STEP LOCK

När det måste fungera.

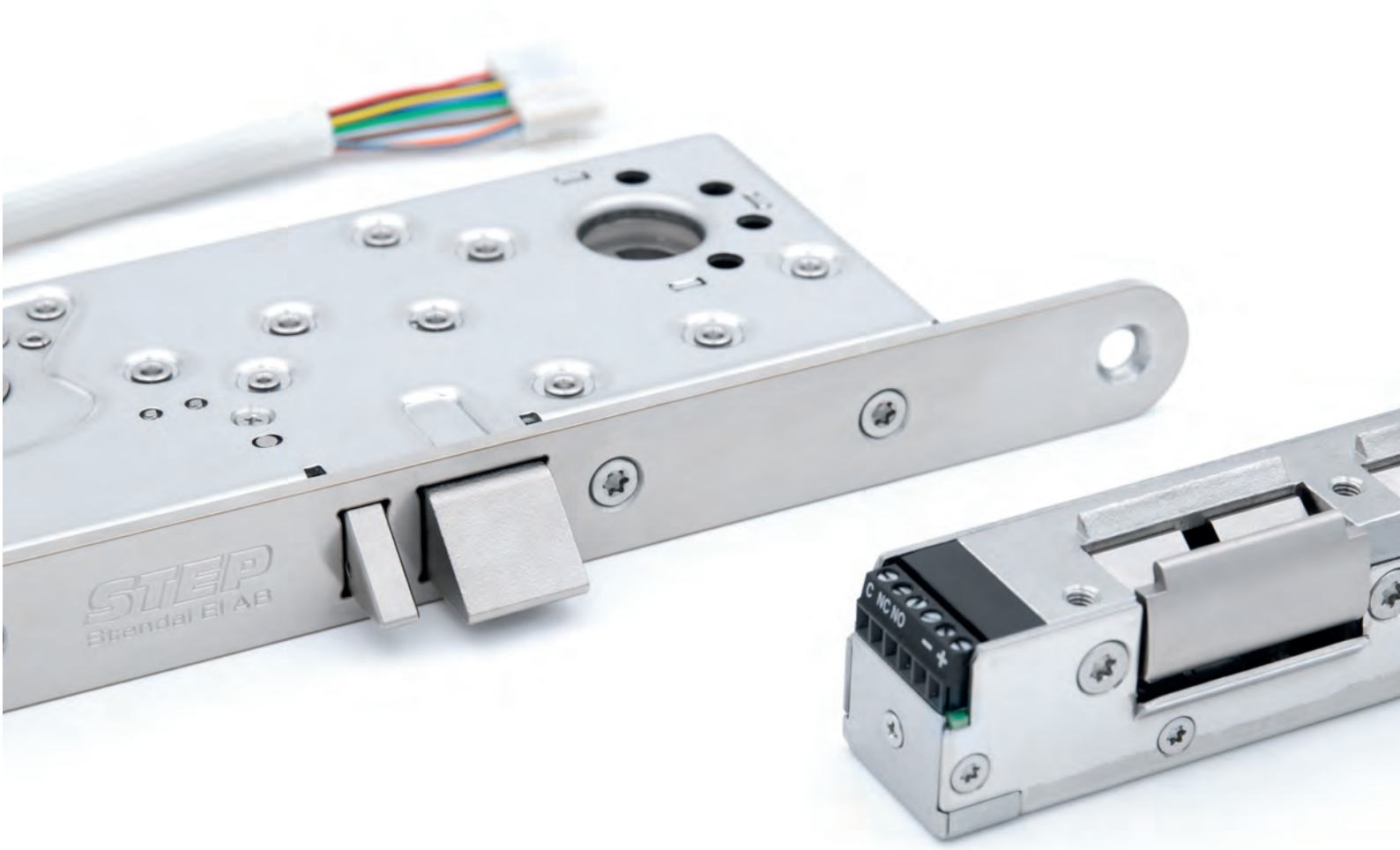

Produktkatalog 2020

Utgåva 1

StepLock är marknadsledande inom elektromekanisk låsning. Alla våra produkter är utvecklade och producerade i Sverige. I sortimentet hittar du elslutbleck, eltryckeslås och andra typer av elektromekaniska lås som höjer driftsäkerheten i alla typer av dörrmiljöer.

www.steplock.se

STEP produktkatalog 2020

Stendals El AB utvecklar och producerar marknadens bredaste sortiment av elslutbleck och låsprodukter under varumärket STEP. Det här är vår produktkatalog för 2020 där du bland annat hittar vårt produktsortiment, lösningsförslag och våra olika guider.

Produktkatalogen finns både i tryck och i digitalt format och kompletteras med en separat prislista. På vår webbplats hittar du även certifikat, måttangivelser och produktdata för nedladdning.

Vi reserverar oss för ändringar av produkter och priser samt tryckfel.

Kom ihåg att hos oss är du alltid välkommen att höra av dig om du har frågor eller behöver ha hjälp. Vi hjälper dig gärna att hitta rätt lösning för just din dörrmiljö!

Leveransbestämmelser
Våra produkter levereras enligt villkoren i Allmänna leveransbestämmelser NL 09 och Tekniska leveransbestämmelser – lås och beslag NTLB 02.

Returer
Om en vara behöver returneras tar du kontakt med någon av våra säljare. Returavgiften är 20 %.

När det måste fungera.

Du är alltid välkommen att kontakta oss!

Stendals El AB

Huvudkontor i Västerås

Kontakta oss via telefon

VÄXEL 021-18 97 50

ORDER 021-480 12 15

TEKNISK SUPPORT 021-480 12 13

EKONOMI 021-480 12 16

Kontakta oss via mail

FRÅGOR info@steplock.se

ORDER order@steplock.se

ÄRENDEN service@steplock.se

EKONOMI invoice@steplock.se

Försäljningskontor Sverige

REGION MITT/NORR Stockholm 021-480 12 00

REGION MITT/NORR Eskilstuna 021-480 12 90

REGION VÄST Göteborg 021-480 12 09

REGION SYD Helsingborg 021-480 12 18

StepLock Norway AS

Huvudkontor i Drammen

VÄXEL +47 23 00 30 00

Inledning

STEP och Stendals El AB....6

Elslutbleck och låsprodukter....8

Här hittar du oss....10

Produktsortiment

STEP elslutbleck....14

STEP Preload-serien....16
STEP 30 Preload™....18
STEP 40 Preload™....20
STEP 90 Preload™....22
STEP 48 Preload™....24
STEP 98 Preload™....26
STEP 92 Preload™....28

STEP Release-serien....30
STEP 90 Release™....32
STEP 92 Release™....34

STEP Silent-serien....36
STEP 29 Silent™....38
STEP 60 Silent™....40

STEP Secure-serien....42
STEP 15 Secure™....44
STEP 18 Secure™....46
STEP 28 Secure™....48

STEP eltryckeslås....50

STEP 110....54
STEP 120....56

STEP nödutrymningsbeslag....58

STEP Exit....60

STEP låsprodukter....62

Utanpåliggande lås STEP 8....64

Automatiska kantreglar STEP 21 och 22....66

Elektriska skåplås STEP 35 och STEP 36....68

Elektriska lås för industriportar STEP 50....72

Brytskydd....74

STEP Låslösningar....76

Resistant escape solution....78
Lösning för förrmiljöer med många krav....80
Lösning för säkerhetsdörrar....82
Lösning för flerbostadshus....84

Montagestolpsortiment

Montagestolpar och tillbehör

För STEP 30 Preload....88
För STEP 40/90/48/98 Preload och 90 Release....92
För STEP 48/98 Preload....99
För STEP 92 Preload och 92 Release....100
För STEP 29 Silent....108
För STEP 60 Silent....109
För STEP 15 Secure....116
För STEP 18 Secure....117
För STEP 28E Secure....122

Guider

Utbytesguide

Mekaniska slutbleck och kappor....128

Montagestolpar för stålprofiler....128

Montagestolpar för aluminiumprofiler....129

Montagestolpar för trä- och stålkarm
Montagestolpar för byte mellan olika elslutbleck för fallås i trä- och stålkarm....130

Montagestolpar för byte av dörrfunktion
Byte från låshus i Modul-utförande till låshus i Connect-utförande....131

Byte från låshus i Connect-utförande till låshus i Modul-utförande....131

Byte från elslutbleck mot cylinderfall till elslutbleck mot tryckesfall....132

Byte från elslutbleck mot tryckesfall till elslutbleck mot cylinderfall....132

Byte från STEP 15 Secure till STEP 60 Silent eller STEP 18 Secure....132

Byte från STEP 18/28E Secure till STEP 40/90/48/98/92 Preload, STEP 90/92 Release, STEP 60 Silent....133

Byte från Kaba Delta till STEP 60 Silent eller STEP 18 Secure....133

Byte från Kaba Delta med Modul till STEP 92 Preload, STEP 92 Release, STEP 60 Silent med Connect....133

Projekteringsguide....134

Plats för anteckningar....139

Register

Register efter artikelnummer....140

Vi utvecklar och producerar STEP elektromekaniska lås

STEP elektromekaniska lås utmärks av rejäla konstruktioner med lång livslängd. Bakom varumärket STEP står företaget Stendals El AB med huvudkontor och egen produktionsanläggning i Västerås. Här säkerställs hög kvalitet och driftsäkerhet i varje produkt.

Jan Stendal grundade Stendals El AB 1974. Han hade sett ett behov av att stärka säkerheten i Sveriges gruvindustri, där grindarna mellan gruvgångarna och hisschaktet stod helt olåsta eller endast reglade med en enkel hasp.

Lösningen var ett elektriskt styrt lås som såg till att grinden automatiskt var låst när hissen inte stod i gruvgångens öppning. Det blev företagets första ellås, STEP 1.

Funktionalitet och kvalitet i första hand
Fler lås togs fram och de rejäla konstruktionerna blev snabbt populära. Många gruvor i Sverige och utomlands driftsattes och automatiserades med teknik från Stendals El AB. Samtidigt lades grunden till de värderingar som kännetecknar företaget än idag: funktionalitet och kvalitet.

Idag har inriktningen flyttats från en smal nisch av lås för gruvbranschen, till att vara marknadsledande på elektriska slutbleck med lösningar för alla typer av dörrmiljöer. Produktsortimentet innefattar förutom elslutbleck även eltryckeslås, ellås för industriportar, automatiska kantreglar och elektriska skåplås.

När det måste fungera
Huvudkontor och produktionsanläggning finns under samma tak i Västerås, vilket skapar en möjlighet att kvalitetssäkra alla led i produktutvecklingen. Våra försäljningskontor finns i Västerås, Eskilstuna, Stockholm, Göteborg och Helsingborg och sedan slutet av 2018 finns vi även etablerade i Drammen, Norge.

Funktionalitet och kvalitet är fortfarande något vi aldrig kompromissar med. Vi är stolta över att våra produkter och vårt arbetssätt alltid genomsyras av vår devis: *När det måste fungera.*

Produktmontering kräver rätt kompetens och förutsättningar.

Konstruktion och montering under samma tak. Gott om utrymme för lager och distribution.

Svensk produktion, produkter i världsklass

Med konstruktion och produktion samlat i samma byggnad kan nya innovativa lösningar utvecklas med bibehållen kontroll över hela tillverkningsprocessen. Resultatet är svenskproducerade produkter i världsklass.

I den moderna produktionsanläggningen i Västerås utrustas de högteknologiska produkterna med unik och patenterad teknik som ger dem stora fördelar. STEP listtrycksteknik och Silent-teknik löser problem som är vanliga i många typer av dörrmiljöer.

Unik STEP listtrycksteknik ökar driftsäkerheten
Det är inte ovanligt att låset börjar kärva om dörren utsätts för tryck. Trycket kan uppstå på grund av flera orsaker, som att dörren är lite skev, att snö eller grus har samlats vid tröskeln eller att dörrautomatiken inte riktigt
synkroniserar med låsningen.

För att förhindra detta är samtliga STEP elslutbleck utrustade med vår listtrycksteknik. Den unika tekniken gör låset
driftsäkert och ser till att dörren kan låsa upp, oavsett vad trycket orsakas av.

Silent-teknik ger en minskad ljudnivå
Produkterna i STEP Silent-serien har en särskild teknik inbyggd som ger dörren en exklusiv känsla och en mjuk, nästan helt ljudlös gång. Ett perfekt val för de dörrmiljöer där du vill sänka ljudnivån men samtidigt behålla en hög intrångssäkerhet.

Lång livslängd – låg livscykelkostnad
Alla elslutbleck är CE-märkta och
provade enligt den gällande standarden SS-EN 14846. Många är även kvalitetsmärkta med det frivilliga P-märket samt bedömda i miljösystem som Byggvarubedömningen och SundaHus.

Tack vare rejäla konstruktioner med
en stor andel rostfritt stål har samtliga produkter från STEP en hög slitstyrka och
högt korrosionsskydd. Vi vet att vår välbeprövade teknik och fina materialval håller över tid.

”Lås från STEP ger oss en hög driftsäkerhet, ett måste för sjukhusdörrar med hög öppningsfrekvens”
– Peter Lundgren, passersystemtekniker på Landstingsservice, fastighetsdrift i Kalmar.

Här hittar du oss

Huvudkontor i Västerås

Vid flygfältet, strax öster om Västerås ligger vårt huvudkontor. Här har vi hela produktionskedjan, från konstruktion till montering, försäljning och distribution samlat under samma tak.

År 2016 stod vår nya produktionsanläggning färdig. De 1400 kvadratmeterna är perfekt anpassade för våra behov vad gäller att skapa effektiva flöden för produktion, lager och logistik.

StepLock Norway AS

I slutet av 2018 etablerades StepLock Norway AS. Huvudkontoret ligger i Drammen, strax utanför Oslo. Här finns gott om plats för lagerhållning, support, utbildning och projektering.

Showroom

På huvudkontoren i Västerås och Drammen ligger även våra showroom där stora delar av vårt sortiment av kvalitetsprodukter är presenterade. Här kan du testa hur låsen känns när de är monterade i en dörr och även jämföra produkterna med varandra.

Showroomen är samtidigt en naturlig plats för möten och utbildningar. Kom gärna in för en presentation!

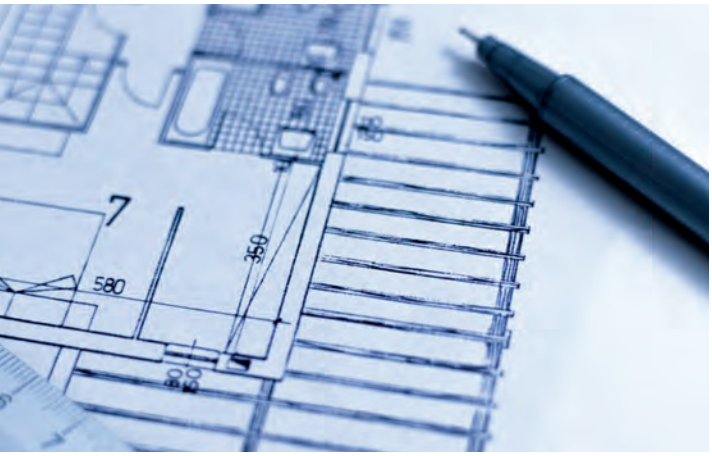

Regionala försäljningskontor Sverige

Vi har idag fyra regionala försäljningskontor placerade i Stockholm, Göteborg, Eskilstuna och Helsingborg. Här arbetar vi med både utbildning och försäljning samt hjälper till med frågor som rör projektering och beslagning. Med en lokal närvaro kan du välja det kontor som ligger dig närmast för att få hjälp.

Återförsäljare

Alla våra produkter säljs via oss eller via våra kompetenta återförsäljare som både finns spridda runt om i Sverige, Norge och flera andra länder.

Webbplats

Vår ambition är att vår webbplats ska ge dig tillgång till all den information du behöver i ditt arbete, dygnet runt. Därför hittar du alltid den senast uppdaterade versionen av våra guider, ett komplett stolpsortiment, certifikat och intyg för nedladdning och givetvis all teknisk produktdata. Det är också här du hittar alla personliga kontakt-uppgifter till oss.

Social media

Via Facebook och LinkedIn får du snabbt den senaste informationen om våra produkter och vårt dagliga arbete. Här lägger vi bland annat upp datum om mässor och andra events, produktnyheter och referensobjekt. När det är dags att anställa, är det bland annat här du hittar våra platsannonser. Följ oss gärna!

Nyhetsbrev

Ungefär sex gånger per år skickar vi ut ett digitalt nyhetsbrev. Då presenterar vi nyheter och aktuella händelser som vi tror att våra prenumeranter är intresserade av. Om du vill prenumerera på nyhetsbrevet fyller du enkelt i din e-postadress på vår webbplats.

Produktsortiment

STEP Elslutbleck.....14
STEP Preload.....16
STEP Release.....30
STEP Silent.....36
STEP Secure.....42

STEP Eltryckeslås.....50
STEP 100-serien.....52
STEP 110.....54
STEP 120.....56

STEP Nödutrymningsbeslag.....58
STEP Exit.....60

STEP Låsprodukter.....62
Utanpåliggande lås.....64
Automatiska kantreglar.....66
Elektriska skåplås.....68
Elektriska lås för industriport.....72
Brytskydd.....74

STEP Låslösningar.....76
Resistant escape solution.....78
Lösning för dörrmiljöer med många krav.....80
Lösning för säkerhetsdörrar.....82
Lösning för flerbostadshus.....84

När det måste fungera.

STEP Elslutbleck
– marknadens bredaste sortiment

STEP elslutbleck är indelade i fyra serier. I varje serie finns produkter med unika egenskaper anpassade för olika funktioner och situationer. Tillsammans utgör de marknadens bredaste sortiment som skapar trygghet och höjer driftsäkerheten i alla typer av dörrmiljöer.

PRELOAD SERIE **RELEASE SERIE** **SILENT SERIE** **SECURE SERIE**

PRELOAD SERIE

Preload-serien innehåller elslutbleck som kombinerar minimala mått med hög kvalitet och flexibilitet. STEP Preload är driftsäkra, utprovade för att klara en hög öppningsfrekvens och passar dörrar med normalt ställda säkerhetskrav.

STEP 30 Preload™

– Elslutbleck med minimala mått och listtryckteknik

STEP 30 Preload är ett minimalt elslutbleck anpassat för att kunna ersätta befintliga enkla elslutbleck och skapa en driftsäker dörrmiljö även i äldre dörrpartier och urtag. Listtryckstekniken gör att dörren kan öppna även om den utsätts för tryck.

Beprövad teknik i minimalt format
Listtryckstekniken får ellåsningen att fungera väl med dörrens tätningslister. Tekniken ger dörren en mycket hög driftsäkerhet och gör att den kan behålla sin tätande egenskap.

Gemensamt med de andra produkterna i serien har STEP 30 Preload en mjuk gång som förbättrar upplevelsen kring dörren.

Nytt liv i äldre dörrpartier
STEP 30 Preload kan användas som en ersättare för befintliga enkla elslutbleck. På så sätt ger STEP 30 Preload en möjlighet att uppnå en driftsäker och väl fungerande dörrmiljö även i äldre dörrpartier och urtag.

Montagestolpar
Till STEP 30 Preload finns ett stort urval montagestolpar i rostfritt stål.
Du hittar montagestolpar och andra tillbehör på sida 88.

Passande låshus
- Enkel- och dubbelfallås i Connect-serien
- Enkel- och dubbelfallås i Modul-serien
- Enkel- och dubbelfallås i Smalprofil-serien

STEP 30 PRELOAD

Tekniska data

Strömförbrukning i rättvänd och omvänd funktion	
24 V DC +15 % - 10 %	12 V DC + 15 % - 10 %
110 mAh / max 300 mA	220 mAh / max 600 mA

Strömförbrukning 0 mA för vridfall i vila (rättvänd = låst, omvänd = olåst)

Artikelnummer	Benämning
ST30	Rättvänd funktion 24 V DC.
ST30-12	Rättvänd funktion 12 V DC.
ST300	Rättvänd funktion 24 V DC inklusive kolvkontakt.
ST300-12	Rättvänd funktion 12 V DC inklusive kolvkontakt.
ST301	Omvänd funktion 24 V DC inklusive kolvkontakt.
ST301-12	Omvänd funktion 12 V DC inklusive kolvkontakt.
ST305	Omställbar funktion 24 V DC inklusive kolvkontakt.
ST305-12	Omställbar funktion 12 V DC inklusive kolvkontakt.
ST31	Omvänd funktion 24 V DC.
ST31-12	Omvänd funktion 12 V DC.
ST35	Omställbar funktion 24 V DC.
ST35-12	Omställbar funktion 12 V DC.

- Durability: Grade X enligt SS-EN 14846.
- Corrosion: Grade M enligt SS-EN 14846.
- Security: Grade 3 enligt SS-EN 14846.
- Mikrobrytare enpoligt växlande, max. 30 V DC, 1A.
- Skyddsdiod finns inbyggd.
- Indikering för avkänning att dörren är stängd/öppen (gäller för de produkter med kolvkontakt).
- Brythållfasthet 5 kN (≈ 500 kg).
- Garanterar öppning trots listtryck på upp till 0,4 kN (≈ 40 kg) i rättvänd och omvänd funktion.
- Knacksäkrad.
- Vändbar för att passa höger- och vänsterdörrar.

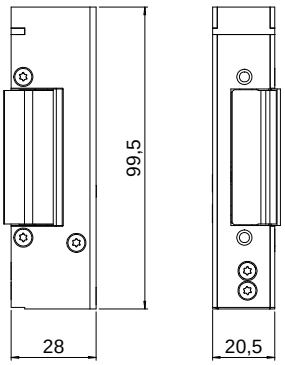

Måttskiss STEP 30 Preload.

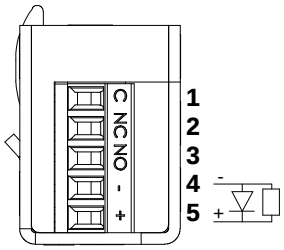

Kopplingsschema utan kolvkontakt. Inkoppling sker med skruvplint.

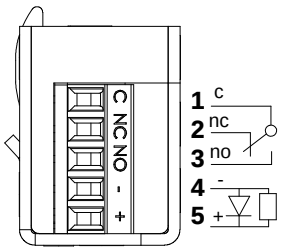

Kopplingsschema med kolvkontakt. Inkoppling sker med skruvplint.

STEPs patenterade listtrycksteknik

Ett vanligt problem är att dörren utsätts för tryck, exempelvis på grund av att dörren är lite skev eller att det samlats grus eller snö vid tröskeln. STEP 30 Preload är utrustad med STEPs unika listtrycksteknik som gör att dörren kan låsa upp, även om den utsätts för tryck på upp till 40 kg.

- **Tätningslister och tryckskillnader** – listtrycksfunktionen gör att dörren alltid kan låsas upp, trots att dörrlåset spänner mot elslutblecket.

- **Dörrautomatik** – listtrycksfunktionen i kombination med en snabb upplåsning gör att dörren öppnas snabbt och utan risk för att fastna.

- **Utrymningsdörr** – listtrycksfunktionen säkerställer att brandlarmet kan frilägga låsningen, trots tryck mot dörren av folkmassa, tätningslister, tryckskillnader eller sneda dörrar.

STEP 40 Preload™

– Elslutbleck med hög kvalitet och listtrycksteknik

STEP 40 Preload är ett minimalt elslutbleck som sätter en hög standard och passar för daglåsning. Den välkända STEP-kvaliteten i kombination med unik listtrycksteknik ger en hög driftsäkerhet.

Driftsäkerhet som fungerar i verkligheten
Preload-serien kombinerar minimala mått med mycket hög prestanda för dörrar med normala säkerhetskrav. Elslutblecket har en mycket hög driftsäkerhet och är utprovad för hög öppningsfrekvens.

STEP 40 Preload finns som omställbar så att funktionen på elslutblecket enkelt kan väljas och ändras vid installation. Detta skapar en större flexibilitet och lägre hanteringskostnader.

Estetiskt montage och enkel installation
Genom sina små mått passar elslutblecket med liten justering in i urtaget för dörrkarmens standardslutbleck.

Montagestolpar
STEP 40 Preload delar stolpsortiment med STEP 90, 48, 98 Preload och STEP 90 Release. Du hittar montagestolpar och andra tillbehör på sida 92.

Passande låshus
- Enkel- och dubbelfallås i Connect-serien
- Enkel- och dubbelfallås i Modul-serien
- Enkel- och dubbelfallås i Smalprofil-serien

STEP 40 PRELOAD

Tekniska data

Strömförbrukning i rättvänd och omvänd funktion	
24 V DC + 15 % - 10 %	12 V DC + 15 % - 10 %
110 mAh / max 300 mA	220 mAh / max 600 mA

Strömförbrukning 0 mA för vridfall i vila (rättvänd = låst, omvänd = olåst)

Artikelnummer	Benämning
ST40	Rättvänd funktion 24 V DC.
ST40-12	Rättvänd funktion 12 V DC.
ST400	Rättvänd funktion 24 V DC inklusive kolvkontakt.
ST400-12	Rättvänd funktion 12 V DC inklusive kolvkontakt.
ST401	Omvänd funktion 24 V DC inklusive kolvkontakt
ST401-12	Omvänd funktion 12 V DC inklusive kolvkontakt.
ST405	Omställbar funktion 24 V DC inklusive kolvkontakt.
ST405-12	Omställbar funktion 12 V DC inklusive kolvkontakt.
ST41	Omvänd funktion 24 V DC.
ST41-12	Omvänd funktion 12 V DC.
ST45	Omställbar funktion 24 V DC.
ST45-12	Omställbar funktion 12 V DC.

- Durability: Grade X enligt SS-EN 14846.
- Corrosion: Grade M enligt SS-EN 14846.
- Security: Grade 3 enligt SS-EN 14846.
- Security electrical manipulation: Grade 1 enligt SS-EN 14846.
- Mikrobrytare enpoligt växlande, max. 30 V DC, 1A.
- Skyddsdiod finns inbyggd.
- Indikering för avkänning att dörren är stängd/öppen (gäller för de produkter med kolvkontakt).
- Brythållfasthet 9 kN (≈ 900 kg).
- Garanterar öppning trots listtryck på upp till 0,4 kN (≈ 40 kg) i rättvänd och omvänd funktion.
- Knacksäkrad.
- Vändbar för att passa höger- och vänsterdörrar.
- Skruvhål för snedställda skruvar i elslutbleckets bakkant.

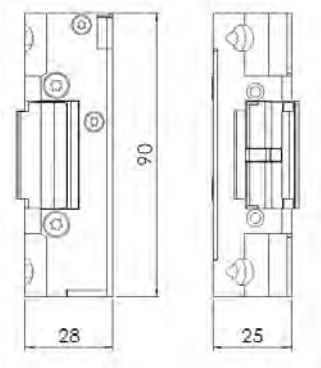

Måttskiss STEP 40 Preload.

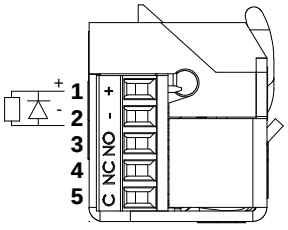

Kopplingsschema utan kolvkontakt. Inkoppling sker med skruvplint.

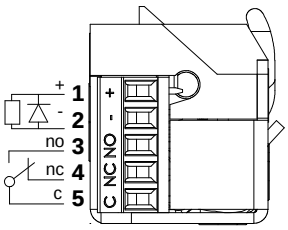

Kopplingsschema med kolvkontakt. Inkoppling sker med skruvplint.

Med STEPs unika listtrycksteknik

Ett vanligt problem är att dörren utsätts för tryck, exempelvis på grund av att dörren är lite skev eller att det samlats grus eller snö vid tröskeln. STEP 40 Preload är utrustad med STEPs unika listtrycksteknik som gör att dörren kan låsa upp, även om den utsätts för tryck på upp till 40 kg.

- **Tätningslister och tryckskillnader** – listtrycksfunktionen gör att dörren alltid kan låsas upp, trots att dörrlåset spänner mot elslutblecket.

- **Dörrautomatik** – listtrycksfunktionen i kombination med en snabb upplåsning gör att dörren öppnas snabbt och utan risk för att fastna.

- **Utrymningsdörr** – listtrycksfunktionen säkerställer att brandlarmet kan frilägga låsningen, trots tryck mot dörren av folkmassa, tätningslister, tryckskillnader eller sneda dörrar.

STEP 90 Preload™

– Brandgodkänt elslutbleck med listtrycksteknik

STEP 90 Preload är marknadens minsta brandklassade elslutbleck. Det är ett litet men starkt elslutbleck utrustat med STEPs unika listtrycksteknik.

Driftsäkerhet med minimala mått
STEP 90 Preload har en mycket hög prestanda och är utprovad för att klara en hög öppningsfrekvens. Brytstyrkan är hela 900 kg och fastsättningen kan, förutom montagestolpen, säkras med bakkantsskruvar. Brandgodkänd upp till E/EI 120.

STEP 90 Preload finns som omställbar så att funktionen enkelt kan väljas och ändras vid installation. På kort tid kan elslutblecket ändras från rättvänd till omvänd funktion vilket ger en större flexibilitet och lägre hanteringskostnader.

Estetiskt montage och enkel installation
Genom sina små mått kan STEP 90 Preload monteras på ett snyggt och enkelt sätt i så gott som alla dörrmiljöer.

Montagestolpar
STEP 90 Preload delar stolpsortiment med STEP 40, 48, 98 Preload och STEP 90 Release. Du hittar montagestolpar och andra tillbehör på sida 92.

Passande låshus
- Enkel- och dubbelfallås i Connect-serien
- Enkel- och dubbelfallås i Modul-serien
- Enkel- och dubbelfallås i Smalprofil-serien

STEP 90 PRELOAD

Tekniska data

Brandgodkänd upp till E/EI 120

Strömförbrukning i rättvänd och omvänd funktion	
24 V DC + 15 % - 10 %	12 V DC + 15 % - 10 %
110 mAh / max 300 mA	220 mAh / max 600 mA

Strömförbrukning 0 mA för vridfall i vila (rättvänd = låst, omvänd = olåst)

Artikelnummer	Benämning
ST90	Rättvänd funktion 24 V DC.
ST90-12	Rättvänd funktion 12 V DC.
ST900	Rättvänd funktion 24 V DC inklusive kolvkontakt.
ST900-12	Rättvänd funktion 12 V DC inklusive kolvkontakt.
ST901	Omvänd funktion 24 V DC inklusive kolvkontakt.
ST901-12	Omvänd funktion 12 V DC inklusive kolvkontakt.
ST905	Omställbar funktion 24 V DC inklusive kolvkontakt.
ST905-12	Omställbar funktion 12 V DC inklusive kolvkontakt.
ST91	Omvänd funktion 24 V DC.
ST91-12	Omvänd funktion 12 V DC.
ST95	Omställbar funktion 24 V DC.
ST95-12	Omställbar funktion 12 V DC.

- Durability: Grade X enligt SS-EN 14846.
- Corrosion: Grade M enligt SS-EN 14846.
- Security: Grade 3 enligt SS-EN 14846.
- Security electrical manipulation: Grade 1 enligt SS-EN 14846.
- Brandgodkänd upp till brandteknisk klass E/EI 120.
- Mikrobrytare enpoligt växlande, max. 30 V DC, 1A.
- Skyddsdiod finns inbyggd.
- Indikering för avkänning att dörren är stängd/öppen (gäller för de produkter med kolvkontakt).
- Brythållfasthet 9 kN (≈ 900 kg).
- Garanterar öppning trots lisstryck på upp till 0,4 kN (≈ 40 kg) i rättvänd och omvänd funktion.
- Knacksäkrad.
- Vändbar för att passa höger- och vänsterdörrar.
- Skruvhål för snedställda skruvar i elslutbleckets bakkant.

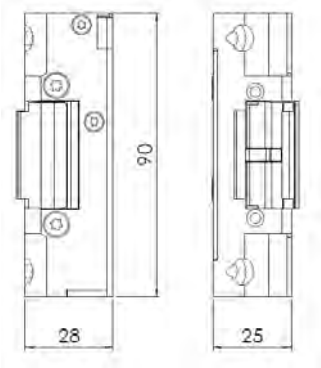

Måttskiss STEP 90 Preload.

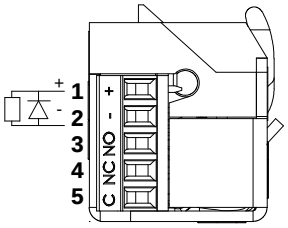

Kopplingsschema utan kolvkontakt. Inkoppling sker med skruvplint.

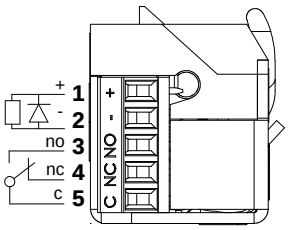

Kopplingsschema med kolvkontakt. Inkoppling sker med skruvplint.

Med STEPs unika listtrycksteknik

Ett vanligt problem är att dörren utsätts för tryck, exempelvis på grund av att dörren är lite skev eller att det samlats grus eller snö vid tröskeln. STEP 90 Preload är utrustad med STEPs unika listtrycksteknik som gör att dörren kan låsa upp, även om den utsätts för tryck på upp till 40 kg.

- **Tätningslister och tryckskillnader** – listtrycksfunktionen gör att dörren alltid kan låsas upp, trots att dörrlåset spänner mot elslutblecket.

- **Dörrautomatik** – listtrycksfunktionen i kombination med en snabb upplåsning gör att dörren öppnas snabbt och utan risk för att fastna.

- **Utrymningsdörr** – listtrycksfunktionen säkerställer att brandlarmet kan frilägga låsningen, trots tryck mot dörren av folkmassa, tätningslister, tryckskillnader eller sneda dörrar.

STEP 48 Preload™

– Elslutbleck med fast urtag för utlåsning av hakregel

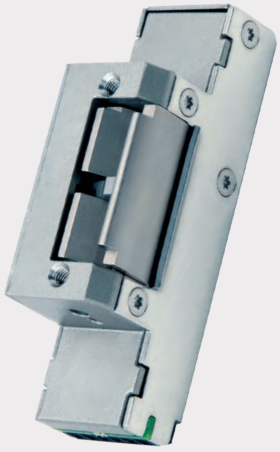

STEP 48 Preload har ett fast urtag där ett låshus med hakregel eller rakregel kan låsa ut och på så sätt spärra dörrens passersystem/kodlås eller dörrautomatik.

STEP 48 Preload har möjlighet att låta låshusets hakregel eller rakregel låsa ut i elslutbleckets fasta urtag. Detta är önskvärt i utrymmen som ska låsas till med vred eller nyckel för att spärra dörren.

Kombinationen av STEPs unika listtrycksteknik och små inbyggnadsmått ger elslutblecket en hög driftsäkerhet och enkel installation i så gott som alla dörrmiljöer.

Regelindikering som tillbehör
Till STEP 48 Preload finns det möjlighet att installera en regelindikering. Indikeringen kan användas för att automatisk blockera dörrens passersystem/kodlås eller dörrautomatik när låshusets hakregel eller rakregel mekaniskt har låsts ut. Regelindikeringen är enkel att installera och passar för hakregel och rakregel samt både för höger- och vänsterhängda dörrar. Regelindikeringen har måtten 59x35x24 mm.

Montagestolpar
STEP 48 Preload delar stolpsortiment med STEP 40, 90, 98 Preload och STEP 90 Release. Du hittar montagestolpar och andra tillbehör på sida 92 och 99.

Passande låshus
- Fallhakregellås, enkel- och dubbelfallås i Connect-serien
- Fallregellås, enkel- och dubbelfallås i Modul-serien
- Enkel- och dubbelfallås i Smalprofil-serien

STEP 48 PRELOAD

Tekniska data

Strömförbrukning i rättvänd och omvänd funktion	
24 V DC + 15 % - 10 %	12 V DC + 15 % - 10 %
110 mAh / max 300 mA	220 mAh / max 600 mA

Strömförbrukning 0 mA för vridfall i vila (rättvänd = låst, omvänd = olåst)

Artikelnummer	Benämning
ST480	Rättvänd funktion 24 V DC.
ST480-12	Rättvänd funktion 12 V DC.
ST4800	Rättvänd funktion 24 V DC inklusive kolvkontakt.
ST4800-12	Rättvänd funktion 12 V DC inklusive kolvkontakt.
ST4801	Omvänd funktion 24 V DC inklusive kolvkontakt.
ST4801-12	Omvänd funktion 12 V DC inklusive kolvkontakt.
ST4805	Omställbar funktion 24 V DC inklusive kolvkontakt.
ST4805-12	Omställbar funktion 12 V DC inklusive kolvkontakt.
ST481	Omvänd funktion 24 V DC.
ST481-12	Omvänd funktion 12 V DC.
ST485	Omställbar funktion 24 V DC.
ST485-12	Omställbar funktion 12 V DC.

- Durability: Grade X enligt SS-EN 14846.
- Corrosion: Grade M enligt SS-EN 14846.
- Security: Grade 3 enligt SS-EN 14846.
- Security electrical manipulation: Grade 1 enligt SS-EN 14846.
- Mikrobrytare enpoligt växlande, max. 30 V DC, 1A.
- Skyddsdiod finns inbyggd.
- Indikering för avkänning att dörren är stängd/öppen (gäller för de produkter med kolvkontakt).
- Brythållfasthet 9 kN (≈ 900 kg).
- Garanterar öppning trots listtryck upp till 0,4 kN (≈ 40 kg) i rättvänd och omvänd funktion.
- Knacksäkrad.
- Vändbar för att passa höger- och vänsterdörrar.
- Klarar utlåsning av hakregel eller rak regel.

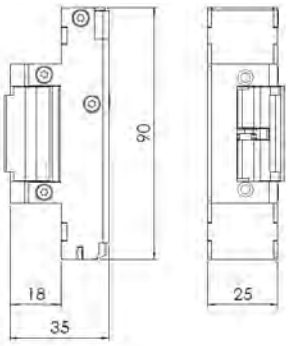

Måttskiss STEP 48 Preload.

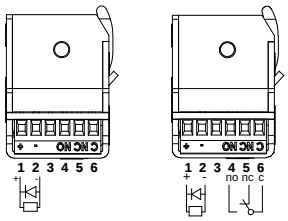

Kopplingsschema utan och med kolvkontakt.

En separat regelindikering kan monteras på STEP 48 Preload.

Här har en hakregel låsts ut i elslutbleckets fasta urtag och på så sätt spärrat dörrens passersystem/kodlås eller dörrautomatik.

Med STEPs unika listtrycksteknik

Ett vanligt problem är att dörren utsätts för tryck, exempelvis på grund av att dörren är lite skev eller att det samlats grus eller snö vid tröskeln. STEP 48 Preload är utrustad med STEPs unika listtrycksteknik som gör att dörren kan låsa upp, även om den utsätts för tryck på upp till 40 kg.

- **Tätningslister och tryckskillnader** – listtrycksfunktionen gör att dörren alltid kan låsas upp, trots att dörrlåset spänner mot elslutblecket.

- **Dörrautomatik** – listtrycksfunktionen i kombination med en snabb upplåsning gör att dörren öppnas snabbt och utan risk för att fastna.

- **Utrymningsdörr** – listtrycksfunktionen säkerställer att brandlarmet kan frilägga låsningen, trots tryck mot dörren av folkmassa, tätningslister, tryckskillnader eller sneda dörrar.

STEP 98 Preload™

– Brandgodkänt elslutbleck med fast urtag för utlåsning av hakregel

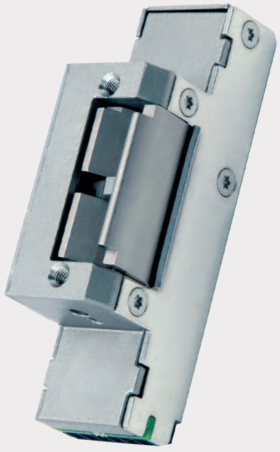

STEP 98 Preload ett brandgodkänt elslutbleck med ett fast urtag där ett låshus med hakregel eller rakregel kan låsa ut, och på så sätt spärra dörrens passersystem/kodlås eller dörrautomatik. Brandgodkänd upp till E/EI 120.

STEP 98 Preload har möjlighet att låta låshuset med hakregel eller rakregel låsa ut i elslutbleckets fasta urtag. Detta är önskvärt i utrymmen som ska låsas till med vred eller nyckel för att spärra dörren.

STEPs unika listtryckteknik och små inbyggnadsmått ger elslutblecket en hög driftsäkerhet och enkel installation i så gott som alla dörrmiljöer.

Regelindikering som tillbehör
Till STEP 98 Preload finns det möjlighet att installera en regelindikering. Indikeringen kan användas för att automatisk blockera dörrens passersystem/kodlås eller dörrautomatik när låshusets hakregel eller rakregel mekaniskt har låsts ut. Regelindikeringen är enkel att installera och passar för hakregel och rak regel samt både för höger- och vänsterhängda dörrar. Regelindikeringen har måtten 59x35x24 mm.

Montagestolpar
STEP 98 Preload delar stolpsortiment med STEP 40, 90, 48 Preload och STEP 90 Release. Du hittar montagestolpar och andra tillbehör på sida 92 och 99.

Passande låshus
- Fallhakregellås, enkel- och dubbelfallås i Connect-serien
- Fallregellås, enkel- och dubbelfallås i Modul-serien
- Enkel- och dubbelfallås i Smalprofil-serien

STEP 98 PRELOAD

Tekniska data

Brandgodkänd upp till E/EI 120

Strömförbrukning i rättvänd och omvänd funktion	
24 V DC +15 % - 10 %	12V DC +15 % - 10 %
110 mAh / max 300 mA	220 mAh / max 600 mA

Strömförbrukning 0 mA för vridfall i vila (rättvänd = låst, omvänd = olåst)

Artikelnummer	Benämning
ST980	Rättvänd funktion 24 V DC.
ST980-12	Rättvänd funktion 12 V DC.
ST9800	Rättvänd funktion 24 V DC inklusive kolvkontakt.
ST9800-12	Rättvänd funktion 12 V DC inklusive kolvkontakt.
ST9801	Omvänd funktion 24 V DC inklusive kolvkontakt.
ST9801-12	Omvänd funktion 12 V DC inklusive kolvkontakt.
ST9805	Omställbar funktion 24 V DC inklusive kolvkontakt.
ST9805-12	Omställbar funktion 12 V DC inklusive kolvkontakt.
ST981	Omvänd funktion 24 V DC.
ST981-12	Omvänd funktion 12 V DC.
ST985	Omställbar funktion 24 V DC.
ST985-12	Omställbar funktion 12 V DC.

- Durability: Grade X enligt SS-EN 14846.
- Corrosion: Grade M enligt SS-EN 14846.
- Security: Grade 3 enligt SS-EN 14846.
- Security electrical manipulation: Grade 1 enligt SS-EN 14846.
- Brandgodkänd upp till brandteknisk klass E/EI 120.
- Mikrobrytare enpoligt växlande, max. 30 V DC, 1A.
- Skyddsdiod finns inbyggd.
- Indikering för avkänning att dörren är stängd/öppen (gäller för de produkter med kolvkontakt).
- Brythållfasthet 9 kN (≈ 900 kg).
- Garanterar öppning trots lisstryck i upp till 0,4 kN (≈ 40 kg) i rättvänd och omvänd funktion.
- Knacksäkrad.
- Vändbar för att passa höger- och vänsterdörrar.
- Klarar utlåsning av hakregel eller rak regel.

Måttskiss STEP 98 Preload.

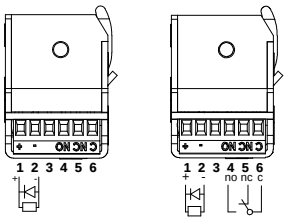

Kopplingsschema utan och med kolvkontakt.

En separat regelindikering kan monteras på STEP 98 Preload.

Här har en hakregel låsts ut i elslutbleckets fasta urtag och på så sätt spärrat dörrens passersystem/kodlås eller dörrautomatik.

Med STEPs unika lisstryckstekniK

Ett vanligt problem är att dörren utsätts för tryck, exempelvis på grund av att dörren är lite skev eller att det samlats grus eller snö vid tröskeln. STEP 98 Preload är utrustad med STEPs unika lisstryckstekniK som gör att dörren kan låsa upp, även om den utsätts för tryck på upp till 40 kg.

- **Tätningslister och tryckskillnader** – lisstrycksfunktionen gör att dörren alltid kan låsas upp, trots att dörrlåset spänner mot elslutblecket.

- **Dörrautomatik** – lisstrycksfunktionen i kombination med en snabb upplåsning gör att dörren öppnas snabbt och utan risk för att fastna.

- **Utrymningsdörr** – lisstrycksfunktionen säkerställer att brandlarmet kan frilägga låsningen, trots tryck mot dörren av folkmassa, tätningslister, tryckskillnader eller sneda dörrar.

STEP 92 Preload™

– Dubbelt elslutbleck för dörrar med dörrautomatik

STEP 92 Preload är ett elslutbleck med två vridfall anpassade för tryckesfall och cylinderfall i ett dubbelfallås. Med separat elektrisk låsning på varje fallkolv blir möjligheterna större för dörrar med dörrautomatik eller draghandtag. Brandgodkänd upp till E/EI 120.

Elslutbleck i omvänd funktion trots brandkrav och dörrautomatik
Det övre och undre vridfallet kan separat ställas i rättvänd- eller omvänd funktion vilket gör att STEP 92 Preload kan anpassas till många olika dörrfunktioner. Dörren kan låsas upp via brandlarm eller till och med stå dagöppet trots brandkrav E/EI 120 och öppnas med dörrautomatik.

En utrymningsdörr med dörrautomatik och brandkrav kan alltså nu hantera återinrymning via brandlarm.

Montagestolpar
Till STEP 92 Preload finns ett stort urval montagestolpar i rostfritt stål.

STEP 92 Preload delar stolpsortiment med STEP 92 Release. Du hittar montagestolpar och andra tillbehör på sida 100.

Passande låshus
- Dubbelfallås i Connect-serien
- Dubbelfallås i Modul-serien
- Dubbelfallås i Smalprofil-serien

STEP 92 PRELOAD

Tekniska data

Brandgodkänd upp till E/EI 120

Strömförbrukning per vridfall separat, i rättvänd och omvänd funktion	
24 V DC +15 % -10 %	12 V DC +15 % -10 %
110 mAh / max 300 mA	220 mAh / max 600 mA

Strömförbrukning 0 mA för vridfall i vila (rättvänd = låst, omvänd = olåst)

Artikelnummer	Benämning
ST925	Omställbar funktion 24 V DC inklusive kolvkontakt.
ST925-12	Omställbar funktion 12 V DC inklusive kolvkontakt.

- Durability: Grade X enligt SS-EN 14846.
- Corrosion: Grade M enligt SS-EN 14846.
- Security: Grade 3 enligt SS-EN 14846.
- Security electrical manipulation: Grade 1 enligt SS-EN 14846.
- Brandgodkänd upp till brandteknisk klass E/EI 120.
- Mikrobrytare enpoligt växlande, max. 30 V DC, 1 A.
- Skyddsdiod finns inbyggd.
- Inbyggd indikering i båda vridfallen för avkänning att dörren är stängd/öppen (kolvkontakt).
- Brythållfasthet 9 kN (≈ 900 kg).
- Garanterar öppning trots lisstryck på upp till 0,4 kN (≈ 40 kg) i rättvänd och omvänd funktion.
- Knacksäkrad.
- Vändbar för att passa höger- och vänsterdörrar.

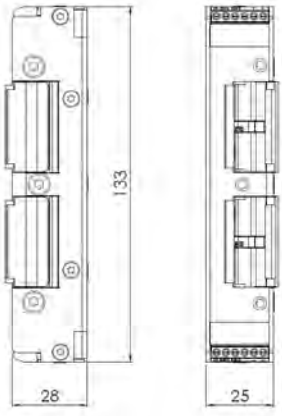

Måttskiss STEP 92 Preload.

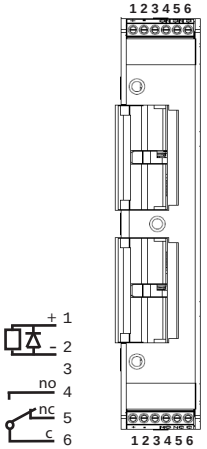

Kopplingsschema med kolvkontakt. Inkoppling sker med skruvplintar.

Används i dörrar där dörrautomatik ska kombineras med flera andra krav

- Utrymningsdörr, passar många utrymningslås för SS-EN 179 och SS-EN 1125.
- Dörrautomatik med dagöppet i brandcellsgräns.
- Dörrautomatik med utrymning och mekanisk återinrymning i brandcellsgräns.
- Dörrautomatik med utrymning och elektrisk återinrymning i brandcellsgräns.
- Dörr i brandcellsgräns kan låsas upp via brandlarm för utrymning.
- Olåst dörr i brandcellsgräns med dörrautomatik kan utrustas med dubbelfallås och vara förberedd för elektrisk passagekontroll.

Med STEPs unika lisstrycksteknik

Ett vanligt problem är att dörren utsätts för tryck, exempelvis på grund av att dörren är lite skev eller att det samlats grus eller snö vid tröskeln. STEP 92 Preload är utrustad med STEPs unika lisstrycksteknik som gör att dörren kan låsa upp, även om den utsätts för tryck på upp till 40 kg.

- **Tätningslister och tryckskillnader** – lisstrycksfunktionen gör att dörren alltid kan låsas upp, trots att dörrlåset spänner mot elslutblecket.

- **Dörrautomatik** – lisstrycksfunktionen i kombination med en snabb upplåsning gör att dörren öppnas snabbt och utan risk för att fastna.

- **Utrymningsdörr** – lisstrycksfunktionen säkerställer att brandlarmet kan frilägga låsningen, trots tryck mot dörren av folkmassa, tätningslister, tryckskillnader eller sneda dörrar.

RELEASE SERIE

STEP Release-serien är anpassade för dörrar med krav på utrymningsterminal eller utrymningsknapp i kombination med brandskydd. En utökad listtrycksteknik gör att dörren öppnar trots belastning ända upp till 150 kg. Välj STEP Release när du har höga krav på utrymning och återinrymning.

STEP 90 Release™

– Elslutbleck för dörrar med utrymningsterminal

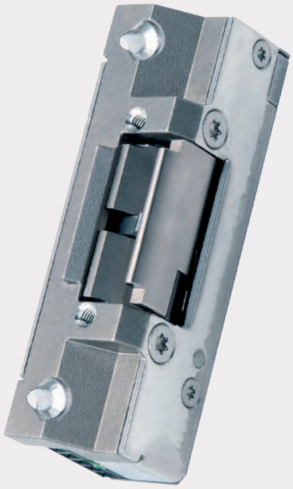

STEP 90 Release är anpassat för utrymningsdörrar där brandkrav ska kombineras med utrymningsterminal eller utrymningsknapp. Det klarar en mycket hög belastning och öppnar vid en nöd-situation trots tryck på dörren på upp till 150 kg. Brandgodkänd upp till E/EI 120.

STEP 90 Release har en mycket hög driftsäkerhet och är utprovad för hög öppningsfrekvens. Elslutblecket är i omvänd funktion anpassad till nödöppning via utrymningsterminal eller utrymningsknapp enligt SS-EN 13637.

För att säkerställa att utrymning alltid kan ske är STEP 90 Release utrustad med en utökad listtrycksteknik som klarar en belastning på ända upp till 150 kg.

Minimala mått och enkel installation
Genom sina små mått passar elslutblecket med liten justering in i urtaget för dörrkarmens standardslutbleck.

Montagestolpar
Till STEP 90 Release finns ett stort urval montagestolpar i rostfritt stål.

STEP 90 Release delar stolpsortiment med STEP 40, 90, 48 och 98 Preload. Du hittar montagestolpar och andra tillbehör på sida 92.

Passande låshus

- Enkel- och dubbelfallås i Connect-serien
- Enkel- och dubbelfallås i Modul-serien
- Enkel- och dubbelfallås i Smalprofil-serien

STEP 90 RELEASE

Tekniska data

Brandgodkänd upp till E/EI 120

Strömförbrukning i rättvänd och omvänd funktion	
24 V DC + 15 % - 10 %	12 V DC + 15 % - 10 %
110 mAh / max 300 mA	220 mAh / max 600 mA

Strömförbrukning 0 mA för vridfall i vila (rättvänd = låst, omvänd = olåst)

Artikelnummer	Benämning
ST901HP	Omvänd funktion 24 V DC inklusive kolvkontakt.
ST901HP-12	Omvänd funktion 12 V DC inklusive kolvkontakt.
ST905HP	Omställbar funktion 24 V DC inklusive kolvkontakt.
ST905HP-12	Omställbar funktion 12 V DC inklusive kolvkontakt.
ST91HP	Omvänd funktion 24 V DC.
ST91HP-12	Omvänd funktion 12 V DC.
ST95HP	Omställbar funktion 24 V DC.
ST95HP-12	Omställbar funktion 12 V DC.

- Durability: Grade X enligt SS-EN 14846.
- Corrosion: Grade M enligt SS-EN 14846.
- Security: Grade 3 enligt SS-EN 14846.
- Security electrical manipulation: Grade 1 enligt SS-EN 14846.
- Brandgodkänd upp till brandteknisk klass E/EI 120.
- Omvänd funktion anpassad till krav enligt SS-EN 13637.
- Mikrobrytare enpoligt växlande, max. 30 V DC, 1A.
- Skyddsdiod finns inbyggd.
- Indikering för avkänning att dörren är stängd/öppen (gäller för de produkter med kolvkontakt).
- Brythållfasthet 9 kN (≈ 900 kg).
- Garanterar öppning trots listtryck på upp till 1,5 kN (≈ 150 kg) i rättvänd och omvänd funktion.
- Knacksäkrad.
- Vändbar för att passa höger- och vänsterdörrar.
- Skruvhål för snedställda skruvar i elslutbleckets bakkant.

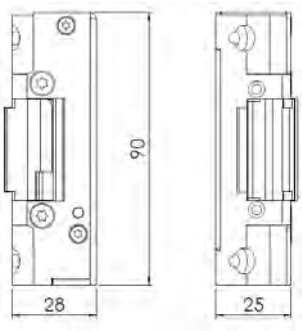

Måttskiss STEP 90 Release.

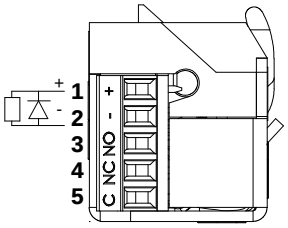

Kopplingsschema utan kolvkontakt. Inkoppling sker med skruvplint.

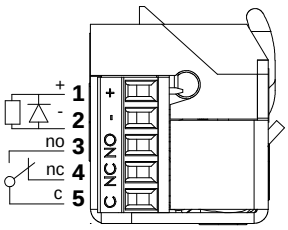

Kopplingsschema med kolvkontakt. Inkoppling sker med skruvplint.

Anpassar utrymningsvägen till nödöppningsterminal, brandlarm och brandkrav

STEP 90 Release är i omvänd funktion anpassad till nödöppning via utrymningsterminal eller utrymningsknapp enligt SS-EN 13637.

- **Brandlarm** – säkerställer att en nödöppningsterminal eller ett brandlarm kan frilägga låsningen, trots tryck mot dörren av folkmassa, tätningslister, tryckskillnader eller sneda dörrar.

- **Brandkrav** – brandgodkänd upp till E/EI 120. Vid omvänd funktion ska dubbelfallås användas.

- **Utökad listtryckteknik** – hanterar en belastning på 150 kg vid upplåsning.

STEP 92 Release™

– Dubbelt elslutbleck för dörrar med utrymningsterminal

För utrymningsdörrar där dörrautomatik och brandkrav ska kombineras med utrymningsterminal/nödöppningsknapp. Öppnar vid en utrymningssituation trots högt tryck på dörren. Elslutblecket har två vridfall anpassade för tryckesfall och cylinderfall i ett dubbelfallås. Brandgodkänd upp till E/EI 120.

När nödutrymning sker via utrymningsterminal/nödöppningsknapp eller via brandlarm, ska elslutbleckets övre vridfall vara i omvänd funktion.

Dörren behåller sina brandtillhållande egenskaper genom att det undre vridfallet strömlöst spärrar dörrlåsets tryckesfall trots upplåsning via utrymningsterminal eller brandlarm. Dörren kan då öppnas via trycke eller med dörrautomatik. En eventuell återinrymning kan ske efter nödöppning eller aktiverat brandlarm.

Utökad listtrycksteknik
För att säkerställa att utrymning alltid kan ske är STEP 92 Release utrustad med en utökad listtrycksteknik som klarar en belastning på ända upp till 150 kg. Eftersom både vridfallet för tryckesfall och cylinderfall hanterar listtryck, går det att uppnå en driftsäker öppning även med dörrautomatik.

Montagestolpar
STEP 92 Release delar stolpsortiment med STEP 92 Preload. Du hittar montage-stolpar och andra tillbehör på sida 100.

Passande låshus
- Dubbelfallås i Connect-serien
- Dubbelfallås i Modul-serien
- Dubbelfallås i Smalprofil-serien

STEP 92 RELEASE

Tekniska data

Brandgodkänd upp till E/EI 120

Strömförbrukning per vridfall separat, i rättvänd och omvänd funktion	
24 V DC + 15 % - 10 %	12 V DC + 15 % - 10 %
110 mAh / max 300 mA	220 mAh / max 600 mA

Strömförbrukning 0 mA för vridfall i vila (rättvänd = låst, omvänd = olåst)

Artikelnummer	Benämning
ST925HP	Omställbar funktion 24 V DC inklusive kolvkontakt.
ST925HP-12	Omställbar funktion 12 V DC inklusive kolvkontakt.

- Durability: Grade X enligt SS-EN 14846.
- Corrosion: Grade M enligt SS-EN 14846.
- Security: Grade 3 enligt SS-EN 14846.
- Security electrical manipulation: Grade 1 enligt SS-EN 14846.
- Brandgodkänd upp till brandteknisk klass E/EI 120.
- Anpassad till krav enligt SS-EN 13637.
- Mikrobrytare enpoligt växlande, max. 30 V DC, 1 A.
- Skyddsdiod finns inbyggd.
- Inbyggd indikering i båda vridfallen för avkänning att dörren är stängd/öppen (kolvkontakt).
- Brythållfasthet 9 kN (≈ 900 kg).
- Garanterar öppning trots listtryck på upp till 1,5 kN (≈ 150 kg) i rättvänd och omvänd funktion.
- Knacksäkrad.
- Vändbar för att passa höger- och vänsterdörrar.

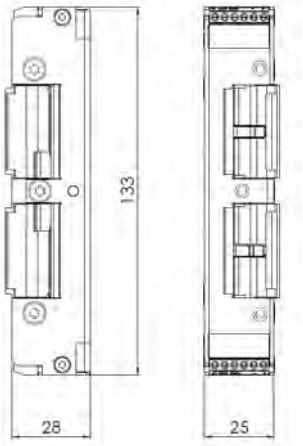

Måttskiss STEP 92 Release.

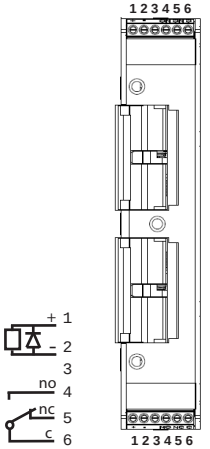

Kopplingsschema med kolvkontakt. Inkoppling sker med skruvplintar.

Används i dörrar där dörrautomatik ska kombineras med flera andra krav

STEP 92 Release är i omvänd funktion anpassad till nödöppning via utrymningsterminal eller utrymningsknapp enligt SS-EN 13637.

- **Brandlarm** – säkerställer att en nödöppningsterminal eller ett brandlarm kan frilägga låsningen, trots tryck mot dörren av folkmassa, tätningslister, tryckskillnader eller sneda dörrar.

- **Brandkrav** – brandgodkänd upp till E/EI 120. Brandtillhållningen kvarstår även efter nödöppning eller upplåsning via brandlarmet.

- **Utökad listtrycksteknik** – hanterar en belastning på 150 kg vid upplåsning.

- **Dörrautomatik** – listtrycksfunktionen i kombination med den snabba upplåsningen gör att dörren öppnas snabbt och utan risk för att fastna.

SILENT SERIE

Elslutbleck med kraftiga konstruktioner i kombination med patenterad STEP Silent-teknik. Tekniken ger elslutblecken en mjuk, nästintill ljudlös gång och samtidigt en hög intrångs-säkerhet och brytstryrka. Välj STEP Silent när du vill minska ljudnivån eller höja säkerheten.

STEP 29 Silent™

– Kraftigt elslutbleck för utskjutande fallkolvar

STEP 29 Silent är ett kraftigt elslutbleck som kan ta utskjutande fallkolvar upp till hela 20 mm. Unik STEP-teknik ger dörren en mjuk gång och en nästintill ljudlös gång. Brandgodkänd upp till E/EI 60.

Minskad ljudnivå ger brett användningsområde
STEP 29 Silent har unika öppnings- och stängningsegenskaper som ger ett brett användningsområde. En mjuk och tyst gång tillsammans med en kraftig konstruktion gör att STEP 29 Silent passar utmärkt i dörrar somanvänds högfrekvent eller där en minskad ljudnivå är önskvärt, som exempelvis i flerbostadshus, kontor, skolor och sjukhus.

Hög säkerhet
Med STEP 29 Silent får du en hög intrångssäkerhet genom en hög brytstyrka och ett elektriskt manövrerat knackskydd som gör det omöjligt att manipulera lås-funktionen.

Montagestolpar
Till STEP 29 Silent finns ett urval montagestolpar i rostfritt stål. Du hittar montage-stolpar och andra tillbehör på sida 108.

Passande låshus
- Fallås typ Abloy 4180

STEP 29 SILENT

Tekniska data

Brandgodkänd upp till E/EI 60

Strömförbrukning i rättvänd funktion	
24 V DC + 15 % - 10 %	12 V DC + 15 % - 10 %
313 mA olåst	639 mA olåst

Strömförbrukning 0 mA för vridfall i vila (rättvänd = låst)

Artikelnummer	Benämning
ST2901	Rättvänd funktion 24 V DC inklusive kolvkontakt, spärrkontakt och 5 m kabel.
ST2901-12	Rättvänd funktion 12 V DC inklusive kolvkontakt, spärrkontakt och 5 m kabel.

- Corrosion: Grade M enligt SS-EN 14846.
- Security: Grade 7 enligt SS-EN 14846.
- Security electrical manipulation: Grade 3 (rättvänd) enligt SS-EN 14846.
- Brandgodkänd upp till brandteknisk klass E/EI 60.
- Mikrobrytare enpoligt växlande max. 30 V DC, 1 A.
- Inbyggd indikering för avkänning att dörren är stängd/öppen (kolvkontakt) och låst/olåst (spärrkontakt) för koppling till passersystem, larmanläggning etc.
- Brythållfasthet 12 kN (≈ 1200 kg).
- Garanterar öppning trots listtryck på 5 kN (≈ 500 kg).
- Knacksäkrad.
- Skyddsdiod finns inbyggd.
- Vridfall i härdat stål, låshus och montagestolpe i rostfritt stål.
- Inklusive 5 meter halogenfri anslutningskabel.

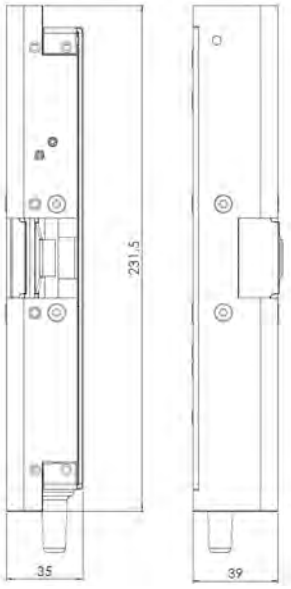

Måttskiss STEP 29 Silent.

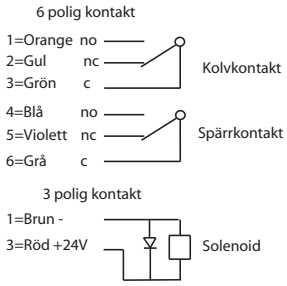

Kopplingsschema med kolvkontakt.

Med STEPs unika listtrycksteknik

Ett vanligt problem är att dörren utsätts för tryck, exempelvis på grund av att dörren är lite skev eller att det samlats grus eller snö vid tröskeln. STEP 29 Silent är utrustad med STEPs unika listtrycksteknik som gör att dörren kan låsa upp, även om den utsätts för tryck på upp till 500 kg.

- **Tätningslister och tryckskillnader** – listtrycksfunktionen gör att dörren alltid kan låsas upp, trots att dörrlåset spänner mot elslutblecket.

- **Dörrautomatik** – listtrycksfunktionen i kombination med en snabb upplåsning gör att dörren öppnas snabbt och utan risk för att fastna.

- **Utrymningsdörr** – listtrycksfunktionen säkerställer att brandlarmet kan frilägga låsningen, trots tryck mot dörren av folkmassa, tätningslister, tryckskillnader eller sneda dörrar.

STEP 29 Silent kan ta utskjutande fallkolvar på upp till 20 mm.

STEP 60 Silent™

– Kraftigt elslutbleck med unik prestanda

STEP 60 Silent är en ny generation elslutbleck med överlägsen teknik anpassad för enkel- och dubbelfallås. Patenterad STEP-teknik ger dörren en mjuk gång och en nästintill ljudlös öppning och stängning. Brandgodkänd upp till E/EI 120.

Minskad ljudnivå ger brett användningsområde
STEP 60 Silent har unika öppnings- och stängningsegenskaper som ger ett mycket brett användningsområde. En mjuk och tyst gång tillsammans med den kraftiga konstruktionen gör att STEP 60 Silent passar utmärkt i dörrar som används högfrekvent eller där en minskad ljudnivå är önskvärt. STEP 60 Silent förbättrar dörrmiljön i exempelvis flerbostadshus, kontor, skolor och sjukhus.

Hög säkerhet
STEP 60 Silent ger en hög intrångssäkerhet genom ett unikt vridfall som tar hela fallkolvens utlåsning, hög brytstyrka och ett elektriskt manövrerat knackskydd som omöjliggör manipulation av låsfunktionen. Brytstyrkan uppnås i både rättvänd och omvänd funktion.

Montagestolpar
Till STEP 60 Silent finns ett stort urval montagestolpar i rostfritt stål. Du hittar montagestolpar och andra tillbehör på sida 109.

Passande låshus
- Enkel- och dubbelfallås i Connect-serien
- Enkel- och dubbelfallås i Modul-serien
- Enkel- och dubbelfallås i Smalprofil-serien

STEP 60 SILENT

Tekniska data

Brandgodkänd upp till E/EI 120

Strömförbrukning i rättvänd funktion		Strömförbrukning i omvänd funktion	
24 V DC + 15 % - 10 %	12 V DC + 15 % - 10 %	24 V DC + 15 % - 10 %	12 V DC + 15 % - 10 %
250 mA max	500 mA max	193 mA max	386 mA max
121 mA olåst	242 mA olåst	105 mA låst	210 mA låst

Strömförbrukning 0 mA för vridfall i vila (rättvänd = låst, omvänd = olåst)

Artikelnummer	Benämning
ST600	Rättvänd funktion 24 V DC inklusive kolvkontakt och 5 m kabel.
ST600 10 M	Rättvänd funktion 24 V DC inklusive kolvkontakt och 10 m kabel.
ST600-12	Rättvänd funktion 12 V DC inklusive kolvkontakt och 5 m kabel.
ST600-12 10 M	Rättvänd funktion 12 V DC inklusive kolvkontakt och 10 m kabel.
ST601	Omvänd funktion 24 V DC inklusive kolvkontakt och 5 m kabel.
ST601 10 M	Omvänd funktion 24 V DC inklusive kolvkontakt och 10 m kabel.
ST601-12	Omvänd funktion 12 V DC inklusive kolvkontakt och 5 m kabel.
ST601-12 10 M	Omvänd funktion 12 V DC inklusive kolvkontakt och 10 m kabel.

- Durability: Grade X enligt SS-EN 14846.
- Corrosion: Grade M enligt SS-EN 14846.
- Security: Grade 3 enligt SS-EN 14846.
- Security electrical manipulation: Grade 3 (rättvänd) Grade 1 (omvänd) enligt SS-EN 14846.
- Brandgodkänd upp till brandteknisk klass E/EI 120.
- Mikrobrytare enpoligt växlande, max. 30 V DC, 1 A.
- Inbyggd indikering för avkänning att dörren är stängd/öppen (kolvkontakt) och låst/olåst (spärrkontakt) för koppling till passersystem, larmanläggning etc.
- Brythållfasthet 16 kN (≈ 1600 kg).
- Garanterar öppning trots listtryck på 1 kN (≈ 100 kg) i rättvänd och omvänd funktion.
- Skyddsdiod finns inbyggd.
- Knacksäkrad.
- Inklusive 5 eller 10 meter halogenfri anslutningskabel.

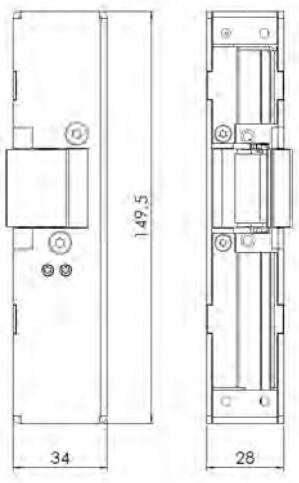

Måttskiss STEP 60 Silent.

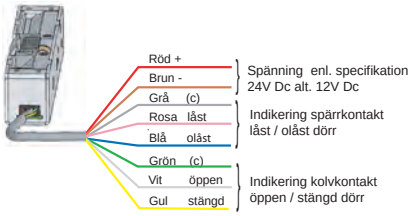

Kopplingsschema med kolvkontakt.

Med STEPs unika listtrycksteknik

Ett vanligt problem är att dörren utsätts för tryck, exempelvis på grund av att dörren är lite skev eller att det samlats grus eller snö vid tröskeln. STEP 60 Silent är utrustad med STEPs unika listtrycksteknik som gör att dörren kan låsa upp, även om den utsätts för tryck på upp till 100 kg.

- **Tätningslister och tryckskillnader** – listtrycksfunktionen gör att dörren alltid kan låsas upp, trots att dörrlåset spänner mot elslutblecket.

- **Dörrautomatik** – listtrycksfunktionen i kombination med en snabb upplåsning gör att dörren öppnas snabbt och utan risk för att fastna.

- **Utrymningsdörr** – listtrycksfunktionen säkerställer att brandlarmet kan frilägga låsningen, trots tryck mot dörren av folkmassa, tätningslister, tryckskillnader eller sneda dörrar.

SECURE SERIE

Elektriska högsäkerhetslås för dörrmiljöer med höga säkerhetskrav, som exempelvis fängelser och banker. STEP Secure passar säkerhetsdörrar eller dörrar med utrymningskrav som ska klara av att öppnas ofta och snabbt.

FÖRSVARSHÖGSKOLAN
UTRIKESPOLITISKA INSTITUTET

STEP 15 Secure™

– Kraftigt regelelslutbleck

STEP 15 Secure klarar extrema brytkrafter och är anpassad för dörrar med höga säkerhetskrav. STEP 15 Secure är snabb och slitstark, en fördel när många in- och utpasseringar ska ske med en säker låsning mellan varje passage.

Hög säkerhet
STEP 15 Secure låser normalt dörren direkt i stängningsmomentet genom att låsregeln innesluts i ett vridfall av härdat stål. Den extremt kraftiga konstruktionen gör elslutblecket både slitstark och mycket motståndskraftigt vid angrepp.

Vid behov av ytterligare förstärkning av infästningen finns speciella förstärkningsbehör att montera på insidan och utsidan av karmen. Dessa spänns samman med gängstänger och hylsmuttrar till ett starkt förband.

Funktion
STEP 15 Secure har ett låsande vridfall som innesluter dörrlåsets utlåsta regel eller hakregel. För högsta säkerhet ska dörrlåset utrustas med dubbelcylinder. Dörren öppnas normalt via passersystem men kan även öppnas med nyckel eller monterat vred.

Förstärkningsbehör
Till STEP 15 Secure finns ett urval förstärkningsbehör i rostfritt stål. Du hittar dem och andra tillbehör på sida 116.

Passande låshus
STEP 15 Secure är anpassad för låshus typ hakregellås Assa 7787, 9787 eller liknande.

STEP 15 SECURE

Tekniska data

Brandgodkänd upp till E/EI 60

Strömförbrukning i rättvänd funktion		Strömförbrukning i omvänd funktion	
24 V DC + 15 % - 10 %	12 V DC + 15 % - 10 %	24 V DC + 15 % - 10 %	12 V DC + 15 % - 10 %
458 mA max	917 mA max	458 mA max/160 mA	917 mA max/423 mA

Strömförbrukning 0 mA för vridfall i vila (rättvänd = låst, omvänd = olåst)

Artikelnummer	Benämning
ST664-G*	Rättvänd funktion 24 V DC, vänster.
ST664-G 12*	Rättvänd funktion 12 V DC, vänster.
ST664-C*	Rättvänd funktion 24 V DC, höger.
ST664-C 12*	Rättvänd funktion 12 V DC, höger.
ST664-N	Omvänd funktion 24 V DC, vänster. Klarar listtryck på 500 kg.
ST664-N 12	Omvänd funktion 12 V DC, vänster. Klarar listtryck på 500 kg.
ST664-J	Omvänd funktion 24 V DC, höger. Klarar listtryck på 500 kg.
ST664-J 12	Omvänd funktion 12 V DC, höger. Klarar listtryck på 500 kg.

* Inbyggd indikering för avkänning att dörren är stängd/öppen (kolvkontakt) och låst/olåst (spärrkontakt) för koppling till passersystem, larmanläggning etc.

- Brandgodkänd upp till brandteknisk klass E/EI 60.
- Vridfall i härdat stål, låshus och montagestolpe i rostfritt stål.
- Brythållfasthet: 16 kN (≈ 1600 kg).
- Garanterar öppning trots listtryck på 5 kN (≈ 500 kg). Gäller enbart STEP 15 Secure med artikelnummer ST664-J, ST664-J 12, ST664-N, och ST664-N 12.
- Skyddsdiod finns inbyggd.
- Knacksäkrad.
- 11 W 100 % ED.
- Inklusive 5 meter halogenfri anslutningskabel.

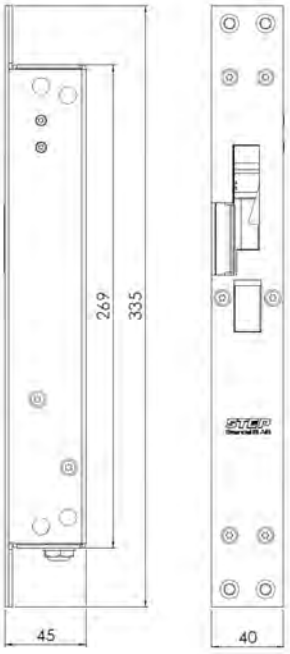

Måttskiss STEP 15 Secure.

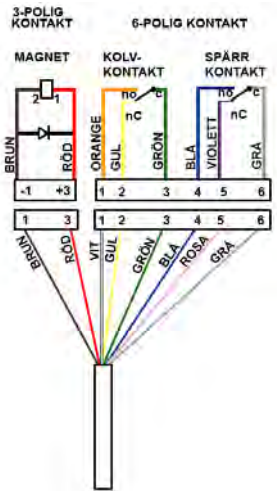

Kopplingsschema med kolv- och spärrkontakt.

Med STEPs unika listtrycksteknik

Ett vanligt problem är att dörren utsätts för tryck, exempelvis på grund av att dörren är lite skev eller att det samlats grus eller snö vid tröskeln. STEP 15 Secure är utrustad med STEPs unika listtrycksteknik som gör att dörren kan låsa upp, även om den utsätts för tryck på upp till 500 kg.

- **Tätningslister och tryckskillnader** – listtrycksfunktionen gör att dörren alltid kan låsas upp, trots att dörrlåset spänner mot elslutblecket.

- **Dörrautomatik** – listtrycksfunktionen i kombination med en snabb upplåsning gör att dörren öppnas snabbt och utan risk för att fastna.

- **Utrymningsdörr** – listtrycksfunktionen säkerställer att brandlarmet kan frilägga låsningen, trots tryck mot dörren av folkmassa, tätningslister, tryckskillnader eller sneda dörrar.

STEP 18 Secure™

– Snabbt och slitstarkt hakregelelslutbleck

STEP 18 Secure ger högsta intrångssäkerhet med en slitstark och snabb låsning och upplåsning. Lämplig för installation i dörrar med ett högt antal in- och utpasseringar trots höga krav på intrångssäkerhet. Brandgodkänd upp till E/EI 60.

Elslutblecket kan kombineras med ett nödutrymningslås enligt SS-EN 179 för att få en hög utrymningssäkerhet vid en brand eller annan utrymningssituation.

STEP 18 Secure kan också monteras i en utrymningsväg som öppnas med utrymningsknapp. Den beprövade listtryckstekniken säkerställer att dörren kan öppnas även om den utsätts för högt tryck.

För dörrar med många passager
STEP 18 Secure är lämplig att installeras i dörrar som ska användas högfrekvent och där det ska gå att låsa snabbt mellan varje passage. Den fulla brytstyrkan uppnås i både rättvänd och omvänd funktion.

STEP 18 Secure i RC-utförande för inbrottsklassade dörrar
Efter prövning hos RISE är STEP 18 Secure, med artikelnummer på följande sida, godkänd för låsning av säkerhetsdörrar i klass RC3 och RC4 (krav för dörr i skyddsklass 2 och 3), enligt SS-EN 1627. Läs mer på sidan 74.

Montagestolpar
Till STEP 18 Secure finns ett stort urval montagestolpar i rostfritt stål. Du hittar montagestolpar och andra tillbehör på sida 117.

Passande låshus
- Hakregel eller fallhakregellås i Connect-serien
- Regellås eller fallregelås i Modul-serien

STEP 18 SECURE

Tekniska data

Brandgodkänd upp till E/EI 60

Strömförbrukning i rättvänd funktion		Strömförbrukning i omvänd funktion	
24 V DC + 15 % - 10 %	12 V DC + 15 % - 10 %	24 V DC + 15 % - 10 %	12 V DC + 15 % - 10 %
313 mA olåst	639 mA olåst	267 mA max	545 mA max
		126 mA låst	98 mA låst

Strömförbrukning 0 mA för vridfall i vila (rättvänd = låst, omvänd = olåst)

Art.nr för Connect	Art.nr för Modul	Benämning
ST180-A*	ST180-C**	Rättvänd funktion, vänster 24 V DC.
ST180-B*	ST180-D**	Rättvänd funktion, höger 24 V DC.
ST181-A*	ST181-C**	Omvänd funktion, vänster 24 V DC.
ST181-B*	ST181-D**	Omvänd funktion, höger 24 V DC.

Art. nr i RC-utförande	Benämning
ST180-AS	Rättvänd funktion, vänster 24 V DC för Assa 511.
ST180-BS	Rättvänd funktion, höger 24 V DC för Assa 511.
ST181-AS	Omvänd funktion, vänster 24 V DC för Assa 511.
ST181-BS	Omvänd funktion, höger 24 V DC för Assa 511.

OBS! STEP 18 Secure levereras som standard för 24 V DC anslutning. För 12 V DC anslutning tillkommer "12" efter artikelnumret, till exempel ST180-AS12.
* Connect, välj för 7 mm eller 9 mm bred hakregel, till exempel ST180-A 7 mm.
** Modul, välj för 10 mm eller 12 mm bred regel, till exempel ST180-C 10 mm.

- Durability: Grade Y enligt SS-EN 14846.
- Corrosion: Grade M enligt SS-EN 14846.
- Security: Grade 7 enligt SS-EN 14846.
- Security electrical manipulation: Grade 3 (rättvänd) Grade 1 (omvänd) enligt SS-EN 14846.
- Brandgodkänd upp till brandteknisk klass E/EI 60.
- Mikrobrytare enpoligt växlande, max. 30 V DC, 1 A.
- Inbyggd indikering för avkänning att dörren är stängd/öppen (kolvkontakt) och låst/olåst (spärrkontakt) för koppling till passersystem, larmanläggning etc.
- Skyddsdiod finns inbyggd.
- Brythållfasthet 15 kN (≈ 1500 kg).
- Öppnar trots listtryck på 5 kN (≈ 500 kg) i rättvänd och omvänd funktion.
- Knacksäkrad.
- Inklusive 5 meter halogenfri anslutningskabel.

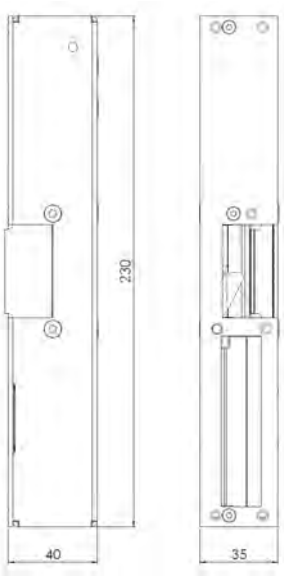

Måttskiss STEP 18 Secure.

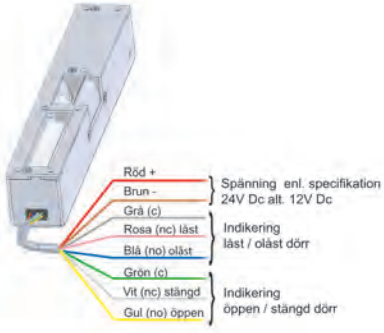

Kopplingsschema med kolvkontakt. Anslutning sker med snabbkontakt.

Med STEPs unika listtrycksteknik

Ett vanligt problem är att dörren utsätts för tryck, exempelvis på grund av att dörren är lite skev eller att det samlats grus eller snö vid tröskeln. STEP 18 Secure är utrustad med STEPs unika listtrycksteknik som gör att dörren kan låsa upp, även om den utsätts för tryck på upp till 500 kg.

- **Tätningslister och tryckskillnader** – listtrycksfunktionen gör att dörren alltid kan låsas upp, trots att dörrlåset spänner mot elslutblecket.

- **Dörrautomatik** – listtrycksfunktionen i kombination med en snabb upplåsning gör att dörren öppnas snabbt och utan risk för att fastna.

- **Utrymningsdörr** – listtrycksfunktionen säkerställer att brandlarmet kan frilägga låsningen, trots tryck mot dörren av folkmassa, tätningslister, tryckskillnader eller sneda dörrar.

STEP 28E Secure™

– Regelelslutbleck för dörrar med dörrautomatik

STEP 28E Secure är ett regelelslutbleck som gör det möjligt att kombinera krav på säkerhet, brandkrav och utrymning med dörrautomatik eller draghandtag. Brandgodkänd upp till E/EI 60.

Elektrisk låsning för dörrar med många krav
STEP 28E Secure används som ellåsning där dörrautomatik eller draghandtag ska kombineras med krav på hög säkerhet och/eller brandtillhållning.

Elslutblecket används tillsammans med fallhakregellås eller fallregellås vilket ger en hög intrångssäkerhet medan en dörrigenhållande funktion alltid erhålles via tryckesfallen.

Nödutrymningsfunktion och brandkrav i rättvänd och omvänd funktion
STEP 28E Secure monteras ofta med nödutrymningslås enligt SS-EN 179 där brandkrav och utrymning ska kombineras med dörrautomatik. STEP 28E Secure tillåter även nödöppning via utrymningsknapp i brandcellsgräns.

Montagestolpar
Till STEP 28E Secure finns ett stort urval montagestolpar i rostfritt stål.
Du hittar montagestolpar och andra tillbehör på sida 122.

Passande låshus
- Fallhakregellås i Connect-serien
- Fallregelås i Modul-serien

STEP 28E SECURE

Tekniska data

Brandgodkänd upp till E/EI 60

Strömförbrukning i rättvänd funktion		Strömförbrukning i omvänd funktion	
24 V DC + 15 % - 10 %	12 V DC +15 % - 10 %	24 V DC + 15 % - 10 %	12 V DC + 15 % - 10 %
500 mA olåst	1000 mA olåst	267 mA max	534 mA max
		126 mA låst	98 mA låst

Strömförbrukning 0 mA för vridfall i vila (rättvänd = låst, omvänd = olåst)

Artikelnummer för Connect-serien	Artikelnummer för Modul-serien	Benämning
ST280-AE*	ST280-CE**	Rättvänd funktion, vänster 24 V DC.
ST280-BE*	ST280-DE**	Rättvänd funktion, höger 24 V DC.
ST281-AE*	ST281-CE**	Omvänd funktion, vänster 24 V DC.
ST281-BE*	ST281-DE**	Omvänd funktion, höger 24 V DC.

OBS! STEP 28E Secure levereras som standard för 24 V DC anslutning.
För 12 V DC anslutning tillkommer "12" efter artikelnumret, till exempel ST280-AE12.
*Connect, välj för 7 mm eller 9 mm bred hakregel, till exempel ST280-AE 7 mm.
** Modul, välj för 10 mm eller 12 mm bred regel, till exempel ST280-CE 10 mm.

- Durability: Grade Y enligt SS-EN 14846.
- Corrosion: Grade M enligt SS-EN 14846.
- Security: Grade 7 enligt SS-EN 14846.
- Security electrical manipulation: Grade 3 (rättvänd) Grade 1 (omvänd) enligt SS-EN 14846.
- Brandgodkänd upp till brandteknisk klass E/EI 60.
- Mikrobrytare enpoligt växlande, max. 30 V DC, 1 A.
- Inbyggd indikering för avkänning att dörren är stängd/öppen (kolvkontakt) och låst/olåst (spärrkontakt) för koppling till passersystem, larmanläggning etc.
- Brythållfasthet över 15 kN (≈ 1500 kg).
- Garanterar öppning trots listtryck på 5 kN (≈ 500 kg) i rättvänd och omvänd funktion.
- Knacksäkrad.
- Inklusive 5 meter halogenfri anslutningskabel.

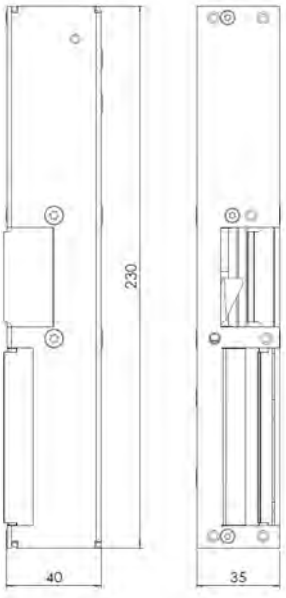

Måttskiss STEP 28E Secure.

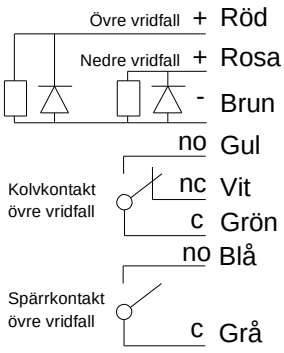

Kopplingsschema med kolvkontakt. Anslutning sker med snabbkontakt.

Med STEPs unika listtrycksteknik

Ett vanligt problem är att dörren utsätts för tryck, exempelvis på grund av att dörren är lite skev eller att det samlats grus eller snö vid tröskeln. STEP 28E Secure är utrustad med STEPs unika listtrycksteknik som gör att dörren kan låsa upp, även om den utsätts för tryck på upp till 500 kg.

- **Tätningslister och tryckskillnader** – listtrycksfunktionen gör att dörren alltid kan låsas upp, trots att dörrlåset spänner mot elslutblecket.

- **Dörrautomatik** – listtrycksfunktionen i kombination med en snabb upplåsning gör att dörren öppnas snabbt och utan risk för att fastna.

- **Utrymningsdörr** – listtrycksfunktionen säkerställer att brandlarmet kan frilägga låsningen, trots tryck mot dörren av folkmassa, tätningslister, tryckskillnader eller sneda dörrar.

STEP eltryckeslås
– slitstarka och driftsäkra

STEP eltryckeslås är elektriskt styrda dörrlås som är lämpliga att installera i dörrmiljöer där du vill höja driftsäkerheten. Användningsområden är daglåsning och intern låsning inom exempelvis kontorsbyggnader, sjukhus, industrier och andra typer av gemensamma utrymmen där just driftsäkerhet är en viktig faktor.

STEP 100

STEP 100-serien innehåller slitstarka eltryckeslås i rostfritt stål med klassisk eller modern kolvplacering. Samtliga är utprovade för att tåla en hög öppningsfrekvens och anpassade för att kunna användas tillsammans med elslutbleck.

STEP 110

– med patentsökt Direct Drive™ och modern kolvplacering

Ett slitstarkt eltryckeslås i rostfritt stål med modern kolvplacering. Låset är utrustat med en unik direktdrift, Direct Drive™, vilket medför en mjuk och följsam upplevelse kring användningen av trycket. Brandprovat i 90 minuter.

Direct Drive™ ger en följsam känsla med direkt manövrering
Den patentsökta Direct Drive™-funktionen ger en direkt manövrering och en mycket följsam känsla när dörrens trycke används. Konceptet ger en helt ny dimension av hur ett eltryckeslås kan upplevas.

Modern kolvplacering och flera flexibla egenskaper
STEP 110 har en modern kolvplacering där cylinderfallkolven är placerad i centrum av låskistan. Låset kan fås med eller utan splitfunktion. Väljer du en av produkterna med splitfunktion kan du låta valfri sida av låset ske med mekanisk utpassering.

Utrymning och hög hållbarhet säkerställs genom att den mekaniskt styrda sidan har en rejäl fastsättning där splitfunktionen säkras av rostfria och härdade detaljer.

STEP 110 har flera valbara funktioner, som dörrhängning, rättvänd/omvänd funktion samt val av mekaniskt inkopplad sida. Inbyggda mikrobrytare indikerar stängt och förreglat läge samt tryckesmanövrering, för inkoppling till passersystem.

Låset är utvecklat för en enkel driftsättning där inställningen av de valbara funktionerna sker lättåtkomligt och smidigt från låshusets utsida. Konstruktionen lämpar sig mycket väl för användning tillsammans med elsutbleck.

Brett användningsområde
Med STEP Exit nödutrymningsbeslag kan du säkerställa utrymningskraven enligt SS-EN 179. All passage från insidan kan då ske med samma trycke.

STEP 110
100-SERIES

Tekniska data

Strömförbrukning i rättvänd och omvänd funktion	
24 V DC + 15 % - 10 %	12 V DC + 15 % - 10 %
Max 60 mA	Max 120 mA

Strömförbrukning 0 mA i vila (rättvänd = låst, omvänd = olåst)

Art.nr	Benämning
ST110	Eltryckeslås STEP 110. Modern kolvplacering, splitfunktion, 24 V DC.
ST110-12	Eltryckeslås STEP 110. Modern kolvplacering, splitfunktion, 12 V DC.
ST112	Eltryckeslås STEP 110. Modern kolvplacering, 24 V DC.
ST112-12	Eltryckeslås STEP 110. Modern kolvplacering, 12 V DC.
Art.nr tillbehör	**Benämning**
ST1087	Skruv- och kontaktkit.
ST1088-40/ 50/60/70/80	STEP Tryckespinne. 8x8mm. Välj mellan 40, 50, 60, 70 eller 80 mm.
ST1119	10 m halogenfri kabel inklusive kontakt.
ST1283	STEP karmöverföring.
ST2009-12*	Mekaniskt slutbeck för STEP 110. Passar där urtag i karmen gjorts för 1487-1.
ST2009-15 *	Mekaniskt slutbeck för STEP 110. Passar där urtag i karmen gjorts för 1487-2.
ST2009-19 *	Mekaniskt slutbeck för STEP 110. Passar där urtag i karmen gjorts för 1487-3.
ST2009-20 *	Mekaniskt slutbeck för STEP 110. Passar där urtag i karmen gjorts för 1487-4.

*Leverans sker under Q2 2020.

ST1088-xx ST1119 ST1283

- Mikrobrytare enpoligt växlande, max. 30 V DC, 1 A.
- Patentsökt Direct Drive™-funktion som ger en direkt manövrering av trycket.
- Inbyggda mikrobrytare indikerar stängt och förreglat läge samt tryckesmanövrering.
- Skyddsdiod finns inbyggd.
- Vändbar för att passa höger- och vänsterdörrar.
- Omställbar rättvänd/omvänd funktion.
- Omställbar elektrisk/mekaniskt manövrerad sida.
- Anpassat för runda och ovala skandinaviska cylindrar.
- Dorndjup 50 mm.
- Både återfjädrande trycken och icke återfjädranden trycken kan användas.
- Halogenfri kabel.

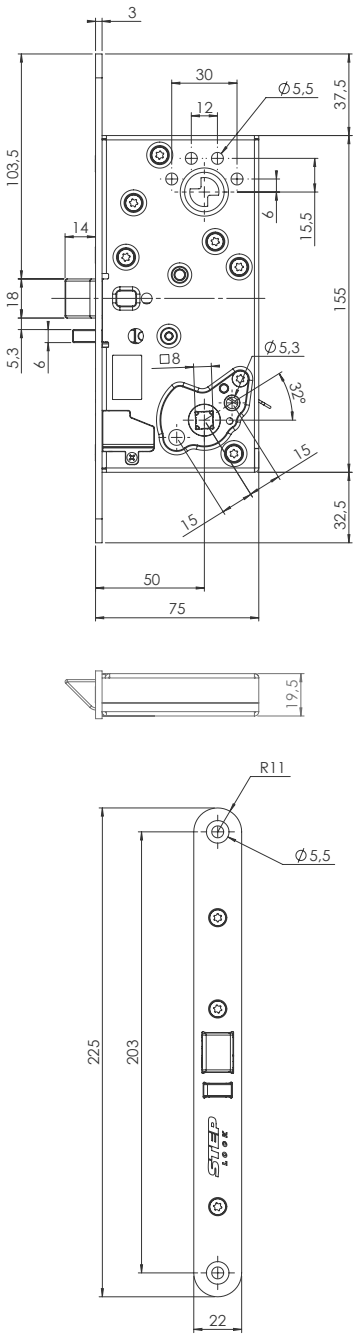

Måttskiss STEP 110.

STEP 110 KPL

STEP 110 KPL är ett komplett set som innehåller STEP 110 eltryckeslås, STEP karmöverföring och 10 m halogenfri kabel.

STEP karmöverföring är tillverkad i rostfritt stål och passar både trä-, stål- och aluminiumdörrar. Fjädern har en bred innerdiameter på 10,8 mm som underlättar genomföringen av kabeln.

Art.nr	Benämning
ST110 KPL	Komplett set. Inklusive ST110, karmöverföring och 10 m kabel.
ST110-12 KPL	Komplett set. Inklusive ST110-12, karmöverföring och 10 m kabel.
ST112 KPL	Komplett set. Inklusive ST112, karmöverföring och 10 m kabel.
ST112-12 KPL	Komplett set. Inklusive ST112-12, karmöverföring och 10 m kabel.

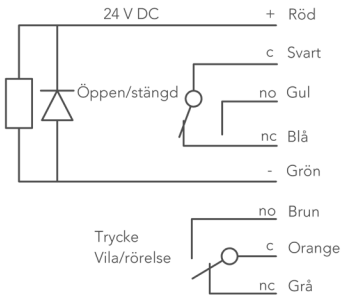

Kopplingsschema STEP 110.

STEP 120

– med klassisk kolvplacering

STEP 120 är ett slitstarkt eltryckeslås i rostfritt stål. Konstruktionen är framtagen med STEPs erkänt höga kvalitetskrav, vilket säkerställer en kraftfull prestanda med hög driftsäkerhet. Låset har flera flexibla egenskaper och kan användas i dörrmiljöer med både brand- och utrymningskrav. Brandgodkänd upp till E/EI 120.

Slitstark konstruktion med hög flexibilitet
STEP 120 har en klassisk kolvplacering och kan fås med eller utan splitfunktion. Väljer du en av produkterna med splitfunktion kan du låta valfri sida av låset ske med mekanisk utpassering.

Utrymning och hög hållbarhet säkerställs genom att den mekaniskt styrda sidan har en rejäl fastsättning där splitfunktionen säkras av rostfria och härdade detaljer.

STEP 120 har flera valbara funktioner, som dörrhängning, rättvänd/omvänd funktion samt val av mekaniskt inkopplad sida. Låset är utvecklat för en enkel driftsättning där inställningen av de valbara funktionerna sker lättåtkomligt och smidigt från låshusets utsida.

Inbyggda mikrobrytare indikerar stängt och förreglat läge samt tryckesmanövrering, för inkoppling till passersystem.

Uppfyller både utrymnings- och brandkrav
Med STEP Exit nödutrymningsbeslag kan du säkerställa utrymningskraven enligt SS-EN 179. All passage från insidan kan då ske med samma trycke.

STEP 120 100-SERIES

Tekniska data

Brandgodkänd upp till E/EI 120

Strömförbrukning i rättvänd och omvänd funktion	
24 V DC + 15 % - 10 %	12 V DC + 15 % - 10 %
Max 60 mA	Max 120 mA

Strömförbrukning 0 mA för vridfall i vila (rättvänd = låst, omvänd = olåst)

Art.nr	Benämning
ST120	Eltryckeslås STEP 120, klassisk kolvplacering, splitfunktion, 24 V DC.
ST120-12	Eltryckeslås STEP 120, klassisk kolvplacering, splitfunktion, 12 V DC.
ST122	Eltryckeslås STEP 120, klassisk kolvplacering, 24 V DC.
ST122-12	Eltryckeslås STEP 120, klassisk kolvplacering, 12 V DC.
Art.nr tillbehör	**Benämning**
ST1087	Skruv- och kontaktkit.
ST1088-40/ 50/60/70/80	STEP Tryckespinne. 8x8mm. Välj mellan 40, 50, 60, 70 eller 80 mm.
ST1119	10 m halogenfri kabel inklusive kontakt.
ST1283	STEP karmöverföring.
ST1293	Osymmetrisk låshusstolpe för STEP 120.
ST2030-12**	Mekaniskt slutbeck för STEP 120. Passar där urtag i karmen gjorts för 1887-1.
ST2030-15*	Mekaniskt slutbeck för STEP 120. Passar där urtag i karmen gjorts för 1887-2.
ST2030-19**	Mekaniskt slutbeck för STEP 120. Passar där urtag i karmen gjorts för 1887-3.
ST2030-20**	Mekaniskt slutbeck för STEP 120. Passar där urtag i karmen gjorts för 1887-4.

*Leverans sker under Q1 2020. **Leverans sker under Q2 2020.

ST1088-xx ST1119 ST1293 ST1283

- Durability: Grade X enligt SS-EN 14846.
- Brandgodkänd upp till brandteknisk klass E/EI 120.
- Mikrobrytare enpoligt växlande, max. 30 V DC, 1 A.
- Inbyggda mikrobrytare indikerar stängt och förreglat läge samt tryckesmanövrering.
- Skyddsdiod finns inbyggd.
- Vändbar för att passa höger- och vänsterdörrar.
- Omställbar rättvänd/omvänd funktion.
- Omställbar elektriskt/mekaniskt manövrerad sida.
- Anpassat för runda och ovala skandinaviska cylindrar.
- Dorndjup 50 mm.
- Återfjädrande trycken rekommenderas.
- Halogenfri kabel.

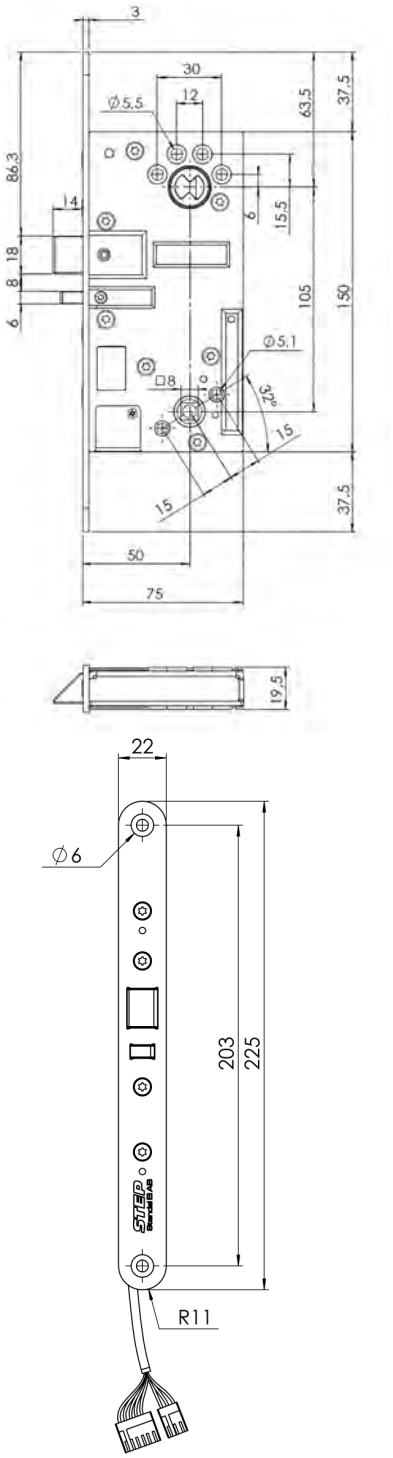

Måttskiss STEP 120.

STEP 120 komplett set

STEP 120 KPL är ett komplett set som innehåller STEP 120 eltryckeslås, en karmöverföring och 10 m halogenfri kabel.

STEP karmöverföring är tillverkad i rostfritt stål och passar både trä-, stål- och aluminiumdörrar. Fjädern har en bred innerdiameter på 10,8 mm som underlättar genomföringen av kabeln.

Art.nr	Benämning
ST120 KPL	Komplett set. Inklusive ST120, karmöverföring och 10 m kabel.
ST120-12 KPL	Komplett set. Inklusive ST120-12, karmöverföring och 10 m kabel.
ST122 KPL	Komplett set. Inklusive ST122, karmöverföring och 10 m kabel.
ST122-12 KPL	Komplett set. Inklusive ST122-12, karmöverföring och 10 m kabel.

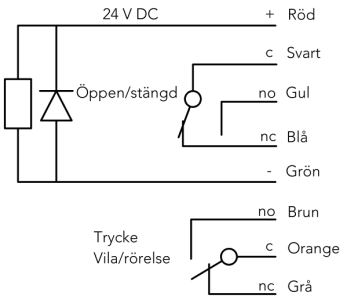

Kopplingsschema STEP 120.

STEP

EXIT

STEP nödutrymningsbeslag är tillverkade i rostfritt stål och är utvecklade för att användas tillsammans med STEP 110 samt STEP 120. Certifierade enligt SS-EN 179:2008 tillsammans med STEP 110 och STEP 120 eltryckeslås.

STEP
LOCK

STEP Exit

– nödutrymningsbeslag till STEP 110 och STEP 120 eltryckeslås

Eltryckelåsen STEP 110 och STEP 120 är nu certifierat för nödutrymning enligt SS-EN 179 tillsammans med nödutrymningsbeslag STEP Exit. Step Exit är tillverkad i rostfritt stål för slagdörrar där du vill skapa en säker utrymning med ett enkelt handgrepp.

STEP Exit har en mycket lätt och fin gång som gör det enkelt att trycka ner handtaget. Det har även en grundare konstruktion vilket medför att du kan montera STEP Exit i dörrar med A/B-mått ner till 20 mm utan att behöva använda en distansplatta.

Två olika typer av ytfinish i rostfritt stål
STEP Exit är tillverkad i rostfritt stål. Välj mellan blankpolerad eller borstad ytfinish.

Brett användningsområde
Med STEP Exit och STEP 110 eller STEP 120 eltryckeslås sker all passage från insidan med samma trycke. Brandgodkänd.

STEP
EXIT

Tekniska data

Art.nr	Benämning
ST17903*	STEP Exit med skylt i blankpolerad rostfrittstål enligt SS-EN 179.
ST17904*	STEP Exit med skylt i borstad rostfrittstål enligt SS-EN 179.

*Leverans sker under Q2 2020.

- Category of use: Grade 3.
- Durability: Grade 7.
- Door mass: Grade 7.
- Safety: Grade 1.
- Corrosion resistance: Grade 4.
- Security: Grade 5 (5000 N).
- Projection of operating element: Grade 2 (projection up to 100 mm).
- Type of operation: Type A (lever handle).
- Field of door application: Category A.
- Brandgodkänd.
- Anpassat för runda och ovala skandinaviska cylindrar.

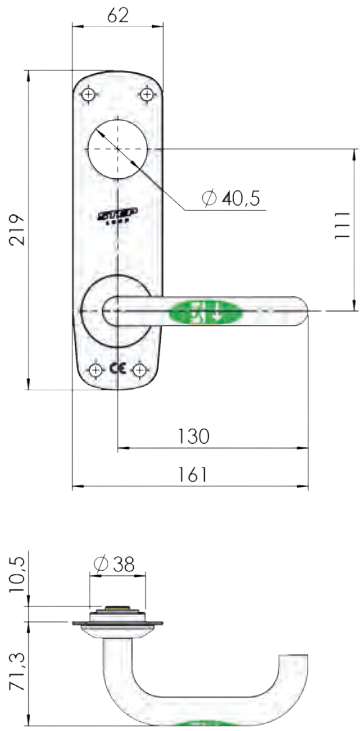

Måttskiss STEP Exit.

STEP Exit (ST17903) med ytfinish i blankpolerat rostfritt stål.

STEP Exit (ST17904) med ytfinish i borstat rostfritt stål.

STEP elektriska och mekaniska låsprodukter

På följande sidor har vi samlat våra andra elektriska och mekaniska låsprodukter; utanpåliggande lås, automatiska kantreglar, elektriska skåplås, ellås för industriportar samt mekaniska brytskydd.

STEP
Stendal El AB

STEP 8

– Utanpåliggande lås i minimal design

STEP 8 är ett utanpåliggande lås som snabbt monteras direkt på karmen. STEPs unika listtrycksteknik i kombination med minimala mått och rostfritt stål ger STEP 8 en driftsäker funktion med stilren design.

STEP 8 är en perfekt lösning för dörrmiljöer där ett lås ska monteras i efterhand eller där du inte vill eller kan montera ett infällt lås, exempelvis på grund av utrymmesskäl, i dörrar där det förekommer asbest eller i dörrar med högt kulturvärde.

Låset kan användas som ersättare till magnetlås samt kombineras med dörr-automatik och/eller brandlarm. Det kan monteras vertikalt eller horisontellt i både enkel- och pardörrar. Ett utanpåliggande montage är mycket enkelt att installera. Inga förändringar behöver göras i det befintliga urtaget.

STEP 8 med eller utan vinkelkonsol
STEP 8 består av två rejäla delar, en hake som monteras på dörrbladet och ett elslutbleck i en konsol som monteras direkt på karmens undersida.

Beroende på var STEP 8 ska monteras finns det flera kompletterande vinkelkonsoler som tillbehör.

Omvänd funktion för dörrar med utrymningskrav
I omvänd funktion är STEP 8 anpassad till utrymningsdörrar med utrymnings-terminal eller utrymningsknapp. Låset klarar ett högt listtryck på upp till 150 kg, vilket möjliggör en säker utrymning.

STEP 8 finns även i rättvänd funktion.

STEP 8

Tekniska data

Strömförbrukning i rättvänd och omvänd funktion	
24 V DC + 15 % - 10 %	12 V DC + 15 % - 10 %
110 mAh / max 300 mA	220 mAh / max 600 mA

Strömförbrukning 0 mA för vridfall i vila (rättvänd = låst, omvänd = olåst)

Artikelnummer	Benämning
ST880	STEP 8, rättvänd funktion 24 V DC.
ST880-12	STEP 8, rättvänd funktion 12 V DC.
ST881	STEP 8, omvänd funktion 24 V DC.
ST881-12	STEP 8, omvänd funktion 12 V DC.
ST890	STEP 8, rättvänd funktion 24 V DC med vinkelkonsol.
ST890-12	STEP 8, rättvänd funktion 12 V DC med vinkelkonsol.
ST891	STEP 8, omvänd funktion 24 V DC med vinkelkonsol.
ST891-12	STEP 8, omvänd funktion 12 V DC med vinkelkonsol.
Artikelnummer tillbehör	**Benämning**
ST860	Vinkelkonsol. Med hus, 90 grader.
ST861	Vinkelkonsol. Anpassad för skjutdörr.
ST862	Vinkelkonsol. Med hus, 45 grader.
ST863	Fästplatta för hake.
ST864	Hake.
ST9088	Distans.

ST9088 ST860 ST861 ST682 ST683 ST864

- Durability: Grade X enligt SS-EN 14846.
- Corrosion: Grade M enligt SS-EN 14846.
- Omvänd funktion anpassad till krav enligt SS-EN 13637.
- Mikrobrytare enpoligt växlande, max. 30 V DC, 1A.
- Skyddsdiod finns inbyggd.
- Inbyggd indikering för avkänning att dörren är stängd/öppen (kolvkontakt).
- Brythållfasthet 9 kN (≈ 900 kg).
- Garanterar öppning trots listtryck på 1,5 kN (≈ 150 kg) i rättvänd och omvänd funktion.
- Knacksäkrad.
- Vändbar för att passa höger- och vänsterdörrar.

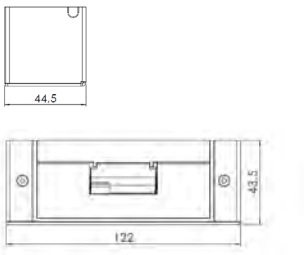

Måttskiss STEP 8.

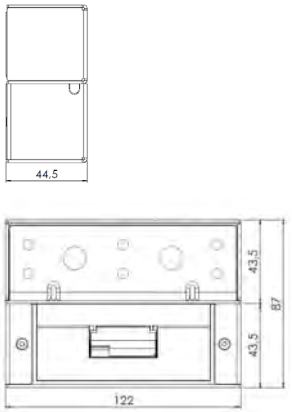

Måttskiss STEP 8 med vinkelkonsol.

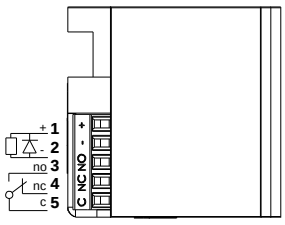

Kopplingsschema. Inkoppling sker med skruvplint.

STEP 8 för montering under karmen.

STEP 8 med vinkelkonsol med hus, 90 grader.

Med STEPs unika listtrycksteknik

Ett vanligt problem är att dörren utsätts för tryck, exempelvis på grund av att dörren är lite skev eller att det samlats grus eller snö vid tröskeln. STEP 8 är utrustad med STEPs unika listtrycksteknik som gör att dörren kan låsa upp, även om den utsätts för tryck på upp till 150 kg.

- **Tätningslister och tryckskillnader** – listtrycksfunktionen gör att dörren alltid kan låsas upp, trots att haken spänner mot elslutblecket.

- **Dörrautomatik** – listtrycksfunktionen i kombination med en snabb upplåsning gör att dörren öppnas snabbt och utan risk för att fastna.

- **Utrymningsdörr** – listtrycksfunktionen säkerställer att brandlarmet kan frilägga låsningen, trots tryck mot dörren av folkmassa, tätningslister, tryckskillnader eller sneda dörrar.

STEP 21 och 22

– Automatiska kantreglar med listtrycksteknik

STEP 21 och 22 är två automatiska kantreglar för pardörrar där två dörrblad stängs mot varandra. De är utrustade med STEPs unika listtrycksteknik som gör att dörren kan öppna, trots att den utsätts för ett högt tryck.

Automatiska kantreglar används vid pardörrar som automatiskt ska låsa när de två dörrbladen stängs mot varandra. Det dörrblad som stängs först kallas för passivt dörrblad och det som stängs sist kallas för aktivt dörrblad.

Funktion
De automatiska kantreglarna monteras vanligtvis på den övre och nedre delen av det passiva dörrbladet, där du vill att det passiva dörrbladet ska låsa automatiskt när det aktiva dörrbladet stängs. Det aktiva dörrbladet blir därefter automatiskt låst med ett vanligt lås i det passiva dörrbladet.

På samma sätt är automatiska kantreglar konstruerade för att automatiskt låsa upp det passiva dörrbladet varje gång det aktiva dörrbladet öppnas.

För både trä-, stål- och aluminiumdörrar
STEP 21 är anpassad för trä- eller ståldörrar, STEP 22 är anpassad för aluminiumdörrar.

STEP 21

STEP 22

Tekniska data

Artikelnummer	Benämning
STEP 21	Anpassad för trä- eller ståldörrar.
STEP 21DH*	Anpassad för Daloc dörrar, högerhängd.
STEP 21DV*	Anpassad för Daloc dörrar, vänsterhängd.
STEP 21R-H	Anpassad för Robust ståldörrar, högerhängd.
STEP 21R-H	Anpassad för Robust ståldörrar, vänsterhängd.
STEP 22	Anpassad för aluminiumdörrar.
Artikelnummer tillbehör	**Benämning**
ST953-1	Slutbleck för STEP 21 och STEP 22.
ST953-2	Glidbleck för STEP 21 och STEP 22.

* Klarar ej listtryck.

- Material av stål för brandklassade dörrar.
- Regelkolv 16 mm.
- Regelkolvens utlåsning är 16 mm.
- Regelkolven är justerbar + 25 mm.
- Garanterar öppning trots listtryck.

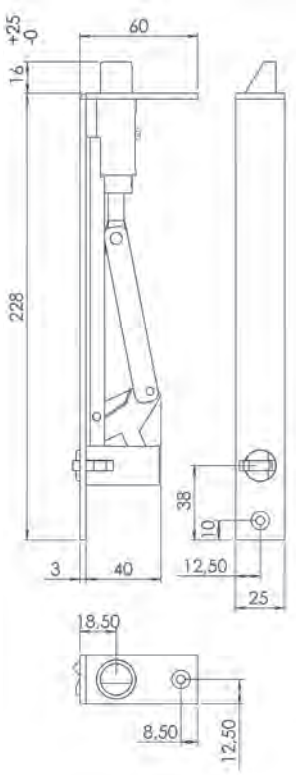

Måttskiss STEP 21.

Med STEPs unika listtrycksteknik

Ett vanligt problem är att dörren utsätts för tryck, exempelvis på grund av att dörren är lite skev eller att det samlats grus eller snö vid tröskeln. STEP 21 och 22 är utrustade med STEPs unika listtrycksteknik som gör att dörren kan låsa upp, även om den utsätts för tryck.

- **Tätningslister och tryckskillnader** – listtrycksfunktionen gör att dörren alltid kan låsas upp.

- **Dörrautomatik** – listtrycksfunktionen i kombination med en snabb upplåsning gör att dörren öppnas snabbt och utan risk för att fastna.

- **Utrymningsdörr** – listtrycksfunktionen säkerställer att det passiva dörrbladet kan öppna, trots tryck mot dörren av folkmassa, tätnings lister, tryckskillnader eller sneda dörrar.

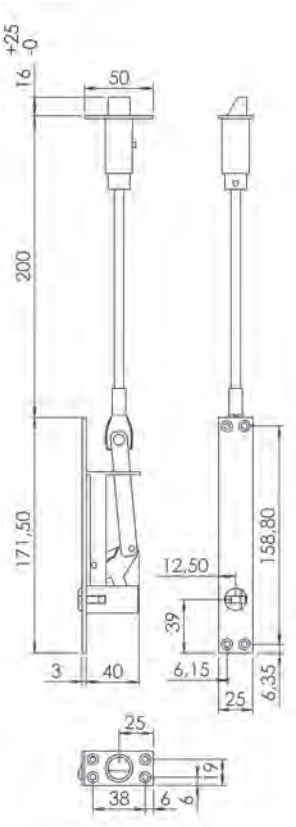

Måttskiss STEP 22.

STEP 35

– Kompakt och starkt elektriskt skåplås

STEP 35 är ett elektriskt skåplås speciellt anpassad för att fällas in i olika typer av förvaring, exempelvis butiksinredningar, förvaringsskåp eller medicinskåp.

Infällt ellås för butiksinredning och skåp
STEP 35 är ett elektriskt skåplås med frontstolpe i rostfritt stål designat för att kunna fällas in direkt i skåpgaveln, utan att stjäla utrymme från skåpets volym.

Kompakt och starkt
STEP 35 är ett starkt ellås som klarar höga brytkrafter. Det är vändbart och kan monteras vertikalt eller horisontellt vilket gör att det ofta går att hitta en bra placering.

STEP 35 finns med plan eller vinklad stolpe.

Indikering av luckans position
Låset har en inbyggd mikrobrytare som känner av om dörren är öppen eller stängd.

STEP
35

Tekniska data

Strömförbrukning i rättvänd och omvänd funktion	
24 V DC + 10 % - 10 %	12 V DC + 10 % - 10 %
61 mA	124 mA

Artikelnummer	Benämning
ST202-B	Rättvänd funktion 24 V DC, vinklad montagestolpe.
ST202-B-12	Rättvänd funktion 12 V DC, vinklad montagestolpe.
ST202-D	Omvänd funktion 24 V DC, vinklad montagestolpe.
ST202-D-12	Omvänd funktion 12 V DC, vinklad montagestolpe.
ST203-E	Rättvänd funktion 24 V DC, plan montagestolpe.
ST203-E-12	Rättvänd funktion 12 V DC, plan montagestolpe.
ST203-F	Omvänd funktion 24 V DC, plan montagestolpe.
ST203-F-12	Omvänd funktion 12 V DC, plan montagestolpe.
Artikelnummer tillbehör	**Benämning**
ST210	Kontakt med stift för STEP 35.
ST211	Kontakt med stift för ST3500.
ST3500	Halogenfri anslutningskabel, 5 meter inkl. kontakt.

- Brythållfasthet 4 kN (≈ 400 kg).
- Finns i rättvänd- och omvänd funktion.
- Material: rostfritt stål.
- Stolpe i borstat rostfritt stål t=2 mm.

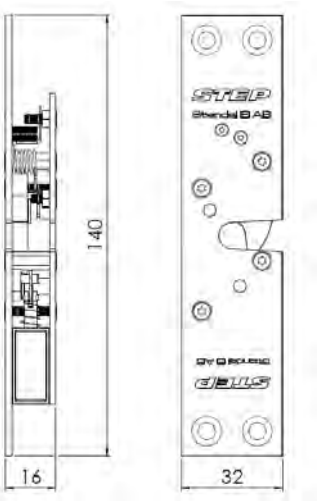

Måttskiss STEP 35 med plan stolpe.

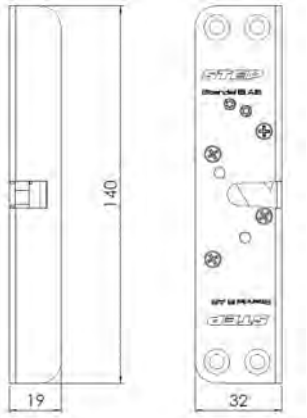

Måttskiss STEP 35 med vinklad stolpe.

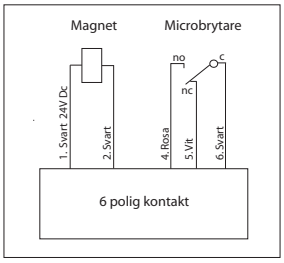

Kopplingsschema.

STEP 36

– Elektriskt skåplås med små dimensioner

STEP 36 är ett elektriskt skåplås anpassat för exempelvis medicinskåp, förvaringsboxar, butiksinredning eller liknande. Beroende på stolpe kan låset monteras som infällt eller utanpåliggande.

Små dimensioner och många montagealternativ
STEP 36 är ett elektriskt skåplås som kräver minimalt utrymme och är mycket enkelt att installera.

Låset finns med två olika montagestolpar. En vinklad stolpe som kan fällas in i skåpgaveln och en box för ett utanpåliggande montage.

Indikering och dörröppnare
STEP 36 är även utrustad med mikrobrytare som känner av om luckan är öppen eller stängd. Indikeringsarmen fungerar dessutom som öppningsmekanism och öppnar luckan vid upplåsning.

STEP 36

Tekniska data

Strömförbrukning i rättvänd och omvänd funktion	
24 V DC + 10 % - 10 %	12 V DC + 10 % - 10 %
230 mA	420 mA

Artikelnummer	Benämning
ST3601	Rättvänd funktion 24 V DC, vinklad montagestolpe.
ST3601-12	Rättvänd funktion 12 V DC, vinklad montagestolpe.
ST3602	Rättvänd funktion 24 V DC, utanpåliggande montage.
ST3602-12	Rättvänd funktion 12 V DC, utanpåliggande montage.

- Brythållfasthet 4 kN (≈ 400 kg).
- Finns i rättvänd funktion.
- Material: rostfritt stål.
- Stolpe i borstat rostfritt stål t=2 mm.

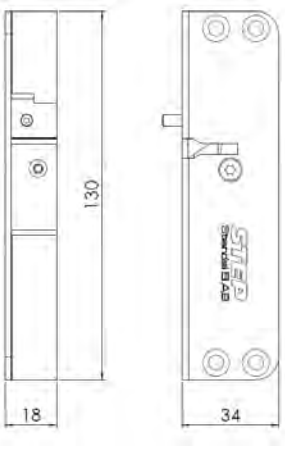

Måttskiss STEP 36 med vinklad stolpe.

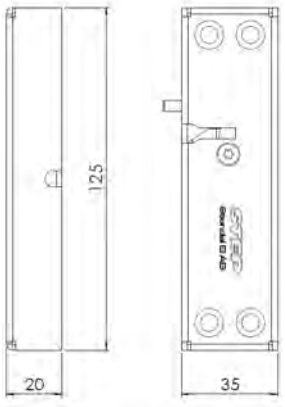

Måttskiss STEP 36 med box.

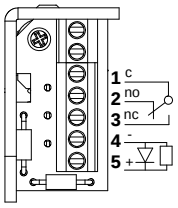

Kopplingsschema.

STEP 50

– Kraftigt ellås för industriportar

STEP 50 är ett högkvalitativt ellås för industriportar. De elektriskt låsta portarna styrs bekvämt och säkert via exempelvis ett passersystem.

Hög driftsäkerhet
Låset är speciellt utvecklat för att klara av tuffa miljöer som garage och industrilokaler.

Säkerhet
STEP 50 använder ingen spänning vid låsningen, utan öppnas endast med spänning som kan brytas direkt då porten lämnar sitt stängda läge. Portens status låst/upplåst och öppen/stängd känns av med två mikrobrytare. Om låset kopplas till en larmanläggning, ger detta larm om porten tvångsöppnas.

STEP 50 står emot krafter på 1000 kg.

STEP 50

Tekniska data

Strömförbrukning i rättvänd funktion
24 V DC + 15 % - 10 %
313 mA olåst

Artikelnummer	Benämning
ST527	Elektriskt lås för takskjutportar, inklusive 5 meter halogenfri kabel.

Artikelnummer tillbehör	Benämning
ST527-1	Låsvinkel avsedd för port med vertikallyftsystem/höglyftssystem*
ST527-2	Låsvinkel avsedd för port med standardlyftsystem/höglyftssystem*
ST527-3	Eurocylinder inklusive 2 stycken nycklar
ST527-5	Infällningskassett avsedd för montage med ST527-2
ST527-7	Låssläde avsedd för port med standardlyftsystem/låglyftsystem*
ST527-9	Låssläde avsedd för port med standardlyftsystem/låglyftsystem Hörmann*

* De olika systemen kan se mycket olika ut och varierar från port till port. Vi rekommenderar därför att du testar dig fram för att se vilken låsvinkel och låssläde som passar just ditt montage.

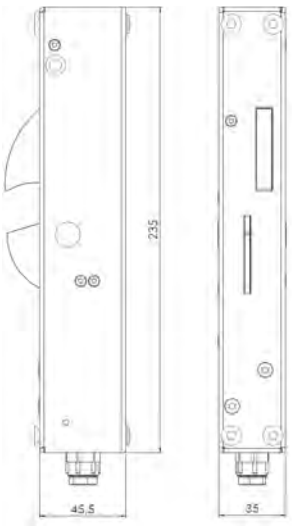

Måttskiss STEP 50.

ST527-1	ST527-2	ST527-5	ST527-7	ST527-9

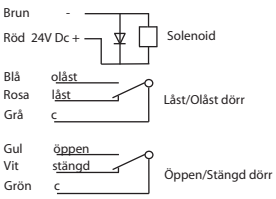

Kopplingsschema.

- Mikrobrytare enpoligt växlande, max. 30 V DC, 1 A.
- Inbyggd indikering för avkänning att porten är stängd/öppen (kolvkontakt) och låst/olåst (spärrkontakt) för koppling till passersystem, larmanläggning etc.
- Brythållfasthet 10 kN (≈ 1000 kg).
- Skyddsdiod finns inbyggd.
- Material: låshus i rostfritt stål, låshake i härdat stål.

Brytskydd

– Ökar säkerheten i dörrmiljön

STEP brytskydd ökar säkerheten i dörrmiljön genom att försvåra för en tjuv att bryta sig in mellan dörren och karmen. Brytskydden är tillverkade i rostfritt stål.

Utanpåliggande eller infällt montage

- Brytskydd 285 mm. Brytskyddet täcker låshuset och monteras infälld i dörrbladet.
- Brytskydd 2300 mm finns i två varianter, en för infälld montering i dörrbladet, och en för ett utanpåliggande montage. Längden på brytskyddet kan kapas och anpassas till dörrens längd.

En kopplande brytskyddsstolpe säljs separat.

Brytskyddsstolpar
Brytskydden passar att monteras tillsammans med stolpar anpassade för STEP 40/90 Preload, STEP 90 Release och STEP 60 Silent.

Tekniska data

Artikelnummer	Benämning
ST6059	Brytskydd 285 mm, infästning dörrspringa (täcker låshuset).
ST6090	Brytskydd 2300 mm, infästning utsida dörrblad (anpassas till dörrens längd).
ST6095	Brytskydd 2300 mm, infästning dörrspringa (anpassas till dörrens längd).

ST6059 ST6090 ST6095

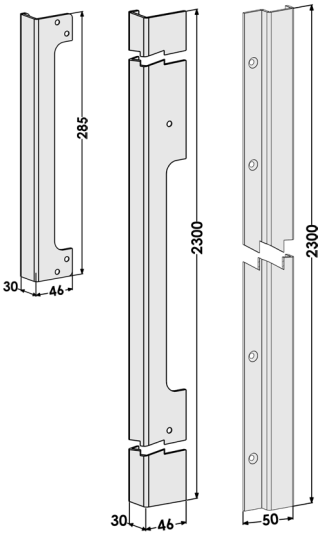

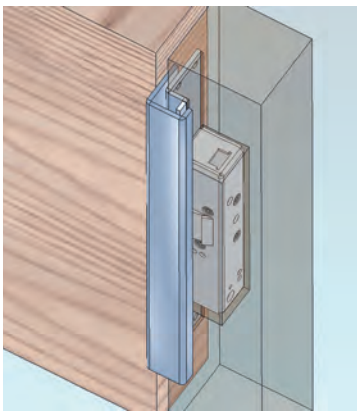

Infällt brytskydd monterat med elslutbleck och brytskyddsstolpe.

Artikelnummer	Benämning
ST4063	Brytskyddsstolpe höger/vänster för Connect enkelfall. Monteras på STEP 40/90/48/89 Preload eller STEP 90 Release.
ST4163	Brytskyddsstolpe höger/vänster för Connect/Modul dubbelfall. Monteras på STEP 40/90/48/89 Preload eller STEP 90 Release.
ST4065H	Brytskyddsstolpe höger för Modul/Smalprofil monteras på STEP 40/90 Preload eller STEP 90 Release.
ST4065V	Brytskyddsstolpe vänster för Modul/Smalprofil monteras på STEP 40/90 Preload eller STEP 90 Release.
ST6549	Brytskyddsstolpe höger för Modul/Smalprofil monteras på STEP 60 Silent.
ST6550	Brytskyddsstolpe vänster för Modul/Smalprofil monteras på STEP 60 Silent.
ST6563	Brytskyddsstolpe höger/vänster för Connect enkelfall monteras på STEP 60 Silent.
ST6564	Brytskyddsstolpe höger/vänster för Connect/Modul dubbelfall monteras på STEP 60 Silent.

ST4063 ST4163 ST4065H ST4065V ST6549 ST6550 ST6563 ST6564

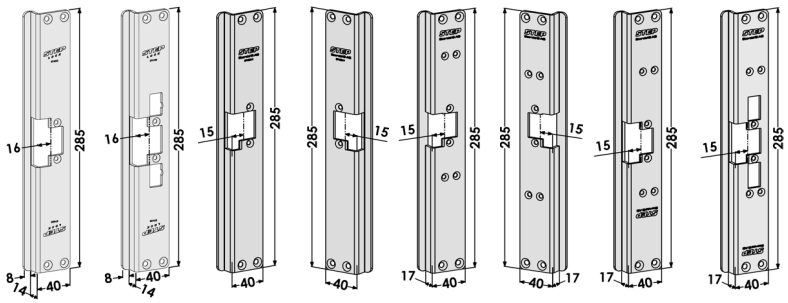

STEP Låslösningar löser både vardagliga och komplexa problem

Vissa dörrmiljöer kräver mer än andra. Tack vare vår produktbredd kan vi erbjuda komplexa kombinationslösningar, som exempelvis utrymning och återinrymning med brandskydd och tillgänglighet i samma dörrmiljö. Därmed finns det nu möjlighet att lösa problematik som traditionellt sett har varit svåra att lösa.

STEP
Stencel AB
ST4035

Resistant escape solution

– En nattlåsning med utrymningsmöjlighet

RES är en låslösning som bygger på en kombination av elslutblecken STEP 60 Silent och STEP 18 Secure. Lösningen är anpassad för arbetsplatser med varierade arbetstider där personalen måste kunna utrymma även efter att säkerheten höjts för natten.

Lösningen bygger på att STEP 60 Silent används som daglås och STEP 18 Secure som nattlås. Dagtid är daglåset aktivt och låses upp med en öppna-knapp eller en läsare, medan nattlåset är inaktivt. Nattetid höjs säkerheten och båda låsen aktiveras. Nattlåset kan då styras så att det låser upp:

- vid engreppsöppning av det mekaniska utrymningslåset
- vid utlöst brandlarm
- via nödutrymningsknapp

På så sätt är det möjligt att både höja säkerheten för natten och samtidigt kunna utrymma lokalen vid en nödsituation.

STEP 60 SILENT

STEP 18 SECURE

Ingående låsprodukter

Daglås		
Elslutbleck rättvänd funktion	**Dörrlås vid tryckesöppning**	**Dörrlås vid draghandtag**
STEP 60 Silent	Assa 722-MG + 179-A	Assa 732-MG + 179-B

Nattlås		
Elslutbleck omvänd funktion	**Dörrlås**	**Klass enligt SS-EN1627**
STEP 18 Secure	Assa 411	-
STEP 18 Secure	Assa 511 *	RC3, RC4

* För mer information om dörrar och beslagning, se vår lösningsbroschyr för säkerhetsdörrar.

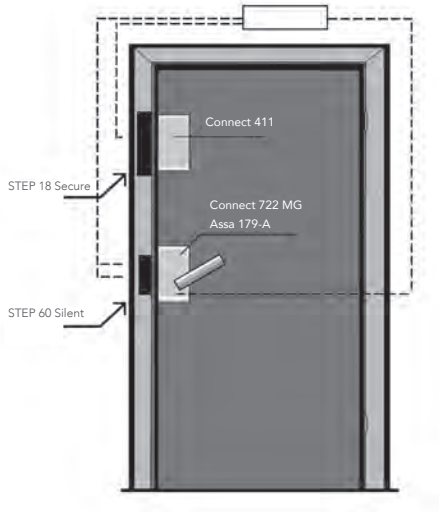

RES är en kombination mellan STEP 60 Silent som daglås och STEP 18 Secure som nattlås.

Säkerheten höjs under kvällen och natten, eller dygnet runt

Daglåset låses mellan passagerna under dagen och kan alltid öppnas via nödhandtaget. På kvällen och natten kompletteras dörren av ett omvänt regelelslutbleck. Dörren blir alltid öppningsbar från insidan, även om säkerheten höjs från utsidan. Detta innebär att personer som är kvar i lokalerna alltid kan utrymma vid behov.

Funktionsbeskrivning

Dagtid
- Dagtid är daglåset aktivt och nattlåset inaktivt.
- En öppnaknapp eller läsare används vid passage.

Nödöppning dagtid
- Nödöppning sker med nödhandtaget.

Nattetid
- Daglåset och nattlåset är aktivt.
- Nattlåset och daglåset öppnas via en öppnaknapp eller läsare.

Nödöppning nattetid
- Nödöppning sker med nödhandtaget.
- Nattlåset låses upp då mikrobrytaren i daglåset påverkas via nödhandtaget.
- Nattlåset låser igen när dörren stängs (val beroende på återinrymningskrav).

Option
- Öppning av nattlåset via ett centralt brandlarmsystem.
- Öppning av nattlåset via en nödöppningsknapp.

Att tänka på
- Larmförbikoppling via nödhandtag, internt larm.
- Larm vid strömbortfall då nattlåset låses via batteribackup.

Brandcellsgränser
- Lösningen får användas tillsammans med godkända dörrar i högst brandteknisk klass E/EI 60.

Lösning för dörrmiljöer med många krav

I sjukhusmiljö ställs det höga krav på beslagen. De ska kunna stänga ute obehöriga, underlätta för vårdpersonalen och samtidigt behålla en hög patientsäkerhet. Med andra ord ska de parallellt hantera både utrymning, återinrymning, brandkrav, intrångskrav och dörrautomatik.

Traditionella låsningar har ofta svårt att kombinera dessa kravställningar. Det uppstår problem varje gång någon använder dörrens nödöppningsbehör utan att det är en nödsituation. Dörren blir då helt olåst och måste återställas manuellt varje gång.

Lösning för dörrar med eller utan dörrautomatik
STEPs lösning klarar ovanstående kravställningar. För dörrar med dörrautomatik bygger lösningen på en kombination av elslutblecket STEP 92 Preload och ett dubbelfallås med trycke. Elslutblecket hanterar tillträde, brandkrav, återinrymning och dörrautomatik, medan dubbelfallåset hanterar utgång och utrymning från insidan. För dörrar utan dörrautomatik används istället STEP 90 Preload.

STEP 90 och 92 Preload tål listtryck och kan öppna trots en belastning på upp till 40 kg.

En stor fördel att alla dörrar används på samma sätt
Att kunna ta sig ut på samma sätt både till vardags och vid en eventuell nöd-situation är en viktig aspekt ur säkerhetssynpunkt. Med vår lösning säkerställer du att alla lokalens dörrar, både med och utan dörrautomatik, kan användas på samma sätt.

Lösningen är framtagen för sjukhus men fungerar lika bra i andra typer av dörrmiljöer.

STEP 90 PRELOAD

STEP 92 PRELOAD

Ingående låsprodukter

Ingående låsprodukter vid dörrautomatik		
Elslutbleck rättvänd/omvänd funktion	**Dörrlås vid tryckesöppning och återinrymning via brandlarm**	**Dörrlås vid utrymning enligt SS-EN 179 och återinrymning via brandlarm**
STEP 92 Preload	Assa 622 (valfritt trycke)	Assa 722* (nödbehör 179-F)
STEP 92 Preload	Assa Modul 509 (valfritt trycke)	Assa 722* (nödbehör 179-F)

Ingående låsprodukter utan dörrautomatik		
Elslutbleck omvänd funktion	**Dörrlås vid tryckesöppning och återinrymning via brandlarm**	**Dörrlås vid utrymning enligt SS-EN 179 och återinrymning via brandlarm**
STEP 90 Preload	Assa 622 (valfritt trycke)	Assa 722* (nödbehör 179-F)
STEP 90 Preload	Assa Modul 509 (valfritt trycke)	Assa 722* (nödbehör 179-F)

* Utpassering via trycke, upplåsning via tidur eller öppnaknapp.

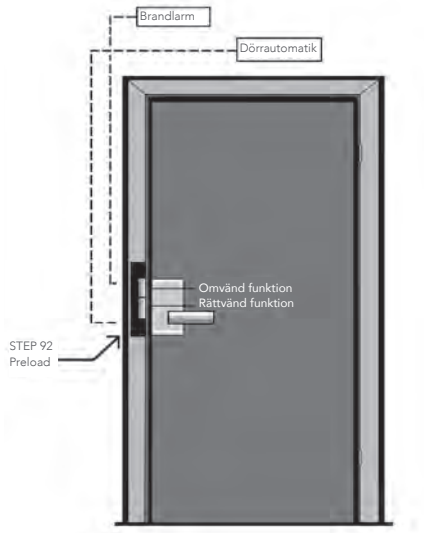

Med dörrautomatik.

Obehöriga tar sig inte in, samtidigt som det alltid finns möjlighet att utrymma

Dörren går alltid att öppna från insidan och låser igen efter varje passage, även om nödöppningsbehöret har använts. Personer som är i lokalerna kan därför alltid utrymma vid behov, samtidigt som obehöriga inte kan ta sig in.

Om brandlarmet aktiveras blir elslutblecket strömlöst. Dörren kan då även öppnas från utsidan vilket säkerställer återinrymning och att exempelvis räddningspersonal kan ta sig in.

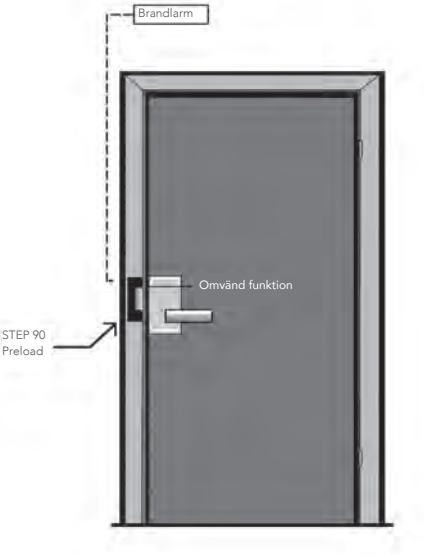

Utan dörrautomatik.

Funktionsbeskrivning vid dörrautomatik

Inpassage
- Inpassering efter kod eller tag sker via armbågskontakt eller trycke.

Alternativt:
- Inpassering under dagtid sker via armbågskontakt eller trycke. Kvällstid krävs behörig kod eller tag.

Utpassage
- Utpassering sker via trycke eller armbågskontakt.

Nödöppning
- Nödöppning sker med trycke i nedåtgående rörelse.

Alternativt:
- Nödöppning sker med nödhandtag enligt SS-EN 179.

Återinrymmning
- Återinrymning sker via utvändigt trycke efter aktiverat brandlarm kopplat till den övre låsningen i STEP 92 Preload.

Brandcellsgränser
- Lösningen kan användas tillsammans med godkända dörrar i högst brandteknisk klass E/EI 120.

Funktionsbeskrivning utan dörrautomatik

Inpassage
- Inpassering efter kod eller tag sker via trycke.

Alternativt:
- Inpassering under dagtid sker via trycke. Kvällstid krävs behörig kod eller tag.

Utpassage
- Utpassering sker via trycke.

Nödöppning
- Nödöppning sker med trycke i nedåtgående rörelse.

Alternativt:
- Nödöppning sker med nödhandtag enligt SS-EN 179.

Återinrymmning
- Återinrymning sker via utvändigt trycke efter aktiverat brandlarm kopplat till STEP 90 Preload.

Brandcellsgränser
- Lösningen kan användas tillsammans med godkända dörrar i högst brandteknisk klass E/EI 120.

Lösning för säkerhetsdörrar

Elslutblecket STEP 18 Secure™ i RC-utförande är godkänd att användas tillsammans med Stålprofils inbrottsskyddande dörrar i klass RC3 och RC4, och i Hellbergs dörrar i klass RC3. Proverna är gjorda hos RISE enligt standarden SS-EN 1627.

För att en dörr ska bli godkänd krävs att den genomgår ett skarpt prov tillsammans med sin beslagning. Proverna ska motsvara olika typer av inbrottsförsök och visa att dörren och dess beslagning kan stå emot den typ av inbrott som den är konstruerad för att klara.

Proverna utförs hos det oberoende kontrollorganet RISE (tidigare SP) enligt standarden SS-EN 1627, som är gällande i Sverige och Europa för klassindelning av dörrens inbrottsskydd med monterade låsenheter.

- **Klass RC3** - dörren och dess beslag klarar att stå emot ett inbrottsförsök med 5 minuters aktiv angreppstid.
- **Klass RC4** - dörren och dess beslag klarar att stå emot ett inbrottsförsök med 10 minuters aktiv angreppstid.

STEP 18 Secure i RC-utförande för inbrottsklassade dörrar
STEP 18 Secure, med artikelnummer listade på följande sida, är ett förstärkt elslutbleck speciellt framtagen för säkerhetsdörrar. Det är provat och godkänt tillsammans med Stålprofils inbrottsklassade dörrar i klass RC3 och RC4 och med Hellbergs dörrar i RC3.

STEP 18 SECURE

Hög säkerhet, driftsäkerhet och flexibilitet med STEP 18 Secure

Bilden visar STEP 18 Secure monterat med Stålprofil i ett skarpt prov hos RISE.

STEP 18 Secure kombinerar hög slitstyrka och inbrottsskydd med driftsäkerhet och flexibilitet. Det passar dörrar som används högfrekvent och som ska låsas mellan varje passage.

- Elslutblecket kan användas i rättvänd funktion i lokaler med låga krav på utrymning. Enligt Svenska Brandskyddsföreningens rekommendation är det lokaler där cirka 10 personer vistas och där samtliga har mycket god lokalkännedom samt tillgång till nyckel.
- Elslutblecket kan användas i omvänd funktion i lokaler som kräver en högre grad av utrymningssäkerhet, under förutsättning att kabeln är dold och inte kan kommas åt vid ett inbrottsförsök. STEP 18 Secure kan då låsas upp med nödöppningsterminal (nödöppningsknapp). Under dagtid kan utrymningsvägen även säkerställas genom att STEP 18 Secure låses upp mot väsentlig funktion.
- För att få brandtillhållning förses dörren med ytterligare ett fallås.
- Ska dörrmiljön hantera dörrautomatik kompletteras det eventuella fallåset med valfritt elslutbleck. Om dörren samtidigt ska behålla brandtillhållningen krävs ett brandgodkänt elslutbleck, exempelvis STEP 90 Preload eller STEP 60 Silent.

Beslagning

Regelelslutbleck STEP 18 Secure är speciellt anpassad för montering tillsammans med mekaniskt lås Assa 511.

Beslagning för Stålprofil

- För RC3 krävs **ett** STEP 18 Secure i stålprofilsystem 57000, 59000, 77000 eller 79000.
- För RC4 krävs **två** STEP 18 Secure i stålprofilsystem 57000, 59000, 77000 eller 79000.

Många dörrtillverkare tillverkar ståldörrar enligt stålprofilsystemet. Läs mer på www.stålprofil.se under flikarna Kontakt, Tillverkare i Sverige.

Beslagning för Hellbergs dörrar

- För RC3 krävs **ett** STEP 18 Secure i dörren Hellbergs HI-SD-RC3.

Ingående låsprodukter

Elslutbleck	Dörrhängning	Funktion	Dörrlås
ST180-AS*	Vänster	Rättvänd	Assa 511
ST180-BS*	Höger	Rättvänd	Assa 511
ST181-AS* **	Vänster	Omvänd	Assa 511
ST181-BS* **	Höger	Omvänd	Assa 511

* 24 V DC är standard. För 12 V DC tillkommer ”12”, till exempel ST180-AS12.
** Kabeln ska vara dold och får inte kunna kommas åt vid ett eventuellt inbrottsförsök.

Montagestolpe	Benämning
ST1805-A	Plan extra förstärkt stolpe, vänster. För stålprofilsystem.
ST1805-B	Plan extra förstärkt stolpe, höger. För stålprofilsystem.
ST1882-A	Plan extra förstärkt stolpe, vänster. För Hellbergs HI-SD-RC3.
ST1882-B	Plan extra förstärkt stolpe, höger. För Hellbergs HI-SD-RC3.

Lösning för flerbostadshus

STEP elslutbleck är utrustade med en patenterad listtrycksteknik som höjer driftsäkerheten i alla typer av dörrmiljöer. Produkterna i Preload-serien är tack vare listtryckstekniken, sina små mått och höga kvalitet särskilt lämpliga att installeras i flerbostadshus.

I många flerbostadshus är det ett vanligt problem att dörren efter en tid börjar kärva när den ska öppnas. Ofta innebär det att fastighetsskötaren måste rycka ut i tid och otid för att felsöka och återställa dörrens funktion.

Orsaken till den här typen av driftstopp kan bero på flera orsaker, exempelvis:

- Att dörren har blivit lite skev
- Tryck uppstår från tätningslisterna
- Snö eller grus har samlats vid tröskeln
- Temperaturskillnader på insidan respektive utsidan av dörren
- Dörrautomatiken synkroniserar inte riktigt med låsningen

Driftsäkerhet som fungerar i verkligheten
För att förhindra den här typen av problem är alla STEP elslutbleck utrustade med en unik listtrycksteknik. Den patenterade tekniska lösningen ser till att dörren kan fungera normalt, även om den utsätts för tryck, och oavsett vad trycket orsakas av. STEP elslutbleck tål helt enkelt de påfrestningar som en dörr normalt utsätts för.

STEP

PRELOAD SERIES

STEP Preload – ett bra val för flerbostadshus

Preload-serien består av sex elslutbleck som passar dörrmiljöer med normala säkerhetskrav, vilket innefattar de flesta flerbostadshus.

Rejäla konstruktioner med minimala mått
Samtliga elslutbleck i Preload-serien har en hög brytstyrka och är testade för att tåla en hög öppningsfrekvens. Det är rejäla konstruktioner med minimala mått och en hög andel rostfritt stål vilket ger dem ett högt korrosionsskydd. I kombination med listtryckstekniken gör dessa egenskaper dem lämpliga att montera i alla typer av dörrmiljöer i flerbostadshus, som entrédörrar, förråd, tvättstugor, cykelrum och andra allmänna utrymmen.

- STEP 30 Preload - Med små mått som passar in i redan befintliga urtag för enkla elslutbleck
- STEP 40 Preload - Ordinarie låsning för normala säkerhetskrav
- STEP 90 Preload - Marknadens minsta brandklassade elslutbleck
- STEP 48 Preload - Elslutbleck med ett fast urtag för utlåsning av rak eller hakregel
- STEP 98 Preload - Brandklassat elslutbleck med fast urtag för utlåsning av rak eller hakregel
- STEP 92 Preload - Dubbla vridfall för dörrar med dörrautomatik

STEP 60 Silent höjer intrångssäkerheten
Vid de tillfällen det finns behov av att förstärka säkerheten ytterligare, till exempel i källardörrar eller cykelförråd, är STEP 60 Silent är ett lämpligt alternativ. Det kraftiga elslutblecket är utrustat med en spärrkontakt, ett elektriskt manövrerat knackskydd samt tål en högre brytstyrka, vilket ger en hög intrångssäkerhet. Vid behov kan dörrmiljön med fördel även kompletteras med ett STEP brytskydd.

Montagestolpar och tillbehör
Till elslutblecken finns ett brett utbud av montagestolpar i rostfritt stål anpassade för de flesta typer av dörrkarmar. Vi utvecklar ständigt vårt sortiment av montagestolpar och andra tillbehör så att det alltid ska finnas en lösning som passar.

STEP 30 Preload

STEP 40 och 90 Preload

STEP 48 och 98 Preload

STEP 92 Preload

STEP i Stockholmshem

En av våra nöjda kunder är Stockholmshem, Stockholms största bostadsbolag. De har monterat ett stort antal STEP elslutbleck i både entrédörrar och dörrar till gemensamma utrymmen. De väljer dessutom ofta att installera samma typ av elslutbleck i samtliga dörrar, något som ger stora fördelar vid montage, drift och underhåll.

Vi hjälper dig till rätt lösning

Vi har lång erfarenhet av projektering i både små och stora bostadshus och med marknadens bredaste sortiment har vi en lösning som passar dig och dina behov. Kontakta oss så hjälper vi dig!

STEP 60 Silent

Stolpsortiment

Montagestolpar, tillbehör och förstärkningsbehör

STEP 30 Preload.....88
STEP 40/90/48/98 Preload och STEP 90 Release.....92
STEP 48/98 Preload.....99
STEP 92 Preload och STEP 92 Release.....100
STEP 29 Silent 108
STEP 60 Silent.....109
STEP 15 Secure.....116
STEP 18 Secure.....117
STEP 28E Secure.....122

När det måste fungera.

Montagestolpar och tillbehör

Här hittar du ett urval av de ordinarie montagestolpar som finns för respektive elslutbleck. Vi utvecklar ständigt vårt sortiment och du hittar alltid de senaste uppdateringarna på vår webbplats. Kontakta oss gärna om du behöver hjälp.

Montagestolpar och tillbehör till STEP 30 Preload

Vinklade montagestolpar i rostfritt stål till STEP 30 Preload

Artikelnr.	Benämning	Mått	Plösmått
ST3501	Vinklad stolpe motsvarande 510.	180x35x13	15 mm
ST3502	Vinklad stolpe motsvarande 511.	180x35x13	15 mm
ST3505	Vinklad stolpe motsvarande 512.	300x26x35	5 mm
ST3506	Vinklad stolpe motsvarande 520.	180x46x10	26 mm
ST3507	Vinklad stolpe motsvarande 521.	180x46x12	26 mm
ST3525H	Vinklad stolpe motsvarande säkerhetsslutbleck 1887-1.	200x40x15	12 mm
ST3525V	Vinklad stolpe motsvarande säkerhetsslutbleck 1887-1.	200x40x15	12 mm
ST3526H	Vinklad stolpe motsvarande säkerhetsslutbleck 1887-2.	200x40x15	15 mm
ST3526V	Vinklad stolpe motsvarande säkerhetsslutbleck 1887-2.	200x40x15	15 mm
ST3527H	Vinklad stolpe motsvarande säkerhetsslutbleck 1887-3.	200x40x15	19 mm
ST3527V	Vinklad stolpe motsvarande säkerhetsslutbleck 1887-3.	200x45x15	19 mm
ST3532-1	Vinklad stolpe. Motsvarar säkerhetsslutbleck 1487-1.	200x40x15	13 mm
ST3532-2	Vinklad stolpe. Motsvarar säkerhetsslutbleck 1487-2.	200x40x15	15 mm
ST3551	Vinklad stolpe motsvarande 511T.	180x35x13	14,5 mm

ST3501 ST3502 ST3505 ST3506 ST3507 ST3525H ST3525V ST3526H

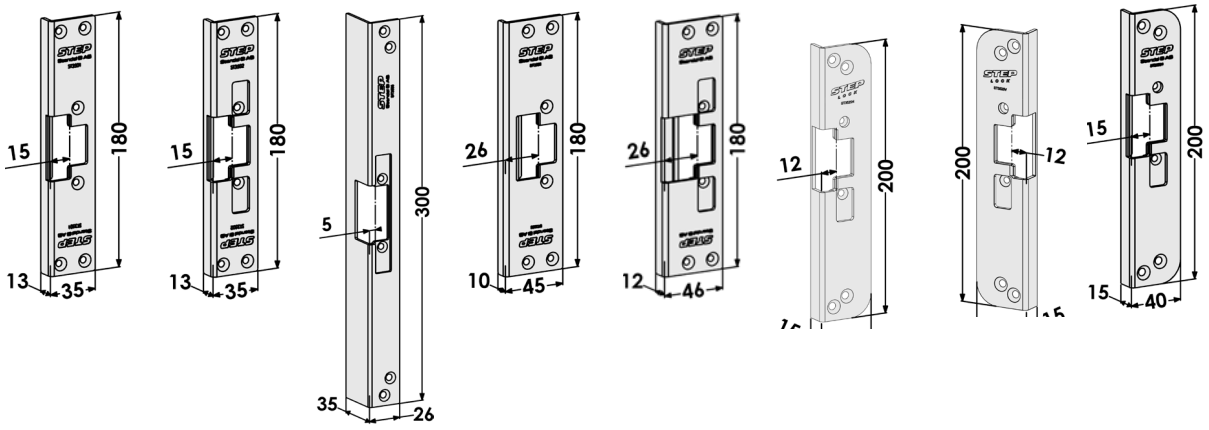

ST3526V ST3527H ST3527V ST3532-1 ST3532-2 ST3551

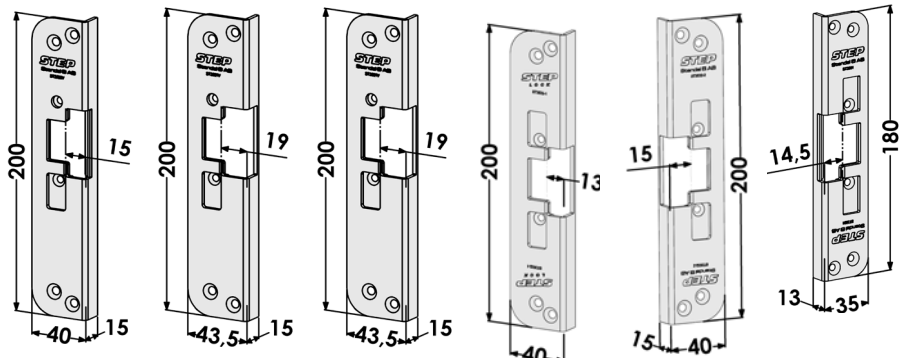

Plana montagestolpar i rostfritt stål till STEP 30 Preload

Artikelnr.	Benämning	Mått	Plösmått
ST3503	Plan stolpe motsvarande 507.	180x25	17 mm
ST3504	Plan stolpe motsvarande 505.	180x25	5 mm
ST3508	Plan stolpe motsvarande 528.	252x42	17 mm
ST3528H	Plan stolpe motsvarande säkerhetsslutbleck 1887-1.	200x40	12 mm
ST3528V	Plan stolpe motsvarande säkerhetsslutbleck 1887-1.	200x40	12 mm
ST3529-1	Plan stolpe motsvarande säkerhetsslutbleck 1487-1.	200x40	13 mm
ST3529-2	Plan stolpe motsvarande säkerhetsslutbleck 1487-2.	200x40	16 mm
ST3535H	Plan stolpe motsvarande säkerhetsslutbleck 1887-2.	200x40	15 mm
ST3535V	Plan stolpe motsvarande säkerhetsslutbleck 1887-2.	200x40	15 mm
ST3536H	Plan stolpe motsvarande säkerhetsslutbleck 1887-3.	200x40	18 mm
ST3536V	Plan stolpe motsvarande säkerhetsslutbleck 1887-3.	200x40	18 mm
ST3537V	Plan stolpe motsvarande säkerhetsslutbleck 1887-4.	200x40	20 mm
ST3537H	Plan stolpe motsvarande säkerhetsslutbleck 1887-4.	200x40	20 mm
ST3540	Plan stolpe.	170x45	20 mm
ST3541	Plan stolpe motsvarande standardslutbleck 1264-1.	150x36	12 mm

ST3503

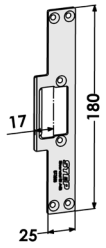

ST3504

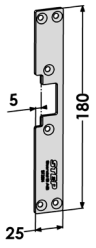

ST3528H

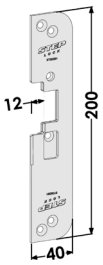

ST3528V

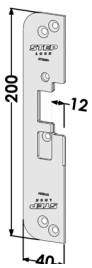

ST3529-1

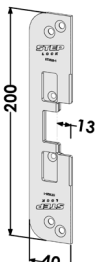

ST3529-2

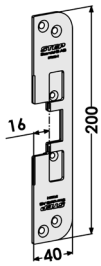

ST3535H

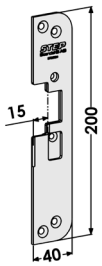

ST3535V

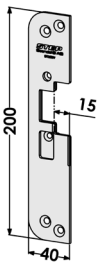

ST3536H

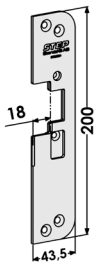

ST3536V

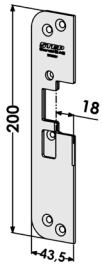

ST3537H

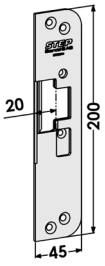

ST3537V

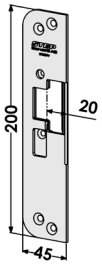

ST3508

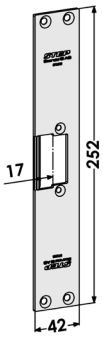

ST3540

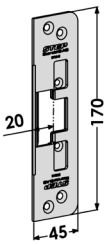

ST3541

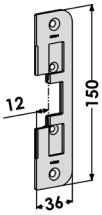

Montagestolpar i rostfritt stål anpassade för Sapa profilsystem

Artikelnr.	Benämning	Mått	Plösmått
ST3510	Stolpe anpassad för Sapa 2074.	245x54	21 mm
ST3511-13	Stolpe anpassad för Sapa 2050.	245x34,5	13 mm
ST3512	Stolpe anpassad för Sapa 2060.	245x36	17,5 mm
ST3586	Stolpe anpassad för Sapa 2086.	200x50,4	27,7 mm

ST3510 ST3511-13 ST3512 ST3586

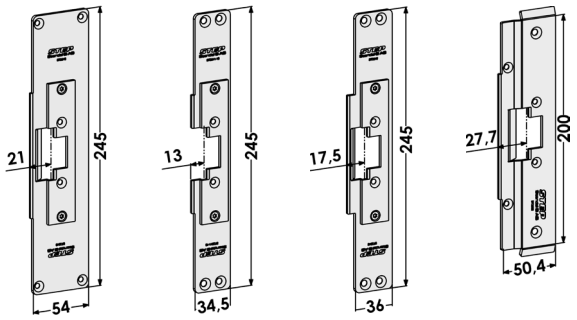

Montagestolpar i rostfritt stål anpassade för Schüco profilsystem

Artikelnr.	Benämning	Mått	Plösmått
ST3513	Stolpe anpassad för Schüco ADS 65.	245x49	27 mm
ST3514	Stolpe anpassad för Schüco ADS 70.	245x54	32 mm
ST3515	Stolpe anpassad för Schüco ADS 75.	245x59	37 mm
ST3516	Stolpe anpassad för Schüco ADS 80.	245x50	22 mm

ST3513 ST3514 ST3515 ST3516

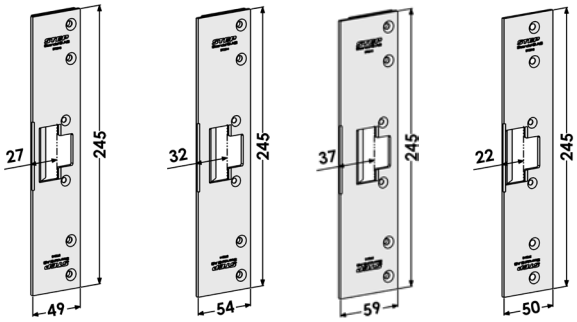

Montagestolpar i rostfritt stål anpassade för Aluprof profilsystem

Artikelnr.	Benämning	Mått	Plösmått
ST3585	Stolpe anpassad för Aluprof MB-104.	245x81	57 mm

ST3585

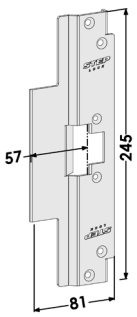

Utbytesmontagestolpar i rostfritt stål till STEP 30 Preload

Artikelnr.	Benämning	Mått	Plösmått
ST3539H	Stolpe höger, för utbyte från Connect fallås till Modul fallås med befintligt urtag i karmen för exempelvis stolpe 511.	180x35x13	15 mm
ST3539V	Stolpe vänster, för utbyte från Connect fallås till Modul fallås med befintligt urtag i karmen för exempelvis stolpe 511.	180x35x15	15 mm
ST3543H	Stolpe höger, för utbyte från Connect fallås till Modul fallås med befintligt urtag i karmen för exempelvis stolpe 511. För lås med enkelfall.	180x35x15	15 mm
ST3543V	Stolpe vänster, för utbyte från Connect fallås till Modul fallås med befintligt urtag i karmen för exempelvis stolpe 511. För lås med enkelfall.	180x35x15	15 mm

ST3539H ST3539V ST3543H ST3543V

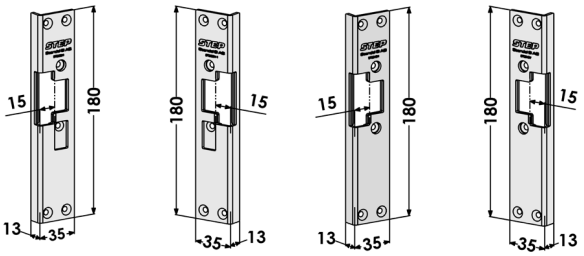

Kappa i rostfritt stål

Artikelnr.	Benämning	Mått	Plösmått
ST3076	Kappa som kan användas istället för elslutbleck för att erhålla en mekanisk funktion. Kan monteras tillsammans med alla STEP 30 Preload stolpar.	99x20,5x28	

ST3076

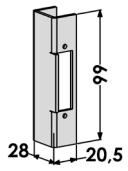

Halogenfri anslutningskabel

Artikelnr.	Benämning
ST4016	Halogenfri anslutningskabel, 7 m till STEP 30/40/90/48/98 Preload och STEP 90 Release.
ST4016-10	Halogenfri anslutningskabel, 10 m till STEP 30/40/90/48/98 Preload och STEP 90 Release.

Skruvkit

Artikelnr.	Benämning
ST4090S	Skruvkit till STEP 30/40/90/48/98 Preload och STEP 90 Release.

Montagestolpar och tillbehör till STEP 40/90/48/98 Preload och STEP 90 Release

Vinklade montagestolpar i rostfritt stål till STEP 40/90/48/98 Preload och STEP 90 Release

Artikelnr.	Benämning	Mått	Plösmått
ST4002-10	Vinklad stolpe.	245x40x15	10 mm
ST4002-13	Vinklad stolpe motsvarande ST6514.	245x40x15	13 mm
ST4002-15	Vinklad stolpe motsvarande ST6504/730.	245x40x15	15 mm
ST4002-17	Vinklad stolpe.	245x40x15	17 mm
ST4003-12	Vinklad stolpe motsvarande ST6518/730T.	245x40x15	12 mm
ST4003-15	Vinklad stolpe motsvarande ST6515/730T.	245x40x15	15 mm
ST4003-21	Vinklad stolpe motsvarande med runda hörn.	245x43x15	21 mm
ST4005-13	Vinklad stolpe motsvarande säkerhetsslutbleck 1487-1.	200x40x15	13 mm
ST4005-15	Vinklad stolpe motsvarande säkerhetsslutbleck 1487-2.	200x40x15	15 mm
ST4005-20	Vinklad stolpe motsvarande säkerhetsslutbleck 1487-3.	200x43,5x15	20 mm
ST4005-21	Vinklad stolpe motsvarande säkerhetsslutbleck 1487-4.	200x45x15	21 mm
ST4006H	Vinklad stolpe höger för Modul motsvarande säkerhetsslutbleck 1887-1.	200x40x15	12 mm
ST4006V	Vinklad stolpe vänster för Modul motsvarande säkerhetsslutbleck 1887-1.	200x40x15	12 mm
ST4011-12	Vinklad stolpe runda hörn motsvarande standardslutbleck 1264.	150x36x15	12 mm
ST4012-15	Vinklad stolpe runda hörn.	150x40x15	15 mm
ST4013-15	Vinklad stolpe.	150x40x15	15 mm
ST4022	Vinklad stolpe.	150x30x30,5	5 mm
ST4025	Vinklad stolpe motsvarar stolpe 512.	300x27x35	5 mm
ST4038	Vinklad stolpe motsvarande 725.	245x40x26	15 mm
ST4041	Vinklad stolpe för enkelfall motsvarande ST6508/824.	230x37x15	15 mm
ST4043	Vinklad stolpe anpassad för skadad dörrkarm eller där urtag för annat elslutbleck är gjort. För enkel- och dubbelfallås Modul eller Connect.	350x40x15	15 mm
ST4048	Vinklad stolpe.	180x48,5x10	26,5 mm
ST4051	Vinklad stolpe.	180x37x15	15 mm
ST4060-10	Vinklad stolpe.	245x40x15	10 mm
ST4060-13	Vinklad stolpe.	245x40x15	13 mm
ST4060-15	Vinklad stolpe motsvarande 732. Ersätter ST4046.	245x40x15	15 mm
ST4060-17	Vinklad stolpe.	245x40x15	17 mm
ST4066	Vinklad stolpe för dubbelfall motsvarande ST6508/824.	230x37x15	15 mm
ST4067	Vinklad stolpe.	400x40x15	17 mm
ST4073	Vinklad stolpe med samma yttermått som säkerhetsslutbleck 1487-2 för Connect-lås men med vinkel. För lås med enkelfall.	200x40x15	15 mm
ST4078	Vinklad stolpe med runda hörn för enkel- och dubbelfallås Connect eller Modul.	200x45x15	17 mm
ST4082H	Vinklad stolpe höger.	245x40x15	15 mm
ST4082V	Vinklad stolpe vänster.	245x40x15	15 mm
ST4083	Vinklad stolpe. Motsvarar ST4043 men med 13 mm plösmått.	350x40x15	13 mm

ST4002-10 ST4002-13 ST4002-15 ST4002-17 ST4003-12 ST4003-15 ST4003-21 ST4005-13

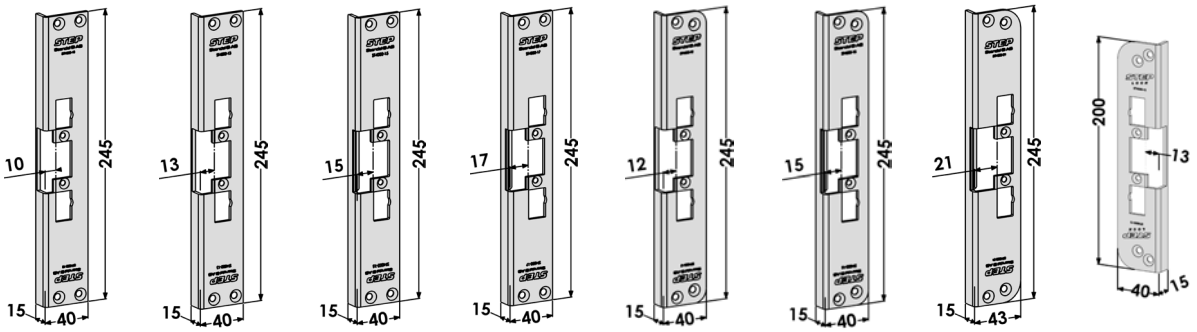

ST4005-15

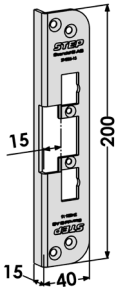

ST4005-20

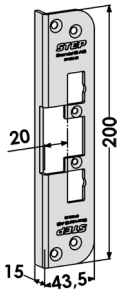

ST4005-21

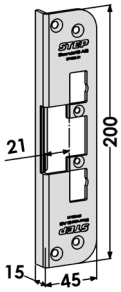

ST4006H

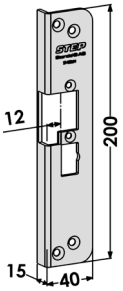

ST4006V

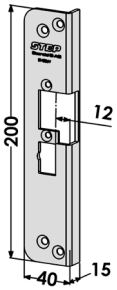

ST4011-12

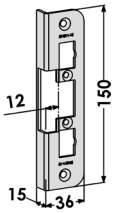

ST4012-15

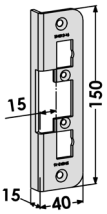

ST4013-15

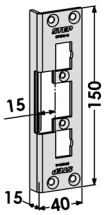

ST4022

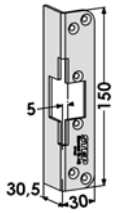

ST4025

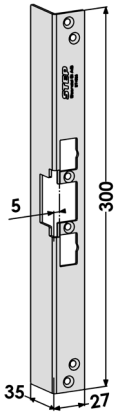

ST4038

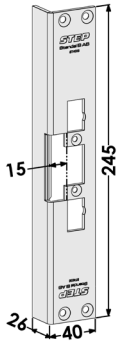

ST4041

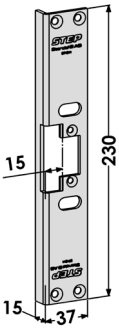

ST4043

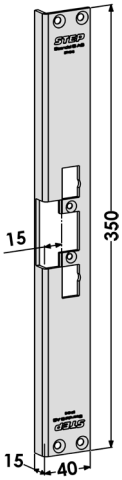

ST4048

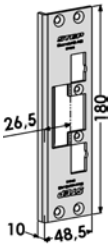

ST4051

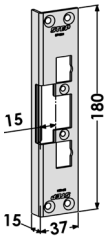

ST4060-10

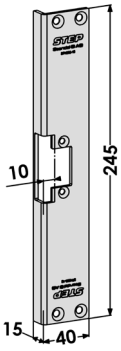

ST4060-13

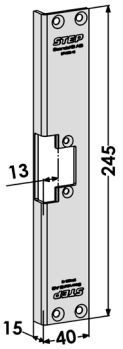

ST4060-15

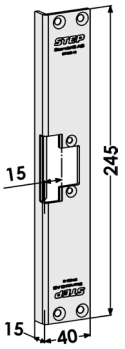

ST4060-17

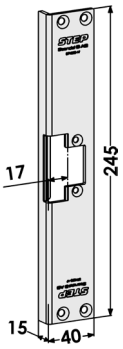

ST4066

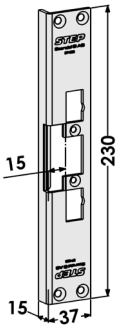

ST4067

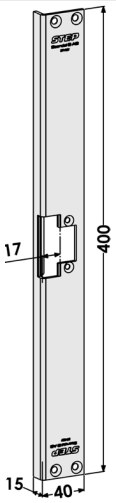

ST4073

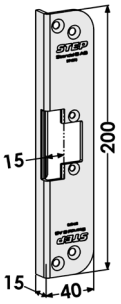

ST4078

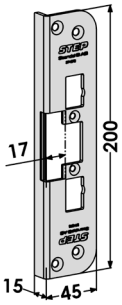

ST4082H

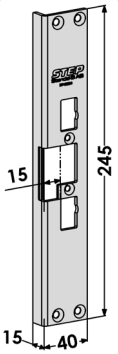

ST4082V

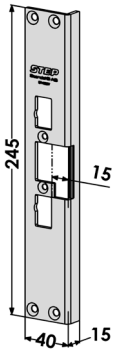

ST4083

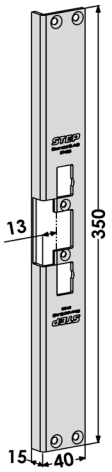

Plana montagestolpar i rostfritt stål till STEP 40/90/48/98 Preload och STEP 90 Release

Artikelnr.	Benämning	Mått	Plösmått
ST4001-10	Plan stolpe.	245x40	10 mm
ST4001-13	Plan stolpe.	245x40	13 mm
ST4001-15	Plan stolpe motsvarande ST6505/731-15.	245x40	15 mm
ST4001-17	Plan stolpe motsvarande ST6558/731-17.	245x42	17 mm
ST4001-20	Plan stolpe motsvarande ST6559/731-20.	245x45	20 mm
ST4001-26	Plan stolpe motsvarande ST6510/731-26.	245x51	26 mm
ST4007	Plan stolpe.	180x25	17 mm
ST4008	Plan stolpe.	180x25	3 mm
ST4009-13	Plan stolpe motsvarande säkerhetsslutbleck 1487-1.	200x40	13 mm
ST4009-16	Plan stolpe motsvarande säkerhetsslutbleck 1487-2.	200x40	16 mm
ST4009-20	Plan stolpe motsvarande säkerhetsslutbleck 1487-3.	200x43,5	20 mm
ST4009-21	Plan stolpe motsvarande säkerhetsslutbleck 1487-4.	200x45	21 mm
ST4010-12	Plan stolpe motsvarande standardslutbleck 1264-1.	150x36	12 mm
ST4010-14	Plan stolpe motsvarande ST4010-12 men med 14 mm i plösmått.	150x36	14 mm
ST4020	Plan stolpe.	140x26	4 mm
ST4021	Plan stolpe.	180x32	8 mm
ST4030H-12	Plan stolpe motsvarande säkerhetsslutbleck 1887-1.	200x40	12 mm
ST4030V-12	Plan stolpe motsvarande säkerhetsslutbleck 1887-1.	200x40	12 mm
ST4030H-15	Plan stolpe motsvarande säkerhetsslutbleck 1887-2.	200x40	15 mm
ST4030V-15	Plan stolpe motsvarande säkerhetsslutbleck 1887-2.	200x40	15 mm
ST4030H-18	Plan stolpe motsvarande säkerhetsslutbleck 1887-3.	200x43,5	18 mm
ST4030V-18	Plan stolpe motsvarande säkerhetsslutbleck 1887-3.	200x43,5	18 mm
ST4030H-20	Plan stolpe motsvarande säkerhetsslutbleck 1887-4.	200x45	20 mm
ST4030V-20	Plan stolpe motsvarande säkerhetsslutbleck 1887-4.	200x45	20 mm
ST4042	Plan stolpe.	245x25	17 mm
ST4044	Plan stolpe.	180x25	3 mm
ST4068	Plan stolpe motsvarande 823.	230x25	3,5 mm
ST4077	Plan stolpe för enkel- och dubbelfallås.	245x46	24,5 mm

ST4001-10 ST4001-13 ST4001-15 ST4001-17 ST4001-20 ST4001-26 ST4007 ST4008

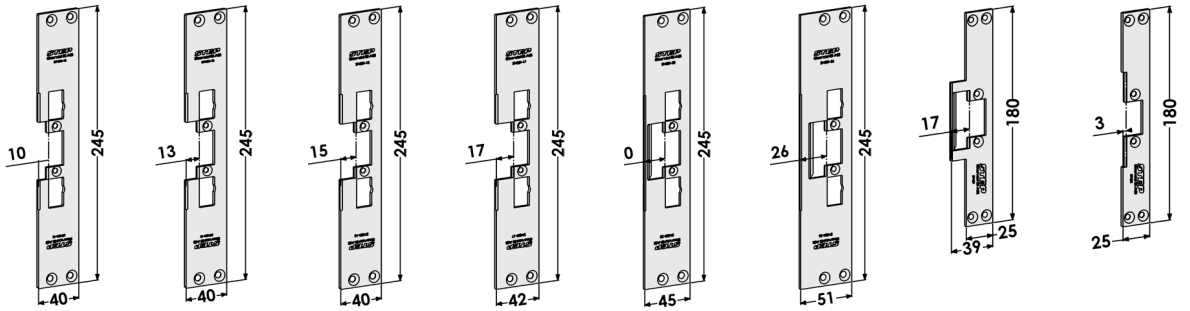

ST4009-13 ST4009-16 ST4009-20 ST4009-21 ST4010-12 ST4010-14 ST4020 ST4021

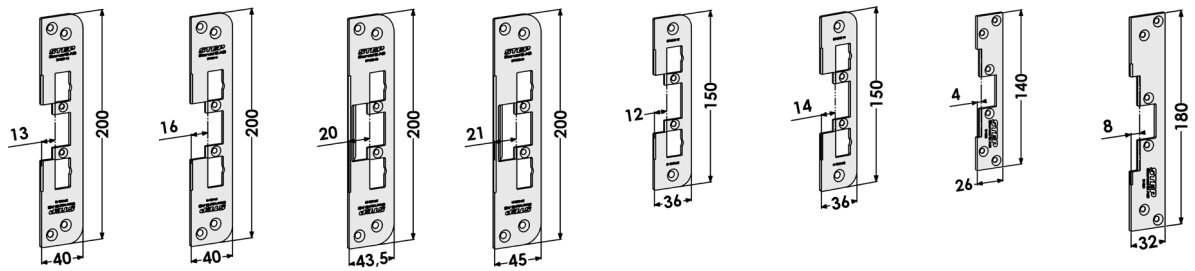

ST4030H-12 ST4030V-12 ST4030H-15 ST4030V-15 ST4030H-18 ST4030V-18 ST4030H-20 ST4030V-20

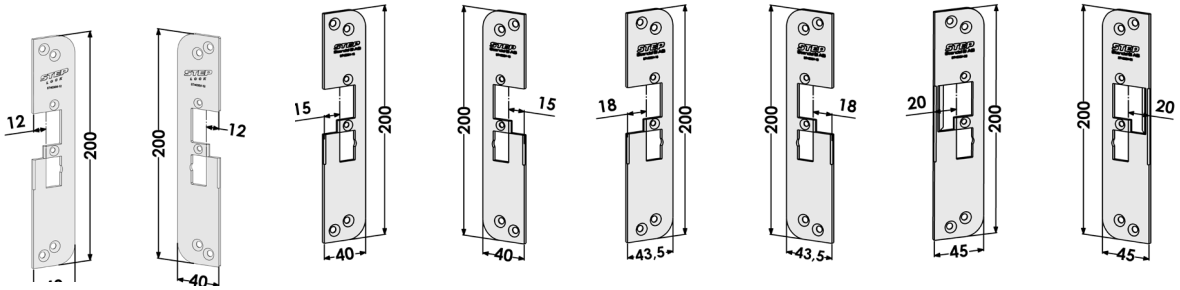

ST4042 ST4044 ST4068 ST4077

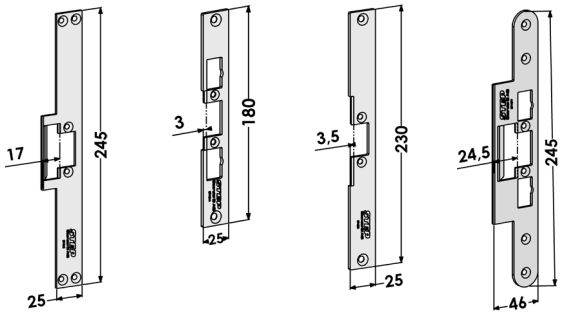

Montagestolpar i rostfritt stål anpassade för Sapa profilsystem

Artikelnr.	Benämning	Mått	Plösmått
ST4023	Stolpe anpassad för Sapa 2074.	245x54	21 mm
ST4033	Stolpe anpassad för Sapa 2060.	245x34	17,5 mm
ST4034	Stolpe anpassad för Sapa 2050.	245x34	13 mm
ST4084	Stolpe anpassad för Sapa 2074 enkelstolpe.	245x54	21 mm
ST4086	Stolpe anpassad för Sapa 2086.	200x49,7	27,5 mm

ST4023 ST4033 ST4034 ST4084 ST4086

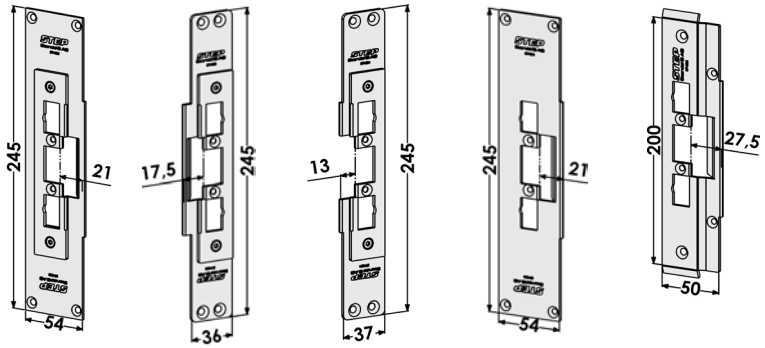

Montagestolpar i rostfritt stål anpassade för Purso profilsystem

Artikelnr.	Benämning	Mått	Plösmått
ST4079	Stolpe anpassad för Purso LK78H.	245x56	18,5 mm

ST4079

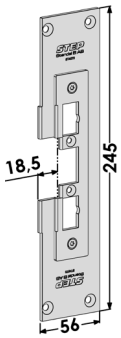

Montagestolpar i rostfritt stål anpassade för Schüco profilsystem

Artikelnr.	Benämning	Mått	Plösmått
ST4026	Stolpe anpassad för Schüco ADS 65HD.	200x48	26,5 mm
ST4027	Stolpe anpassad för Schüco ADS 70HD.	200x53	31,5 mm
ST4028	Stolpe anpassad för Schüco ADS 75HD.	200x58	36,5 mm
ST4035	Stolpe anpassad för Schüco ADS 80FR.	245x49	23,5 mm
ST4036	Stolpe anpassad för Schüco ADS 65NI.	200x34	15,5 mm
ST4040	Stolpe anpassad för Schüco ADS 50NI.	200x36	9,5 mm
ST4052	Stolpe anpassad för Schüco ADS 90SI.	200x74	51 mm
ST4093	Stolpe anpassad för Schüco ADS Simply Smart 75 samt AD UP 75.	245x45x13,5	20,5 mm

ST4026 ST4027 ST4028 ST4035 ST4036 ST4040 ST4052 ST4093

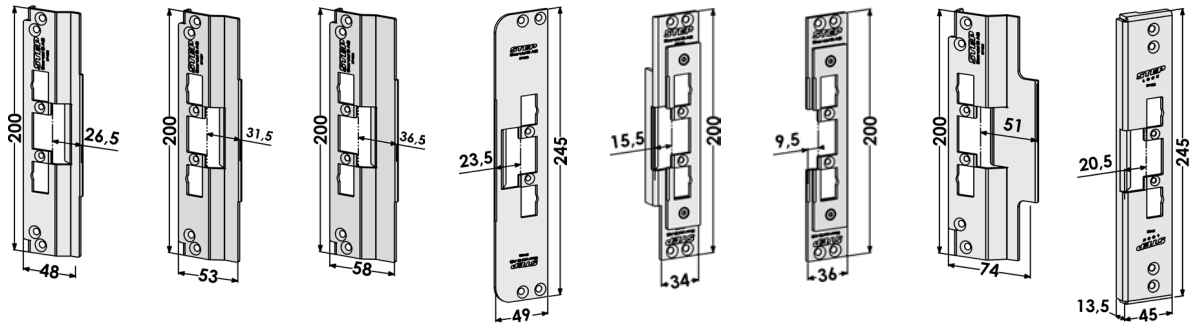

Montagestolpar i rostfritt stål anpassade för Jansen profilsystem

Artikelnr.	Benämning	Mått	Plösmått
ST4087-23	Plan stolpe anpassad för Jansen Janisol HI.	245x60	23 mm
ST4090	Plan stolpe anpassad för Jansen Economy 50.	245x34	11 mm
ST4092	Plan stolpe anpassad för Jansen Janisol 2.	245x42	16 mm

ST4087-23 ST4090 ST4092

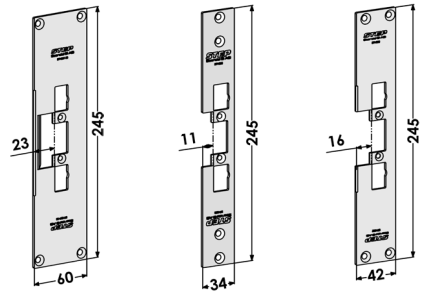

Montagestolpar i rostfritt stål anpassade för Wicona profilsystem

Artikelnr.	Benämning	Mått	Plösmått
ST4031	Stolpe anpassad för Wicona 65 Evo.	200x37	11,5 mm
ST4032	Stolpe anpassad för Wicona 75 Evo.	200x49	17,5 mm
ST4035	Stolpe anpassad för Wicona 65 N.	245x49	23,5 mm

ST4031 ST4032 ST4035

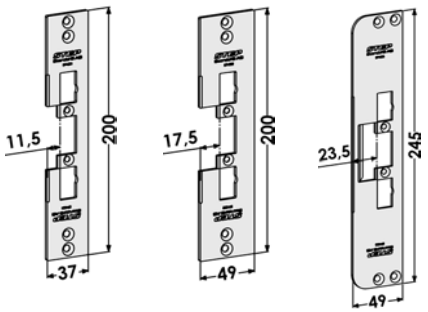

Montagestolpar i rostfritt stål anpassade för DanDoor profilsystem

Artikelnr.	Benämning	Mått	Plösmått
ST4099	Vinklad stolpe anpassad för DanDoors.	245x34x21	8 mm

ST4099

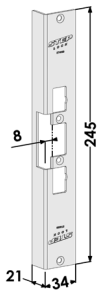

Montagestolpar i rostfritt stål anpassade för Aluprof profilsystem

Artikelnr.	Benämning	Mått	Plösmått
ST4085	Stolpe anpassad för Aluprof MB-104.	245x81	57 mm

ST4085

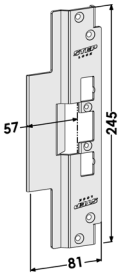

Utbytesmontagestolpar i rostfritt stål till STEP 40/90/48/98 Preload och STEP 90 Release

Artikelnr.	Benämning	Mått	Plösmått
ST4049	Vinklad stolpe för utbyte från Modul till Connect vänster eller utbyte från Connect till Modul höger, med befintligt uttag i karmen för ST4002-15, ST6504 eller 730.	245x40x15	15 mm
ST4050	Vinklad stolpe för utbyte från Modul till Connect höger eller utbyte från Connect till Modul vänster, med befintligt uttag i karmen för ST4002-15, ST6504 eller 730.	245x40x15	15 mm
ST4055	Plan stolpe vänster som ersätter ST183-A, ST283-A.	300x40	12,5 mm
ST4056	Plan stolpe höger som ersätter ST183-B, ST283-B.	300x40	12,5 mm
ST4057	Vinklad stolpe vänster som ersätter ST184-A, ST284-A.	300x40x27	15 mm
ST4058	Vinklad stolpe höger som ersätter ST184-B, ST284-B.	300x40x27	15 mm
ST4081H	Plan stolpe höger. Ersätter ST6586. Anpassad för byte från cylinderfall till tyckesfall.	240x50	27,5 mm
ST4081V	Plan stolpe vänster. Ersätter ST6586. Anpassad för byte från cylinderfall till tyckesfall.	240x50	27,5 mm
ST4096	Stolpe vänster som ersätter ST1886-A.	300x70,5	27,5 mm
ST4097	Stolpe höger som ersätter ST1886-B.	300x70,5	27,5 mm
ST4853	Vinklad stolpe för utbyte från cylinderfall till tryckesfall höger eller från tryckesfall till cylinderfall vänster, med befintligt uttag i karmen för ST4002-15, ST6504 eller 730.	245x40x15	15 mm
ST4854	Vinklad stolpe för utbyte från cylinderfall till tryckesfall vänster eller från tryckesfall till cylinderfall höger, med befintligt uttag i karmen för ST4002-15, ST6504 eller 730.	245x40x15	15 mm
ST4855	Vinklad stolpe för utbyte från cylinderfall till tryckesfall vänster eller från tryckesfall till cylinderfall höger, med befintligt uttag i karmen för ST4002-13 eller ST6514.	245x40x15	13 mm
ST4856	Vinklad stolpe för utbyte från cylinderfall till tryckesfall höger eller från tryckesfall till cylinderfall vänster, med befintligt uttag i karmen för ST4002-13 eller ST6514.	245x40x15	13 mm
ST4857	Plan stolpe för utbyte från cylinderfall till tryckesfall höger eller från tryckesfall till cylinderfall vänster, med befintligt uttag i karmen för ST4001-15, ST6505 eller 731.	245x40	15 mm
ST4858	Plan stolpe för utbyte från cylinderfall till tryckesfall vänster eller från tryckesfall till cylinderfall höger, med befintligt uttag i karmen för ST4001-15, ST6505 eller 731.	245x40	15 mm
ST4862H	Vinklad stolpe för utbyte från cylinderfall till tryckesfall höger, med befintligt urtag i karmen för ST4082.	245x40x15	15 mm
ST4862V	Vinklad stolpe för utbyte från cylinderfall till tryckesfall vänster, med befintligt urtag i karmen för ST4082.	245x40x15	15 mm

ST4049

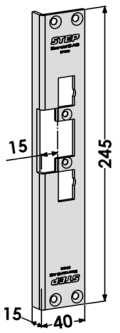

ST4050

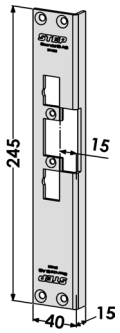

ST4055

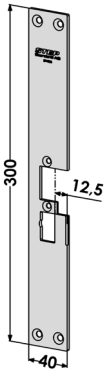

ST4056

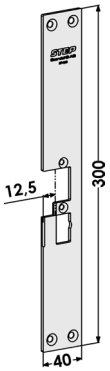

ST4057

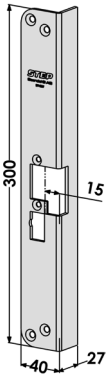

ST4058

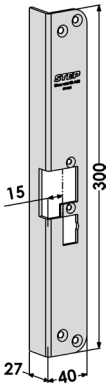

ST4081H

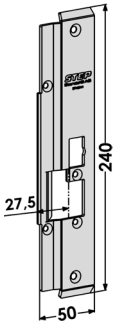

ST4081V

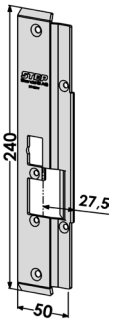

ST4096

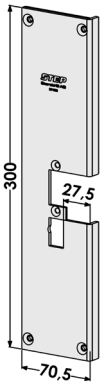

ST4097

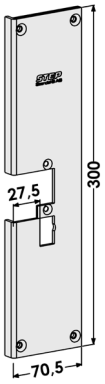

ST4853

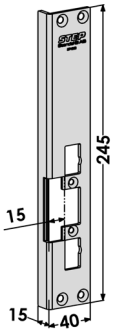

ST4854

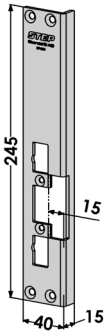

ST4855

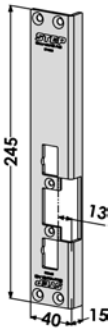

ST4856

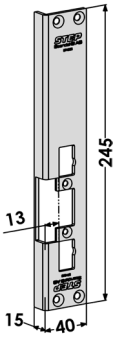

ST4857

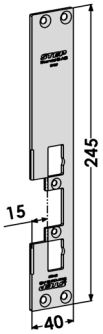

ST4858

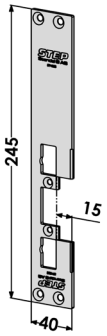

ST4862H

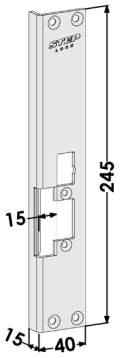

ST4862H

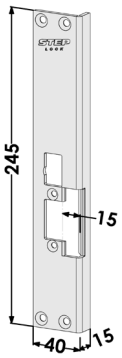

Kappa i rostfritt stål

Artikelnr.	Benämning	Mått	Plösmått
ST4076	Kappa som kan användas istället för elslutbleck för att erhålla en mekanisk funktion. Kan monteras tillsammans med alla STEP 40/90/48/98 Preload och STEP 90 Release stolpar.	90x25x28,5	

ST4076

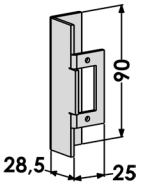

Mekaniska slutbleck och blindstolpe i rostfritt stål

Artikelnr.	Benämning	Mått	Plösmått
ST6537	Mekaniskt slutbleck, vinklat med runda hörn. Motsvarar ST4003-15, vänster/höger.	245x40x15	15 mm
ST6538	Mekaniskt slutbleck, vinklad. Motsvarar ST4002-15, vänster/höger.	245x40x15	15 mm
ST6576	Mekanisk blindstolpe, vinklad. Motsvarar ST4002-15, vänster/höger.	245x40x15	

ST6537 ST6538 ST6576

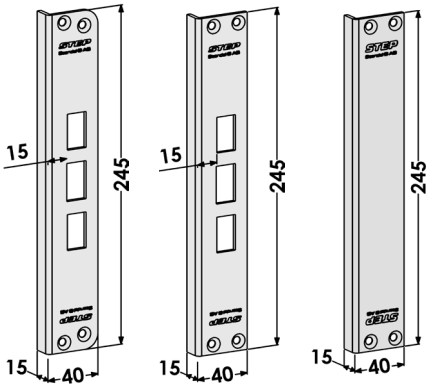

Halogenfri anslutningskabel

Artikelnr.	Benämning
ST4016	Halogenfri anslutningskabel, 7 m till STEP 30/40/90/48/98 Preload och STEP 90 Release.
ST4016-10	Halogenfri anslutningskabel, 10 m till STEP 30/40/90/48/98 Preload och STEP 90 Release.

Skruvkit

Artikelnr.	Benämning
ST4090S	Skruvkit till STEP 30/40/90/48/98 Preload och STEP 90 Release.

Tillbehör till STEP 48/98 Preload

Regelindikering

Artikelnr.	Benämning
ST4880	Regelindikering för STEP 48/98 Preload.

ST4880

Halogenfri anslutningskabel

Artikelnr.	Benämning
ST4016	Halogenfri anslutningskabel, 7 m till STEP 30/40/90/48/98 Preload och STEP 90 Release.
ST4016-10	Halogenfri anslutningskabel, 10 m till STEP 30/40/90/48/98 Preload och STEP 90 Release.

Skruvkit

Artikelnr.	Benämning
ST4090S	Skruvkit till STEP 30/40/90/48/98 Preload och STEP 90 Release.

Montagestolpar och tillbehör till STEP 92 Preload och STEP 92 Release

Vinklade montagestolpar i rostfritt stål till STEP 92 Preload och STEP 92 Release

Artikelnr.	Benämning	Mått	Plösmått
ST9501H	Vinklad stolpe höger motsvarande ST6504/730.	245x40x15	15 mm
ST9501V	Vinklad stolpe vänster motsvarande ST6504/730.	245x40x15	15 mm
ST9502H	Vinklad stolpe runda hörn höger motsvarande ST6515/730T.	245x40x15	15 mm
ST9502V	Vinklad stolpe runda hörn vänster motsvarande ST6515/730T.	245x40x15	15 mm
ST9507	Vinklad stolpe motsvarande säkerhetsslutbleck 1887-1.	200x40x15	12 mm
ST9509	Vinklad stolpe motsvarande säkerhetsslutbleck 1887-2.	200x40x15	15 mm
ST9518H	Vinklad stolpe höger.	245x40x15	12 mm
ST9518V	Vinklad stolpe vänster.	245x40x15	12 mm
ST9523	Vinklad stolpe för trä- eller metallkarmar.	200x40x15	13 mm
ST9532H	Vinklad stolpe höger motsvarande 725.	245x40x26	15 mm
ST9532V	Vinklad stolpe vänster motsvarande 725.	245x40x26	15 mm
ST9536H	Vinklad stolpe höger. Motsvarar ST4003-12.	245x40x15	12 mm
ST9536V	Vinklad stolpe vänster. Motsvarar ST4003-12.	245x40x15	12 mm
ST9541H	Vinklad stolpe höger motsvarande 824.	230x37x15	15 mm
ST9541V	Vinklad stolpe vänster motsvarande 824.	230x37x15	15 mm
ST9543	Vinklad stolpe.	350x40x15	15 mm
ST9550H	Vinklad stolpe höger motsvarande ST4002-17.	245x40x15	17 mm
ST9550V	Vinklad stolpe vänster motsvarande ST4002-17.	245x40x15	17 mm
ST9556H	Vinklad stolpe höger.	245x45x15	20 mm
ST9556V	Viklad stolpe vänster.	245x45x15	20 mm

ST9501H

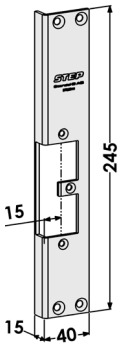

ST9501V

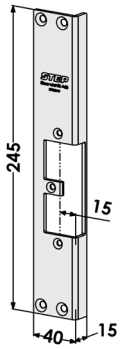

ST9502H

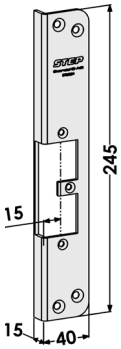

ST9502V

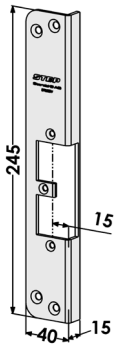

ST9507

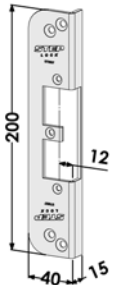

ST9509

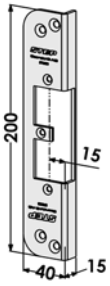

ST9518H

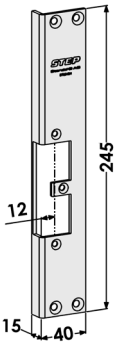

ST9518V

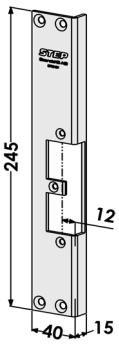

ST9523

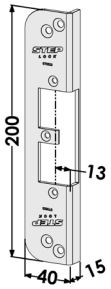

ST9532H

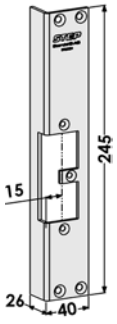

ST9532V

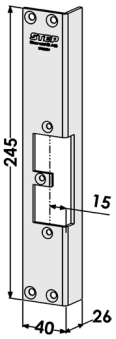

ST9536H

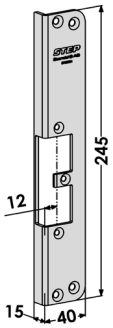

ST9536V

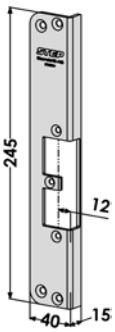

ST9541H

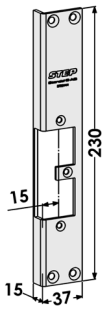

ST9541V

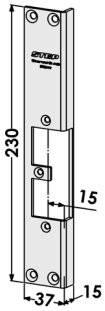

ST9543

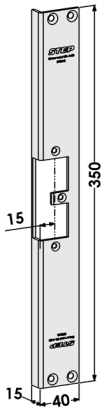

ST9550H ST9550V ST9556H ST9556V

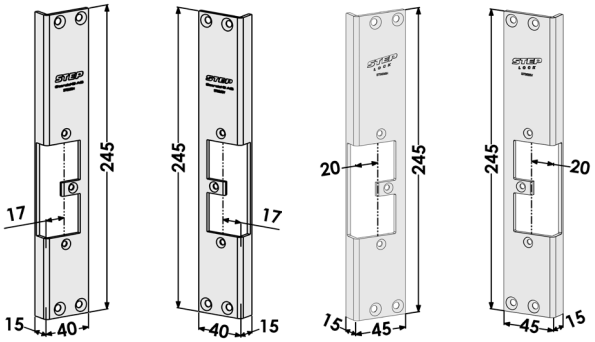

Plana montagestolpar i rostfritt stål till STEP 92 Preload och STEP 92 Release

Artikelnr.	Benämning	Mått	Plösmått
ST9503H	Plan stolpe höger motsvarande ST6558/731-17.	245x42	17 mm
ST9503V	Plan stolpe vänster motsvarande ST6558/731-17.	245x42	17 mm
ST9504H	Plan stolpe höger motsvarande ST6559/731-20.	245x45	20 mm
ST9504V	Plan stolpe vänster motsvarande ST6559/731-20.	245x45	20 mm
ST9505H	Plan stolpe höger motsvarande ST6510/731-26.	245x51	26 mm
ST9505V	Plan stolpe vänster motsvarande ST6510/731-26.	245x51	26 mm
ST9506	Plan stolpe motsvarande säkerhetsslutbleck 1887-1.	200x40	12 mm
ST9508	Plan stolpe motsvarande säkerhetsslutbleck 1887-2.	200x40	15 mm
ST9515H	Plan stolpe höger.	245x40	15 mm
ST9515V	Plan stolpe vänster.	245x40	15 mm
ST9528	Plan stolpe.	245x30	5 mm
ST9537H	Plan stolpe höger.	200x25	12,5 mm
ST9537V	Plan stolpe vänster.	200x25	12,5 mm
ST9546H	Plan stolpe höger.	245x40	10 mm
ST9546V	Plan stolpe vänster.	245x40	10 mm
ST9547H	Plan stolpe höger.	245x40	13 mm
ST9547V	Plan stolpe vänster.	245x40	13 mm

ST9503H ST9503V ST9504H ST9504V ST9505H ST9505V ST9506 ST9508

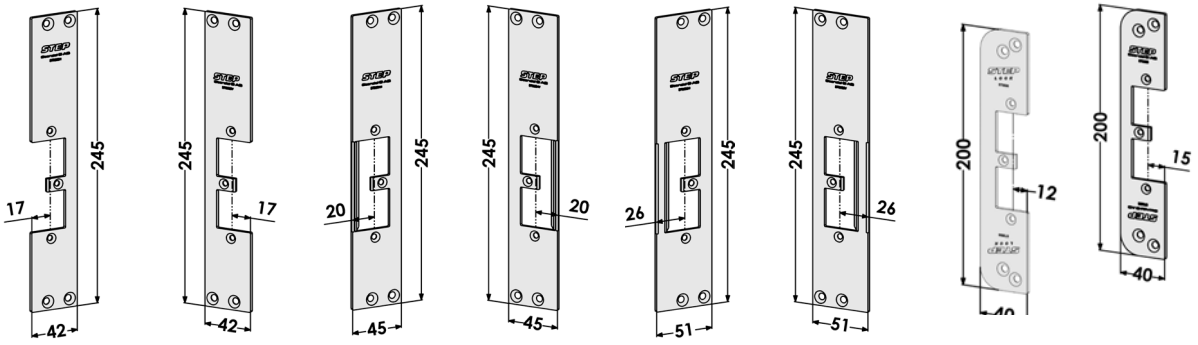

ST9515H ST9515V ST9528 ST9537H ST9537V ST9546H ST9546V ST9547H

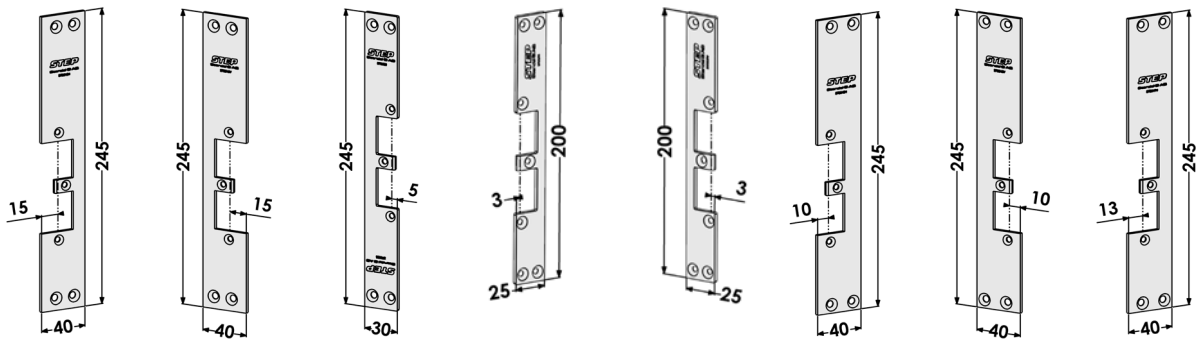

ST9547V

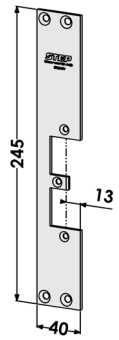

Montagestolpar i rostfritt stål anpassade för Lambda profilsystem

Artikelnr.	Benämning	Mått	Plösmått
ST9555H	Stolpe höger anpassad för Lambda 77.	245x56	36 mm
ST9555V	Stolpe vänster anpassad för Lambda 77.	245x56	36 mm

ST9555V ST9555H

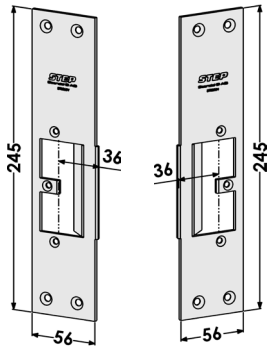

Montagestolpar i rostfritt stål anpassade för Sapa profilsystem

Artikelnr.	Benämning	Mått	Plösmått
ST9511	Stolpe anpassad för Sapa 2074.	245x54	21 mm
ST9511H	Stolpe höger anpassad för Sapa 2074.	245x54	21 mm
ST9511V	Stolpe vänster anpassad för Sapa 2074.	245x54	21 mm
ST9526	Stolpe anpassad för Sapa 2060.	245x36	17,5 mm
ST9527	Stolpe anpassad för Sapa 2050.	245x34,5	11,5 mm
ST9586	Stolpe anpassad för Sapa 2086.	200x49,7	27,5 mm

ST9511 ST9511H ST9511V ST9526 ST9527 ST9586

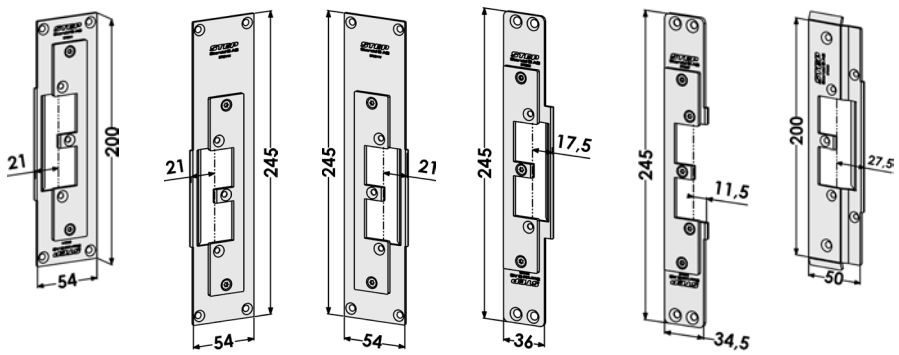

Montagestolpar i rostfritt stål anpassade för Schüco profilsystem

Artikelnr.	Benämning	Mått	Plösmått
ST9512	Stolpe anpassad för Schüco ADS 65HD.	200x48	26,5 mm
ST9513	Stolpe anpassad för Schüco ADS 70HD.	200x53	31,5 mm
ST9514	Stolpe anpassad för Schüco ADS 75HD.	200x58	36,5 mm
ST9529	Stolpe anpassad för Schüco ADS 80FR.	200x50	24,5 mm
ST9544	Stolpe anpassad för Schüco ADS 65NI.	245x44	15,5 mm
ST9545	Stolpe anpassad för Schüco ADS 50NI.	245x36	9,5 mm
ST9548	Stolpe anpassad för Schüco ADS 90SI.	200x74	51 mm
ST9593H	Stolpe höger anpassad för Schüco ADS Simply Smart 75 samt AD UP 75.	245x45x13,5	21 mm
ST9593V	Stolpe vänster anpassad för Schüco ADS Simply Smart 75 samt AD UP 75.	245x45x13,5	21 mm

ST9512 ST9513 ST9514 ST9529 ST9544 ST9545 ST9548 ST9593H

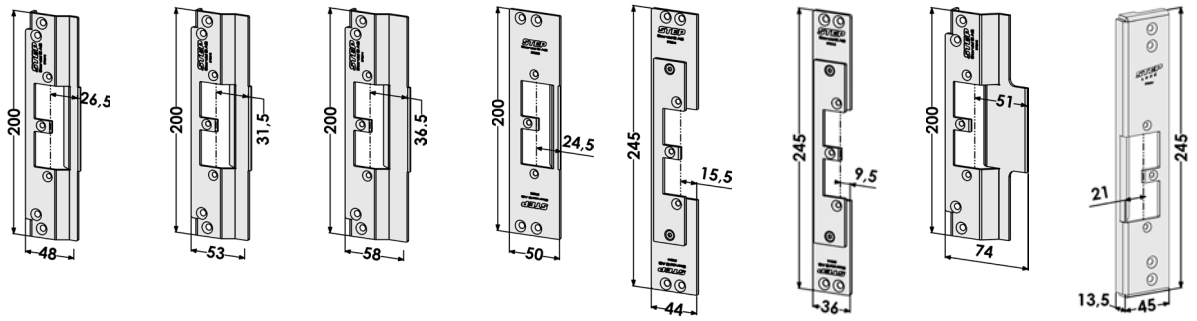

ST9593V

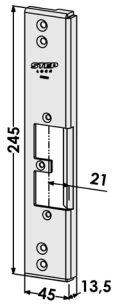

Montagestolpar i rostfritt stål anpassade för Wicona profilsystem

Artikelnr.	Benämning	Mått	Plösmått
ST9516	Stolpe anpassad för Wicona 65 Evo.	200x37	11,5 mm
ST9517	Stolpe anpassad för Wicona 75 Evo.	200x49	17,5 mm
ST9529	Stolpe anpassad för Wicona 65 N.	200x50	24,5 mm

ST9516 ST9517 ST9529

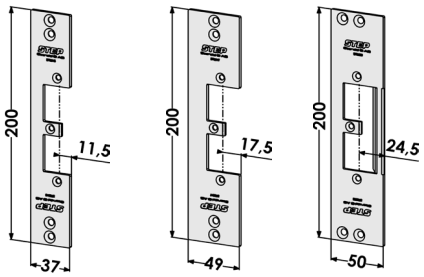

Montagestolpar i rostfritt stål anpassade för Jansen profilsystem

Artikelnr.	Benämning	Mått	Plösmått
ST9590	Plan stolpe anpassad för Jansen Economy 50.	245x34	11,5 mm
ST9592	Plan stolpe anpassad för Jansen Janisol 2.	245x42	16,5 mm

ST9590 ST9592

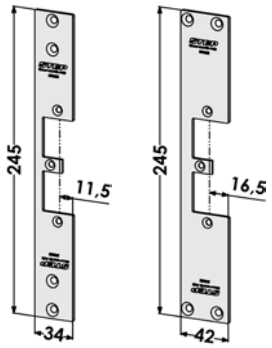

Montagestolpar i rostfritt stål anpassade för DanDoor profilsystem

Artikelnr.	Benämning	Mått	Plösmått
ST9559	Vinklad stolpe anpassad för DanDoors.	245x34x21	8 mm

ST9559

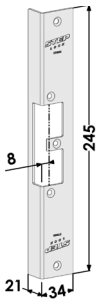

Montagestolpar i rostfritt stål anpassade för Aluprof profilsystem

Artikelnr.	Benämning	Mått	Plösmått
ST9565H	Stolpe anpassad för Aluprof MB-104.	245x81	57 mm
ST9565V	Stolpe anpassad för Aluprof MB-104.	245x81	57 mm

ST9565H ST9565V

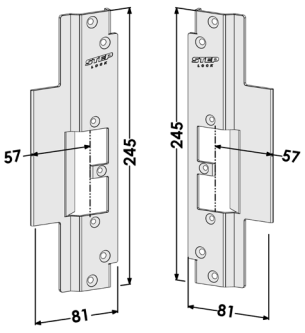

Utbytesmontagestolpar i rostfritt stål till STEP 92 Preload och STEP 92 Release

Artikelnr.	Benämning	Mått	Plösmått
ST9519H	Stolpe för utbyte från Modul fallås till Connect-serien med befintligt urtag i karmen för exempelvis stolpe ST9501H eller 730, för högerhängd dörr.	245x40x15	15 mm
ST9519V	Stolpe för utbyte från Modul fallås till Connect-serien med befintligt urtag i karmen för exempelvis stolpe ST9501V eller 730, för vänsterhängd dörr.	245x40x15	15 mm
ST9521	Stolpe som passar där urtag i karm gjorts för STEP 18 och 28E Secure vänster (plan stolpe ST183-A, ST283-A).	300x40	13 mm
ST9522	Stolpe som passar där urtag i karm gjorts för STEP 18 och 28E Secure höger (plan stolpe ST183-B, ST283-B).	300x40	13 mm
ST9524	Stolpe som passar där urtag i karm gjorts för STEP 18 och 28E Secure vänster (vinklad stolpe ST184-A, ST284-A).	300x40x27	15 mm
ST9525	Stolpe som passar där urtag i karm gjorts för STEP 18 och 28E Secure höger (vinklad stolpe ST184-B, ST284-B).	300x40x27	15 mm
ST9531H	Stolpe för utbyte från Modul fallås till Connect fallås med befintligt urtag för STEP 60 Silent och stolpe ST6502 (Sapa 2074), för högerhängd dörr.	245x53,5	21 mm
ST9531V	Stolpe för utbyte från Modul fallås till Connect fallås med befintligt urtag för STEP 60 Silent och stolpe ST6502 (Sapa 2074), för vänsterhängd dörr.	245x53,5	21 mm
ST9542H	Stolpe för utbyte från Modul fallås till Connect fallås med urtag för ST9504H, högerhängd dörr.	245x45	20 mm
ST9542V	Stolpe för utbyte från Modul fallås till Connect fallås med urtag för ST9504V vänsterhängd dörr.	245x45	20 mm
ST9551H	Stolpe höger som motsvarar ST6596.	240x50	27,5 mm
ST9551V	Stolpe vänster som motsvarar ST6596.	240x50	27,5 mm
ST9560H	Stolpe för utbyte från Connect fallås till Modul fallås med urtag för ST9501 högerhängd dörr.	245x40x15	15 mm
ST9560V	Stolpe för utbyte från Connect fallås till Modul fallås med urtag för ST9501 vänsterhängd dörr.	245x40x15	15 mm
ST9563H	Stolpe som passar där urtag i karm gjorts för STEP 60 Silent stolpe ST6503H.	245x45	23,5 mm
ST9563V	Stolpe som passar där urtag i karm gjorts för STEP 60 Silent stolpe ST6503V.	245x45	23,5 mm
ST9569H	Stolpe ersätter befintligt urtag motsvarande Kaba Delta 6213 för högerhängd dörr. Anpassad för dubbelfallås.	410x39	12,5 mm
ST9569V	Stolpe ersätter befintligt urtag motsvarande Kaba Delta 6213 för vänsterhängd dörr. Anpassad för dubbelfallås.	410x39	12,5 mm
ST9587H	Stolpe som passar där urtag i karm gjorts för ST187-B, ST287-B (Sapa 2074 STEP 18 och 28E Secure höger).	340x60	21 mm
ST9587V	Stolpe som passar där urtag i karm gjorts för ST187-A, ST287-A (Sapa 2074 STEP 18 och 28E Secure vänster).	340x60	21 mm

ST9519H ST9519V ST9521 ST9522 ST9524 ST9525 ST9531H ST9531V

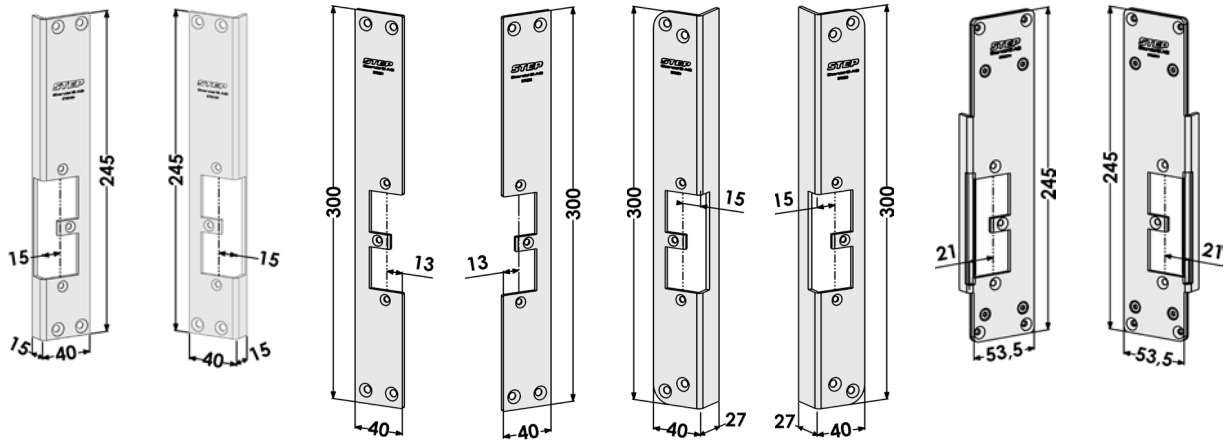

ST9542H ST9542V ST9551H ST9551H ST9560H ST9560V ST9563H ST9563V

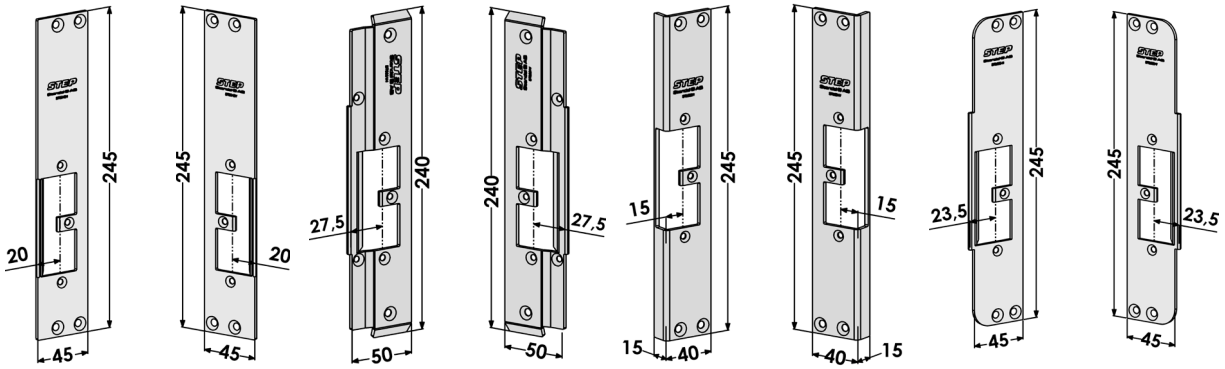

ST9569H ST9569V ST9587H ST9587V

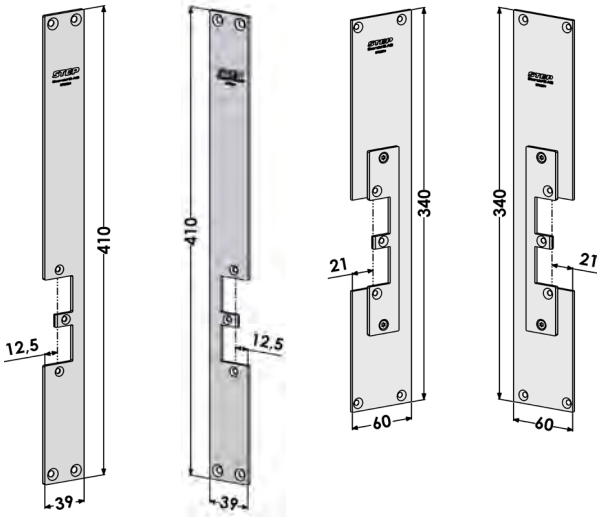

Mekaniska slutbleck och blindstolpe i rostfritt stål

Artikelnr.	Benämning	Mått	Plösmått
ST6537	Mekaniskt slutbleck, vinklat med runda hörn. Motsvarar ST9502V/ST9502H, vänster/höger.	245x40x15	15 mm
ST6538	Mekaniskt slutbleck, vinklat. Motsvarar ST9501H/ST9501V, vänster/höger.	245x40x15	15 mm
ST6576	Mekanisk blindstolpe, vinklad. Motsvarar ST9501H/ST9501V, vänster/höger.	245x40x15	

ST6537 ST6538 ST6576

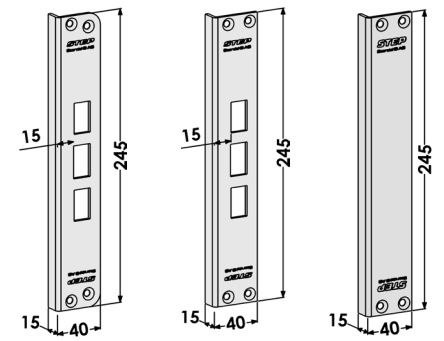

Kappa i rostfritt stål

Artikelnr.	Benämning	Mått	Plösmått
ST9276	Kappa som kan användas istället för elslutbleck för att erhålla en mekanisk funktion. Kan monteras tillsammans med alla STEP 92 Preload/Release stolpar.	133x25x28,5	

ST9276

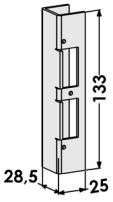

Halogenfri anslutningskabel

Artikelnr.	Benämning
ST9216	Halogenfri anslutningskabel, 7 m till STEP 92 Preload och STEP 92 Release.
ST9216-10	Halogenfri anslutningskabel, 10 m till STEP 92 Preload och STEP 92 Release.

Skruvkit

Artikelnr.	Benämning
ST9292S	Skruvkit till STEP 92 Preload och STEP 92 Release.

Montagestolpar och tillbehör till STEP 29 Silent

Montagestolpar och kappa i rostfritt stål till STEP 29 Silent

Artikelnr.	Benämning	Mått	Plösmått
ST2916	Stolpe vinklad.	308x40,5x24	14 mm
ST2917	Stolpe plan.	308x39	12,5 mm
ST2922	Stolpe plan smal.	308x29,5	10,5 mm
ST2940	Kappa som kan användas istället för elslutbleck för att erhålla en mekanisk funktion. Kan monteras tillsammans med alla STEP 29 Silent stolpar.	231,5x35x39	

ST2916 ST2917 ST2922 ST2940

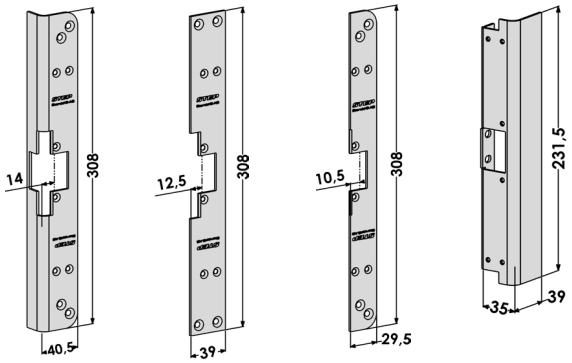

Halogenfri anslutningskabel

Artikelnr.	Benämning
ST5573720	Halogenfri anslutningskabel, 5 m till STEP 29 Silent och STEP 15 Secure.
ST5573720-10	Halogenfri anslutningskabel, 10 m till STEP 29 Silent och STEP 15 Secure.

Montagestolpar och tillbehör till STEP 60 Silent

Vinklade montagestolpar till STEP 60 Silent

Artikelnr.	Benämning	Mått	Plösmått
ST6501	Vinklad stolpe (motsvarar 830).	230x40x15	15 mm
ST6504	Vinklad stolpe.	245x40x15	15 mm
ST6504H	Vinklad stolpe (motsvarar 730) höger.	245x40x15	15 mm
ST6504V	Vinklad stolpe (motsvarar 730) vänster.	245x40x15	15 mm
ST6506	Vinklad stolpe (motsvarar 725).	245x40x26	15 mm
ST6507	Vinklad stolpe.	245x40x15	9,5 mm
ST6508	Vinklad stolpe (motsvarar 824).	230x37x15	15 mm
ST6514	Vinklad stolpe (motsvarar 730 men med plösmått 13 mm).	245x40x15	13 mm
ST6515	Vinklad stolpe med runda hörn (motsvarar 730T).	245x40x15	15 mm
ST6518	Vinklad stolpe med runda hörn.	245x40x15	12 mm
ST6545	Vinklad stolpe (motsvarar 732).	245x40x15	15 mm
ST6556	Vinklad stolpe för trä- eller metallkarmar.	245x45x15	20 mm
ST6557	Vinklad stolpe för trä- eller metallkarmar.	242x45x15	17 mm
ST6560	Vinklad stolpe vänster (används där urtag gjorts för 730).	245x40x15	13 mm
ST6561	Vinklad stolpe höger (används där urtag gjorts för 730).	245x40x15	13 mm
ST6567	Vinklad stolpe som ersätter 816.	303x38,5x25	15 mm
ST6581	Vinklad stolpe i rostfritt stål för trä- eller metallkarmar.	230x45x20	17 mm
ST6605	Vinklad stolpe.	245x40x15	10 mm
ST6608	Vinklad stolpe (motsvarar 824).	230x37x15	13 mm

ST6501

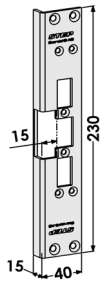

ST6504

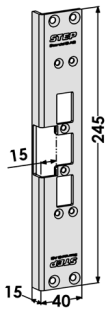

ST6504H

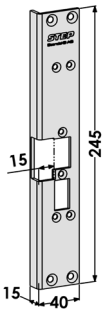

ST6504V

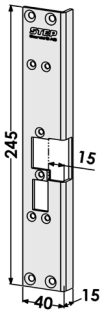

ST6506

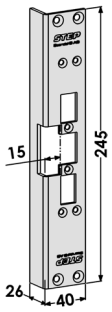

ST6507

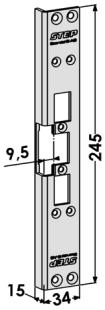

ST6508

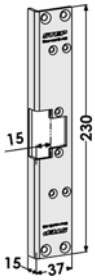

ST6514

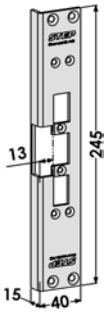

ST6515

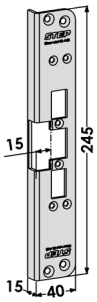

ST6518

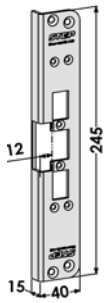

ST6545

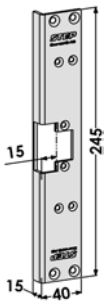

ST6556

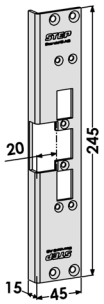

ST6557

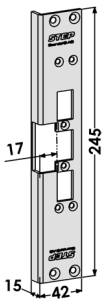

ST6560

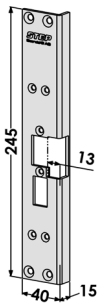

ST6561

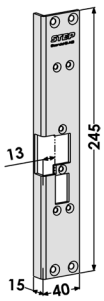

ST6567

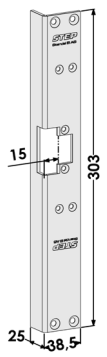

ST6581 ST6605 ST6608

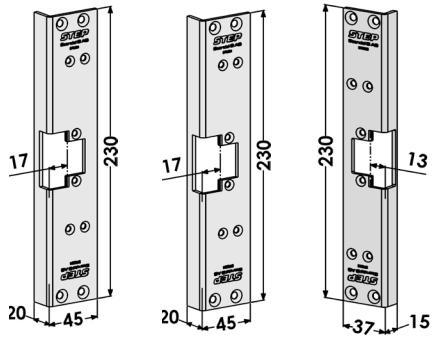

Plana montagestolpar i rostfritt stål till STEP 60 Silent

Artikelnr.	Benämning	Mått	Plösmått
ST6505	Plan stolpe (motsvarar 731/15).	245x40	15 mm
ST6510	Plan stolpe (motsvarar 731/26).	245x51	26 mm
ST6511	Plan stolpe.	245x28	4,5 mm
ST6536	Plan stolpe (passar också för utbyte av STEP 25 med stolpe ST635).	245x36	11,5 mm
ST6548	Plan stolpe.	245x35	10 mm
ST6558	Plan stolpe (motsvarar 731/17).	245x42	17 mm
ST6559	Plan stolpe (motsvarar 731/20).	245x45	20 mm

ST6505 ST6510 ST6511 ST6536 ST6548 ST6558 ST6559

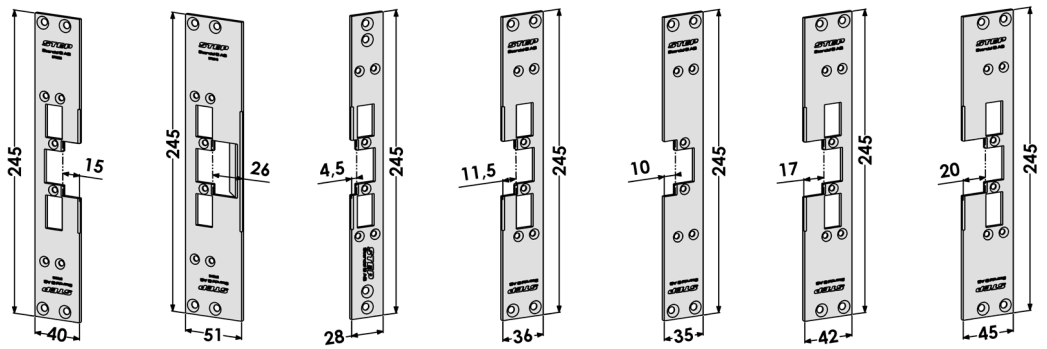

Montagestolpar i rostfritt stål anpassade för Sapa profilsystem

Artikelnr.	Benämning	Mått	Plösmått
ST6502	Stolpe anpassad för Sapa 2074.	245x32,5	20 mm
ST6509	Stolpe anpassad för Sapa 2060.	245x34,5	17,5 mm
ST6513	Stolpe anpassad för Sapa 2050.	245x32,5x9	9 mm
ST6585	Stolpe anpassad för Sapa 2050.	245x36,5x9	13,5 mm
ST6586	Stolpe anpassad för Sapa 2086.	240x50	27,5 mm

ST6502 ST6509 ST6513 ST6585 ST6586

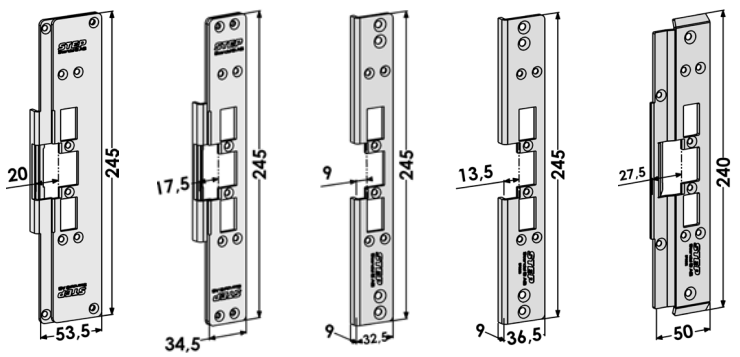

Montagestolpar i rostfritt stål anpassade för Schüco profilsystem

Artikelnr.	Benämning	Mått	Plösmått
ST6503	Stolpe anpassad för Schüco ADS 80 FR.	245x45	23,5 mm
ST6513	Stolpe anpassad för Schüco RS 50N, RS 65, ADS 65. Inåtgående.	245x32,5x9	9 mm
ST6516	Stolpe anpassad för Schüco ADS 65 HD.	245x48	26,5 mm
ST6517	Stolpe anpassad för Schüco ADS 70 HD.	245x53	31,5 mm
ST6572	Stolpe anpassad för Schüco ADS 75 HD.	245x58	36,5 mm
ST6577	Stolpe med enkelfall anpassad för Schüco ADS 80 FR.	245x45	23,5 mm
ST6579	Stolpe anpassad för Schüco ADS 65 NI.	245x40	15,5 mm
ST6583	Stolpe anpassad för Schüco ADS 90 SI.	245x75	51 mm
ST6593	Stolpe anpassad för Schüco ADS Simply Smart 75 samt AD UP 75.	245x45x13,5	20 mm

ST6503 ST6513 ST6516 ST6517 ST6572 ST6577 ST6579 ST6583

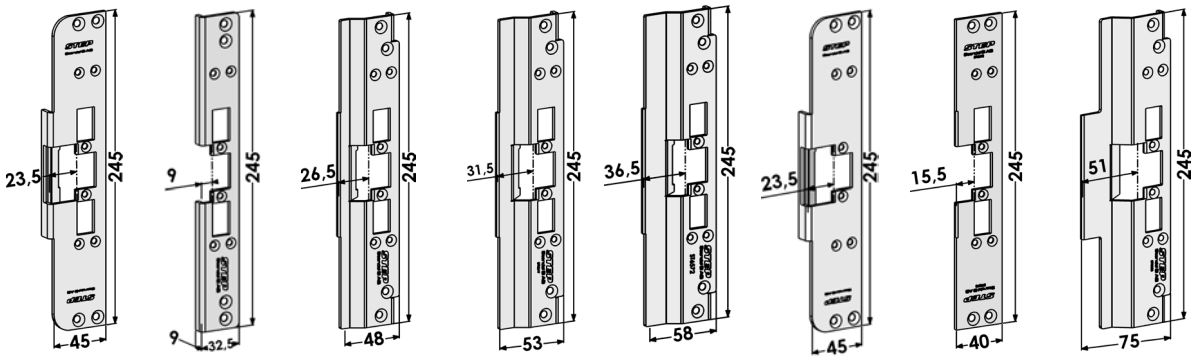

ST6593

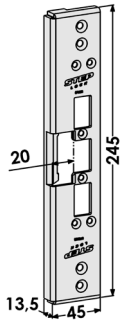

Montagestolpar i rostfritt stål anpassade för Wicona profilsystem

Artikelnr.	Benämning	Mått	Plösmått
ST6503	Stolpe anpassad för Wicona 65.	245x45	23,5 mm
ST6519	Stolpe anpassad för Wicona 77.	245x58	37 mm
ST6574	Stolpe anpassad för Wicona 65 Evo.	245x37	11,5 mm
ST6575	Stolpe anpassad för Wicona 75 Evo.	245x49	17,5 mm

ST6503 ST6519 ST6574 ST6575

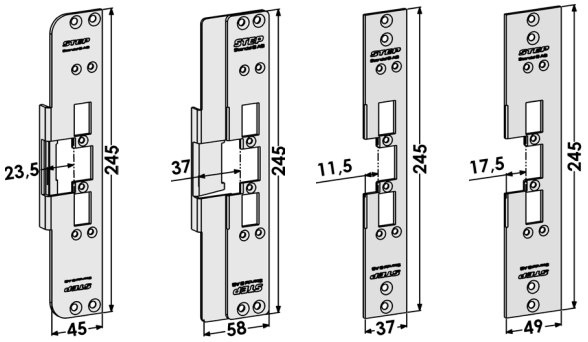

Montagestolpar i rostfritt stål anpassade för Jansen profilsystem

Artikelnr.	Benämning	Mått	Plösmått
ST6590	Plan stolpe anpassad för Jansen Economy 50.	245x35	11 mm
ST6592	Plan stolpe anpassad för Jansen Janisol 2.	245x42	17 mm

ST6590 ST6592

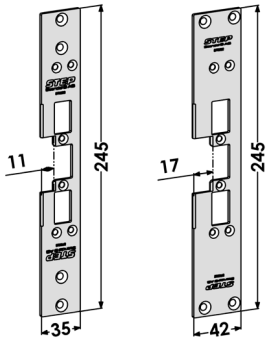

Montagestolpar i rostfritt stål anpassade för Aluprof profilsystem

Artikelnr.	Benämning	Mått	Plösmått
ST6606	Stolpe anpassad för Aluprof MB-104.	245x81	57 mm

ST6606

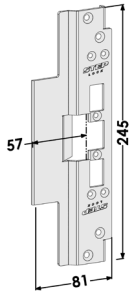

Utbytesmontagestolpar i rostfritt stål till STEP 60 Silent

Artikelnr.	Benämning	Mått	Plösmått
ST6069	Vinklad stolpe för vänsterhängd dörr och för utbyte från Modul till Connect.	245x40x15	13 mm
ST6070	Vinklad stolpe för högerhängd dörr och för utbyte från Modul till Connect.	245x40x15	13 mm
ST6521	Stolpe för urtag i karm för STEP 18 och 28E Secure vänster (plan stolpe ST183, ST283).	300x40x13	13 mm
ST6522	Stolpe för urtag i karm för STEP 18 och 28E Secure höger (plan stolpe ST183, ST283).	300x40x13	13 mm
ST6524	Stolpe för urtag i karm för STEP 18 och 28E Secure vänster (vinklad stolpe ST184, ST284).	300x40x27	14 mm
ST6525	Stolpe för urtag i karm för STEP 18 och 28E Secure höger (vinklad stolpe ST184, ST284).	300x40x27	14 mm
ST6526	Stolpe för utbyte från Connect fallås till Modul-serien med befintligt urtag i karmen för exempelvis stolpe ST6504 eller 730, för vänsterhängd dörr.	245x40x15	14 mm
ST6527	Stolpe för utbyte från Connect fallås till Modul-serien med befintligt urtag i karmen för exempelvis stolpe ST6504 eller 730, för högerhängd dörr.	245x40x15	14 mm
ST6528	Stolpe för urtag i karm för STEP 18 och STEP 28E Secure höger (plan stolpe ST183-B, ST283-B) till STEP 60 Silent Modullås.	300x40	15 mm
ST6529	Stolpe för urtag i karm för STEP 18 och STEP 28E Secure vänster (plan stolpe ST183-A, ST283-A) till STEP 60 Silent Modullås.	300x40	15 mm
ST6530	Stolpe extra lång för möjlighet att flytta elslutblecket i höjdled.	340x40x15	15 mm
ST6531	Stolpe för utbyte från Modul fallås till Connect-serien med befintligt urtag i karmen för exempelvis stolpe ST6504 eller 730, för vänsterhängd dörr.	245x40x15	15 mm
ST6532	Stolpe för utbyte från Modul fallås till Connect-serien med befintligt urtag i karmen för exempelvis stolpe ST6504 eller 730, för högerhängd dörr.	245x40x15	15 mm
ST6539	Samma som ST6530 men med 13 mm plösmått.	340x40x15	13 mm

ST6540	Stolpe som passar där urtag i karm gjorts för STEP 15 Secure höger för Fas 981 (ST511-U, ST511-Z).	335x40	12,5 mm
ST6541	Stolpe som passar där urtag i karm gjorts för STEP 15 Secure vänster för Fas 981 (ST511-R, ST511-X).	335x40	12,5 mm
ST6546	Stolpe plan ersätter 6213 befintligt urtag enkelfall vänster.	410x39	12,5 mm
ST6547	Stolpe plan ersätter 6213 befintligt urtag enkelfall höger.	410x39	12,5 mm
ST6553	L-järnstolpe för trä- eller metallkarmar.	400x45x20	17 mm
ST6554	Stolpe plan ersätter 6213 befintligt urtag dubbelfall vänster.	410x39	12,5 mm
ST6555	Stolpe plan ersätter 6213 befintligt urtag dubbelfall höger.	410x39	12,5 mm
ST6568	Stolpe plan ersätter 6213 befintligt urtag dubbelfall vänster, för byte från Modul till Connect.	410x39	12,5 mm
ST6569	Stolpe plan ersätter 6213 befintligt urtag dubbelfall höger, för byte från Modul till Connect.	410x39	12,5 mm
ST6580-A	Stolpe för urtag i karm för STEP 18 Secure vänster (plan stolpe ST187-A) till STEP 60 Silent för Sapa 2074. Måste kombineras med ST6521 (ingår ej).	340x60	20 mm
ST6580-B	Stolpe för urtag i karm för STEP 18 Secure höger (plan stolpe ST187-B) till STEP 60 Silent för Sapa 2074. Måste kombineras med ST6522 (ingår ej).	340x60	20 mm
ST6582	Stolpe för urtag i karm för STEP 29 (stolpe ST2916) till STEP 60 Silent.	308x40,5x24	14 mm
ST6584H	Stolpe som ersätter ST190-B.	300x48	23 mm
ST6584V	Stolpe som ersätter ST190-A.	300x48	23 mm
ST6596	Plan stolpe för vänsterhängd dörr, anpassad för Connect hakregellås avsedd för Sapa 2086. Ersätter ST1886-A.	300x70,5	26,5 mm
ST6597	Plan stolpe för högerhängd dörr, anpassad för Connect hakregellås avsedd för Sapa 2086. Ersätter ST1886-B.	300x70,5	26,5 mm
ST6598	Stolpe höger som passar där urtag i karm gjorts för STEP 15 Secure och Modul. Där befintligt urtag ersätts av STEP 60 Silent och Connect.	335x40	13 mm
ST6599	Stolpe vänster som passar där urtag i karm gjorts för STEP 15 Secure och Modul. Där befintligt urtag ersätts av STEP 60 Silent och Connect.	335x40	13 mm
ST6612	Motsvarar ST6586 men med 25,5 i plösmått.	240x53	25,5 mm

ST6069 ST6070 ST6521 ST6522 ST6524 ST6525 ST6526 ST6527

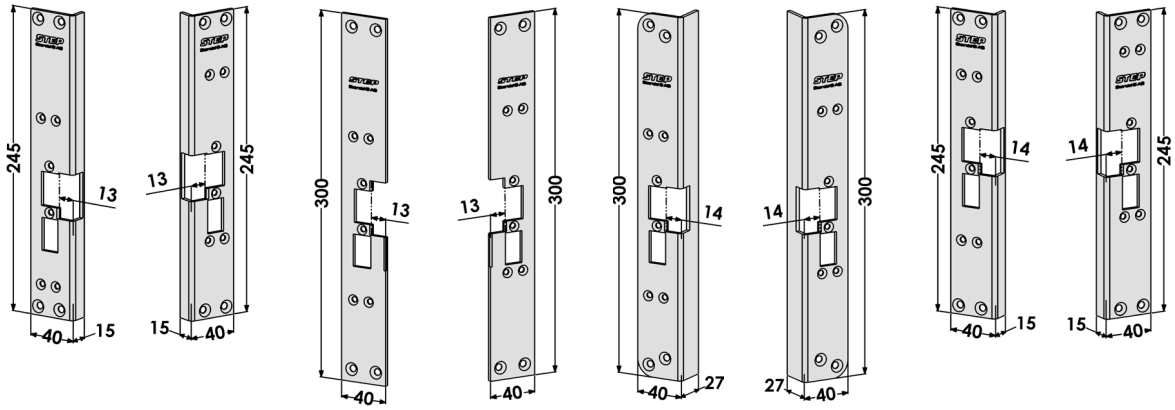

ST6528 ST6529 ST6530 ST6531 ST6532 ST6539 ST6540 ST6541

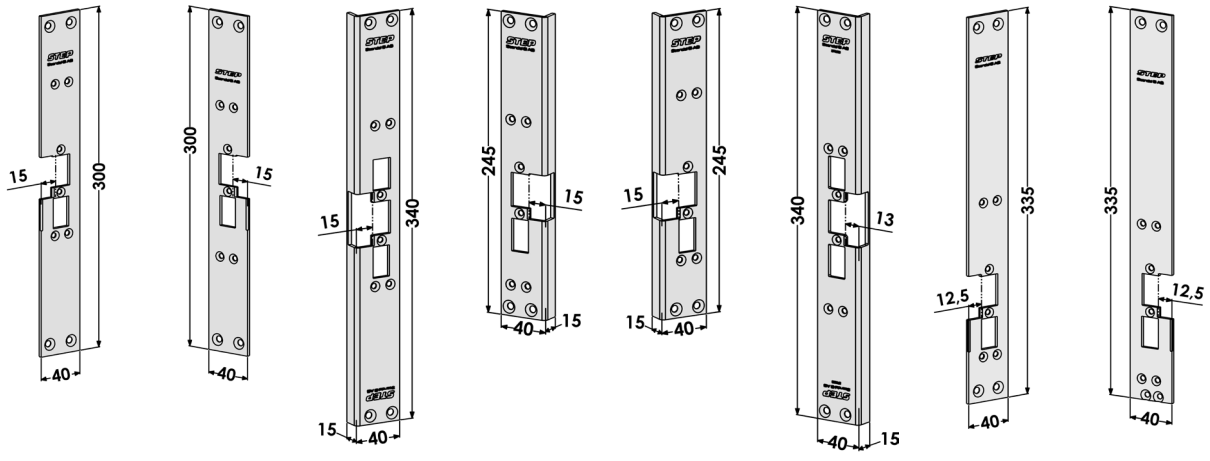

ST6546

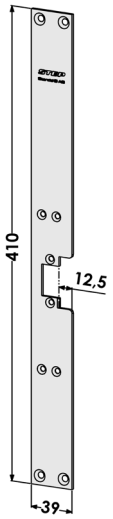

ST6547

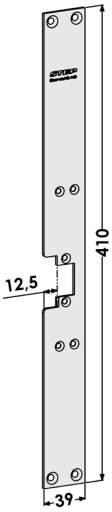

ST6553

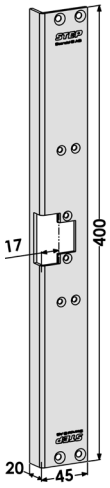

ST6554

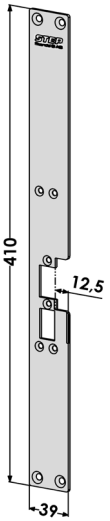

ST6555

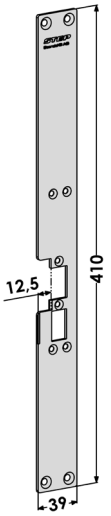

ST6568

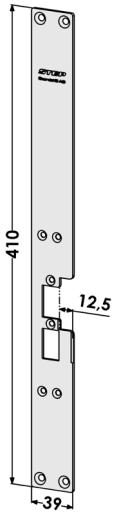

ST6569

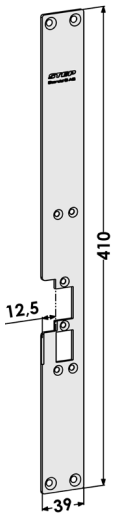

ST6580-A

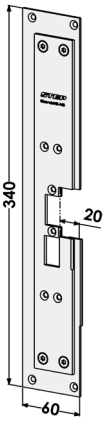

ST6580-B

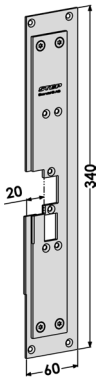

ST6582

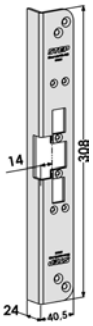

ST6584H

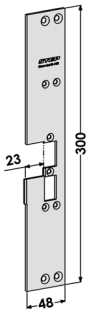

ST6584V

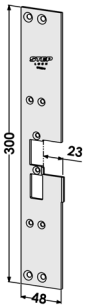

ST6596

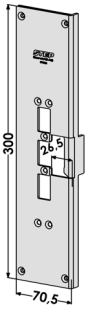

ST6597

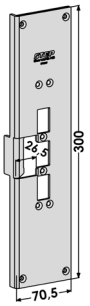

ST6598

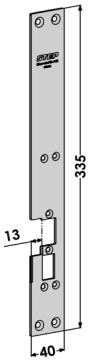

ST6599

ST6612

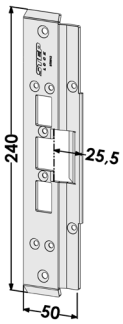

L-järn i rostfritt stål till STEP 60 Silent

Artikelnr.	Benämning	Mått	Plösmått
ST6553	Stolpe L-järn, vänster/höger.	400x45x20	17 mm

Kappa i rostfritt stål

Artikelnr.	Benämning	Mått	Plösmått
ST6076	Kappa som kan användas istället för elslutbleck för att erhålla en mekanisk funktion. Kan monteras tillsammans med alla STEP 60 Silent stolpar.	149,5x28x34	

ST6076

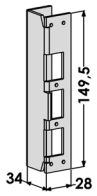

Mekaniska slutbleck och blindstolpe i rostfritt stål

Artikelnr.	Benämning	Artikelnr.	Benämning
ST6537	Mekaniskt slutbleck, vinklat med runda hörn. Motsvarar ST6515, vänster/höger.	245x40x15	15 mm
ST6538	Mekaniskt slutbleck, vinklat. Motsvarar ST6504, vänster/höger.	245x40x15	15 mm
ST6576	Mekanisk blindstolpe, vinklad. Motsvarar ST6504, vänster/höger.	245x40x15	

ST6537 ST6538 ST6576

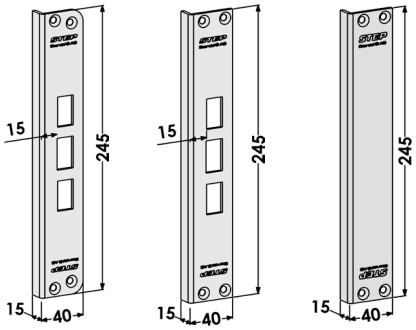

Halogenfri anslutningskabel och kontakteringsset

Artikelnr.	Benämning
ST1828	Halogenfri anslutningskabel, 5 m till STEP 18/28E Secure och STEP 60 Silent.
ST1828-10	Halogenfri anslutningskabel, 10 m till STEP 18/28E Secure och STEP 60 Silent.
ST1828-20	Halogenfri anslutningskabel, 20 m till STEP 18/28E Secure och STEP 60 Silent.
ST665	Kontakt med stift för kabel ST1828, ST1828-10, ST1828-20.
ST666	Kontakteringsset till ST1828, ST1828-10 och ST1828-20.

Skruvkit

Artikelnr.	Benämning
ST1828S	Skruvkit till STEP 18/28E Secure och STEP 60 Silent.

Förstärkningsbehör och tillbehör till STEP 15 Secure

Förstärkningsbehör i rostfritt stål till STEP 15 Secure

Artikelnr.	Benämning	Mått	Plösmått
ST514-02	Förstärkningsbehör utsida vänster för ofalsad dörr.	345x55	
ST514-03	Förstärkningsbehör insida för ofalsad dörr vänster/höger.	289x55	
ST514-04	Förstärkningsbehör utsida höger för ofalsad dörr.	345x55	
ST608-01	Förstärkningsbehör utsida vänster för falsad dörr.	289x42	
ST609-01	Förstärkningsbehör utsida höger för falsad dörr.	289x42	
ST610-01	Förstärkningsbehör insida för falsad dörr vänster/höger.	289x29	
ST621	Hylsmutter M5 blank utsida (ingår med sidobehör).		
ST622	Hylsmutter M5 blank skruvspår insida (ingår med sidobehör).		
ST623	Gängstång för förstärkningsbehör till STEP 15/18/28E Secure.		

ST514-02 ST514-03 ST514-04 ST608-01 ST609-01 ST610-01

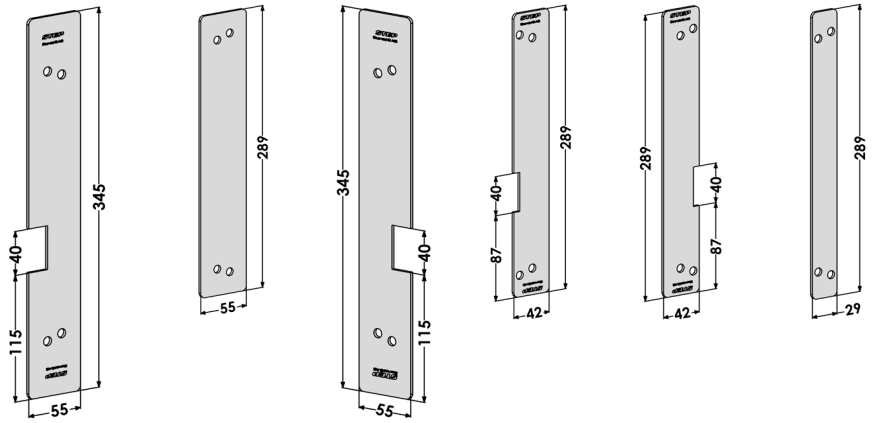

Mekaniska slutbleck i rostfritt stål

Artikelnr.	Benämning	Mått	Plösmått
ST701	Mekaniskt slutbleck för STEP 15 Secure modell ST511. Anpassad till 8765, 9788, 2000 och Fas 981 eller liknande.	335x40x45	
ST702	Mekaniskt slutbleck för STEP 15 Secure modell ST639 och ST664. Anpassad till 13787, 7787, 9787 eller liknande.	335x40x45	

ST701 ST702

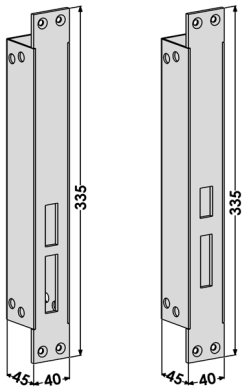

Halogenfri anslutningskabel

Artikelnr.	Benämning
ST5573720	Halogenfri anslutningskabel, 5 m till STEP 15 Secure och STEP 29 Silent.
ST5573720-10	Halogenfri anslutningskabel, 10 m till STEP 15 Secure och STEP 29 Silent.

Montagestolpar och tillbehör till STEP 18 Secure

Vinklade montagestolpar i rostfritt stål till STEP 18 Secure

Artikelnr.	Benämning	Mått	Plösmått
ST184-A	Vinklad stolpe vänster, för hakregellås för Connect/Modul.	300x40x27	15 mm
ST184-B	Vinklad stolpe höger, för hakregellås för Connect/Modul.	300x40x27	15 mm
ST186-A	Vinklad stolpe vänster, för Fas och Modul.	300x40x27	14,5 mm
ST186-B	Vinklad stolpe höger, för Fas och Modul.	300x40x27	14,5 mm

ST184-A ST184-B ST186-A ST186-B

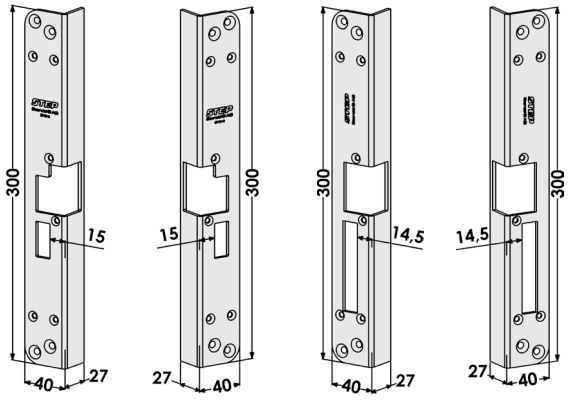

Plana montagestolpar i rostfritt stål till STEP 18 Secure

Artikelnr.	Benämning	Mått	Plösmått
ST1805-A	Plan extra förstärkt stolpe vänster för Connect.	340x52,5	20 mm
ST1805-B	Plan extra förstärkt stolpe höger för Connect.	340x52,5	20 mm
ST183-A	Plan stolpe vänster för hakregellås för Connect/Modul.	300x40	13,5 mm
ST183-B	Plan stolpe höger, för hakregellås för Connect/Modul.	300x40	13,5 mm
ST185-A	Plan stolpe vänster för Fas och Modul.	300x40	13 mm
ST185-B	Plan stolpe höger, för Fas och Modul.	300x40	13 mm
ST1882-A	Plan extra förstärkt stolpe vänster för Connect.	300x40	15 mm
ST1882-B	Plan extra förstärkt stolpe höger för Connect.	300x40	15 mm
ST1883-A	Plan extra förstärkt stolpe vänster. Motsvarar ST1882-A men med 13,5 mm i plösmått.	300x40	13,5 mm
ST1883-B	Plan extra förstärkt stolpe höger. Motsvarar ST1882-B men med 13,5 mm i plösmått.	300x40	13,5 mm

ST1805-A ST1805-B ST183-A ST183-B ST185-A ST185-B 1882-A 1882-B

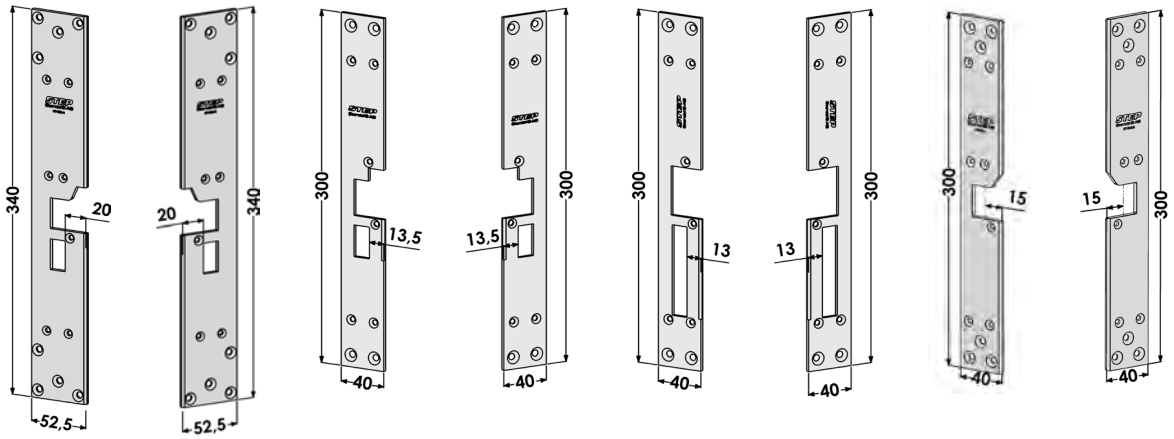

ST1883-A ST1883-B

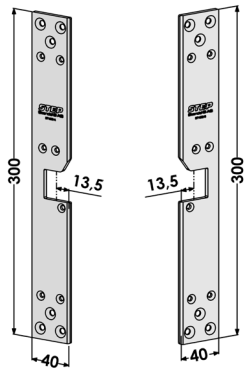

Montagestolpar för STEP 18 Secure i RC-utförande

Artikelnr.	Benämning	Mått	Plösmått
ST1805-A	Plan extra förstärkt stolpe vänster. För RC3 och RC4 dörrar i stålprofilsystem.	340x52,5	20 mm
ST1805-B	Plan extra förstärkt stolpe höger. För RC3 och RC4 dörrar i stålprofilsystem.	340x52,5	20 mm
ST1882-A	Plan extra förstärkt stolpe vänster. För RC3 dörrar i Hellbergs HI-SD-RC3.	300x40	15 mm
ST1882-B	Plan extra förstärkt stolpe höger. För RC3 dörrar i Hellbergs HI-SD-RC3.	300x40	15 mm
ST1883-A	Plan extra förstärkt stolpe vänster. Motsvarar ST1882-A men med plösmått 13,5 mm.	300x40	13,5 mm
ST1883-B	Plan extra förstärkt stolpe höger. Motsvarar ST1882-B men med plösmått 13,5 mm.	300x40	13,5 mm

ST1805-A ST1805-B ST1882-A ST1882-B ST1883-A ST1883-B

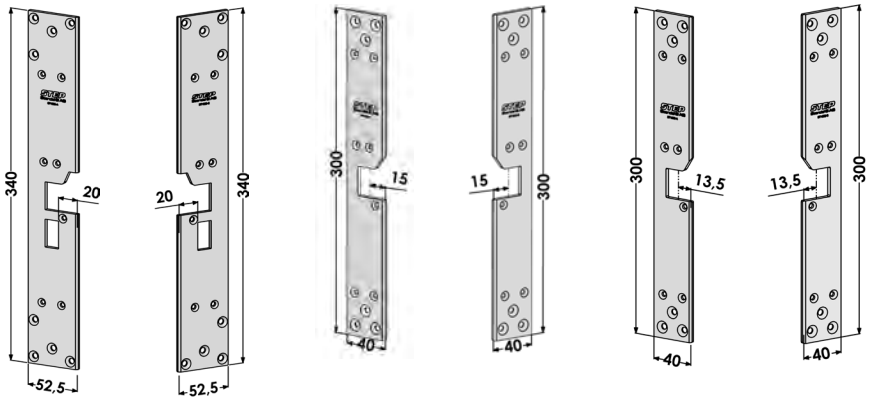

Montagestolpar för aluminiumprofilsystem i rostfritt stål till STEP 18 Secure

Artikelnr.	Benämning	Mått	Plösmått
ST1801-A	Stolpe vänster för Wicona Wicstyle 65 Evo. Passar Connect/Modul.	300x37	12,5 mm
ST1801-B	Stolpe höger för Wicona Wicstyle 65 Evo. Passar Connect/Modul.	300x37	12,5 mm
ST1802-A	Stolpe vänster för Wicona Wicstyle 75 Evo. Passar Connect/Modul.	300x48	17,5 mm
ST1802-B	Stolpe höger för Wicona Wicstyle 75 Evo. Passar Connect/Modul.	300x48	17,5 mm
ST1806-A	Stolpe vänster för Schüco ADS 65 HD. Passar Connect/Modul.	300x52	27 mm
ST1806-B	Stolpe höger för Schüco ADS 65 HD. Passar Connect/Modul.	300x52	27 mm
ST1865-A	Plan stolpe vänster för Schüco ADS 65.NI. Monteras med ST183-A / ST185-A. Passar Connect/Modul.	340x44	17 mm
ST1865-B	Plan stolpe höger för Schüco ADS 65.NI. Monteras med ST183-B / ST185-B. Passar Connect/Modul.	340x44	17 mm
ST187-A	Plan stolpe vänster för Sapa 2074. Monteras med ST183-A eller ST185-A. Passar Connect/Fas/Modul.	340x60	20 mm
ST187-B	Plan stolpe höger för Sapa 2074. Monteras med ST183-B eller ST185-B. Passar Connect/Fas/Modul.	340x60	20 mm
ST1879-A	Plan stolpe vänster anpassad för Purso LK78H.	340x56	18,5 mm
ST1879-B	Plan stolpe höger anpassad för Purso LK78H.	340x56	18,5 mm
ST1886-A	Stolpe vänster för Sapa 2086. Passar Connect/Modul.	300x70,5	26,9 mm

ST1886-B	Stolpe höger för Sapa 2086. Passar Connect/Modul.	300x70,5	26,9 mm
ST1890-A	Vinklad stolpe vänster för Schüco ADS 90.SI. Passar Connect/Modul.	320x73	52,5 mm
ST1890-B	Vinklad stolpe för Schüco ADS 90.SI. Passar Connect/Modul.	320x73	52,5 mm
ST190-A	Plan stolpe vänster för hakregellås. Passar Connect/Modul.	300x48	24 mm
ST190-B	Plan stolpe höger för hakregellås. Passar Connect/Modul.	300x48	24 mm
ST195-A	Plan stolpe vänster för Sapa 2050, Schüco RS 65. Passar Connect/Modul.	300x35	11,5 mm
ST195-B	Plan stolpe höger för Sapa 2050, Schüco RS 65. Passar Connect/Modul.	300x35	11,5 mm
ST197-A	Vinklad stolpe vänster för Schüco ADS 70 HD. Passar Connect/Modul.	320x54	32 mm
ST197-B	Vinklad stolpe höger för Schüco ADS 70 HD. Passar Connect/Modul.	320x54	32 mm
ST198-A	Plan stolpe vänster för Wicona Wicstyle 77. Passar Connect/Modul.	320x61	37 mm
ST198-B	Plan stolpe höger för Wicona Wicstyle 77. Passar Connect/Modul.	320x61	37 mm
ST199-A	Plan stolpe vänster för Schüco ADS 75 HD. Passar Connect/Modul.	320x59	37 mm
ST199-B	Plan stolpe höger för Schüco ADS 75 HD. Passar Connect/Modul.	320x59	37 mm

ST1801-A

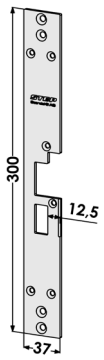

ST1801-B

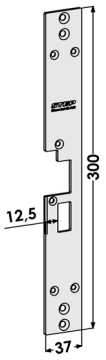

ST1802-A

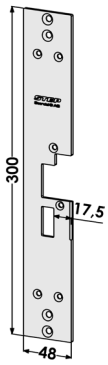

ST1802-B

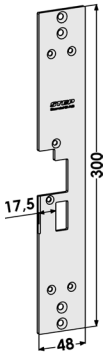

ST1806-A

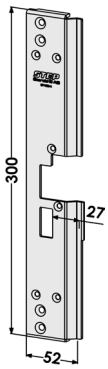

ST1906-B

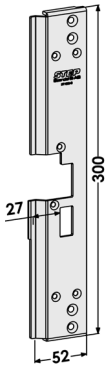

ST1865-A

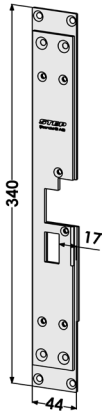

ST1865-B

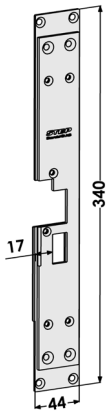

ST187-A

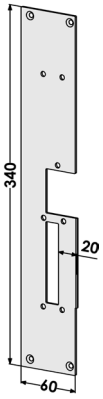

ST187-B

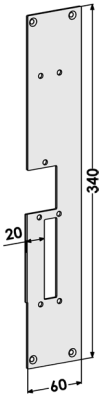

ST1879-A

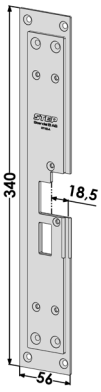

ST1879-B

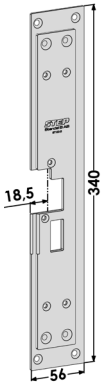

ST1886-A

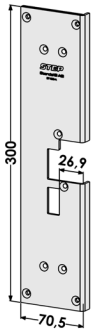

ST1886-B

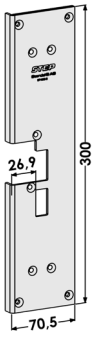

ST1890-A

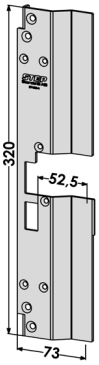

ST1890-B

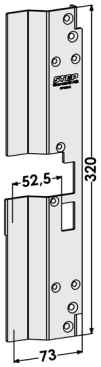

ST190-A

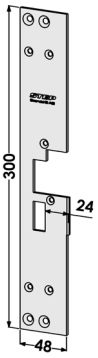

ST190-B

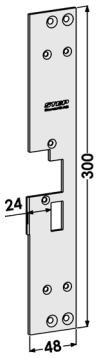

ST195-A

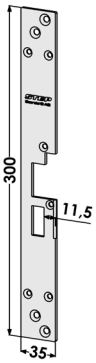

ST195-B

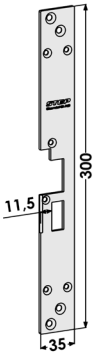

ST197-A

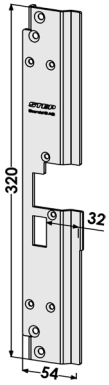

ST197-B

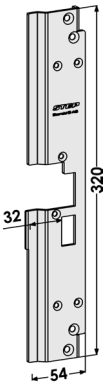

ST198-A

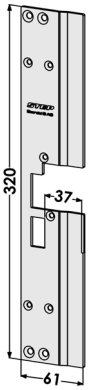

ST198-B

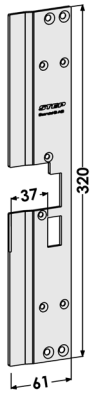

ST199-A ST199-B

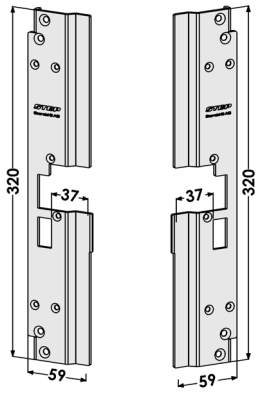

Utbytesmontagestolpar i rostfritt stål till STEP 18 Secure

Artikelnr.	Benämning	Mått	Plösmått
ST188-A	Stolpe vänster, som passar där urtag i karm gjorts för STEP 15 Secure med art.nr ST511 och Fas 981. Passar Fas.	335x40	14 mm
ST188-B	Stolpe höger, som passar där urtag i karm gjorts för STEP 15 Secure med art.nr ST511 och Fas 981. Passar Fas.	335x40	14 mm
ST3095	Stolpe vänster, ersätter befintligt urtag motsvarande Kaba Delta 6213. Passar Fas och Modul.	410x39	13 mm
ST3096	Stolpe höger, ersätter befintligt urtag motsvarande Kaba Delta 6213. Passar Fas och Modul.	410x39	13 mm

ST188-A ST188-B ST3095 ST3096

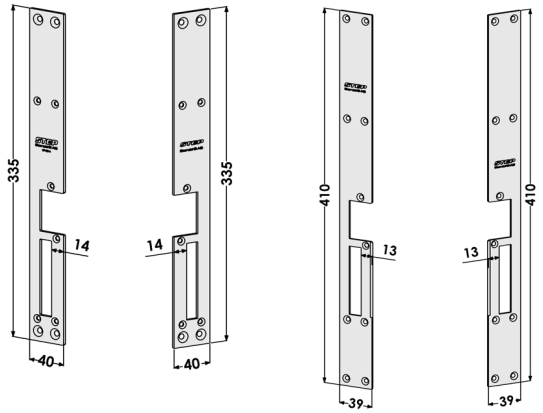

Förstärkningsbehör i rostfritt stål till STEP 18 Secure

Artikelnr.	Benämning	Mått	Plösmått
ST192	Förstärkningsbehörssats vänster/höger för överfalsad dörr (exklusive stolpe). Passar Connect/Fas/Modul.	300x34 + 300x45	
ST194-A	Förstärkningsbehörssats vänster (komplett inklusive stolpe). Passar Connect/Fas/Modul.	300x46x48 + 300x45	14,5 mm
ST194-B	Förstärkningsbehörssats höger (komplett inklusive stolpe). Passar Connect/Fas/Modul.	300x46x48 + 300x45	14,5 mm
ST623	Gängstång för förstärkningsbehör till STEP 15/18/28E Secure.		
ST3058	Täckplåt för STEP 18 Secure.		

ST192 ST194-A ST194-B ST3058

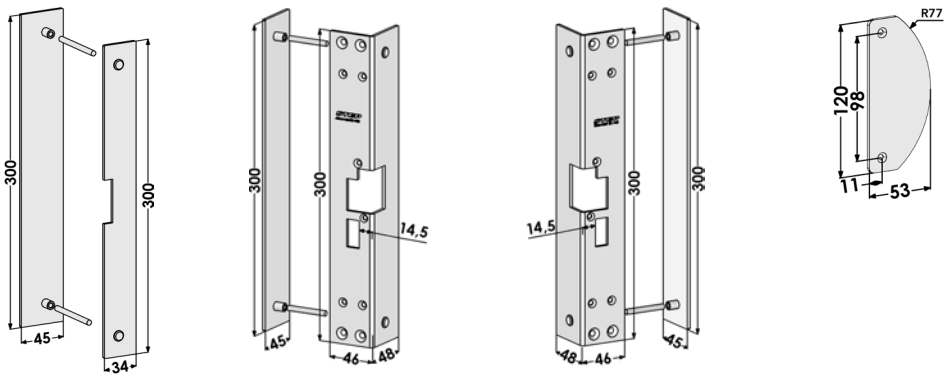

Kappa i rostfritt stål

Artikelnr.	Benämning	Mått	Plösmått
ST804	Kappa som kan användas istället för elslutbleck för att erhålla en mekanisk funktion. Kan monteras tillsammans med alla STEP 18/28E Secure stolpar.	230x35x40	

ST804

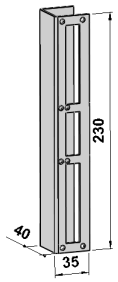

Mekaniska slutbleck i rostfritt stål

Artikelnr.	Benämning	Mått	Plösmått
ST801	Mekaniskt slutbleck, plan vänster/höger för stolpe ST183. Passar Connect/Fas/Modul.	300x40	14 mm
ST802-A	Mekaniskt slutbleck, vinklad vänster för stolpe ST184. Passar Connect/Fas/Modul.	300x40x27	15,5 mm
ST802-B	Mekaniskt slutbleck, vinklad höger för stolpe ST184. Passar Connect/Fas/Modul.	300x40x27	15,5 mm
ST803-A	Mekaniskt slutbleck, plan vänster med läpp för stolpe ST183. Passar Connect/Fas/Modul.	300x40	14 mm
ST803-B	Mekaniskt slutbleck, plan höger med läpp för stolpe ST183. Passar Connect/Fas/Modul.	300x40	14 mm

ST801 ST802-A ST802-B ST803-A ST803-B

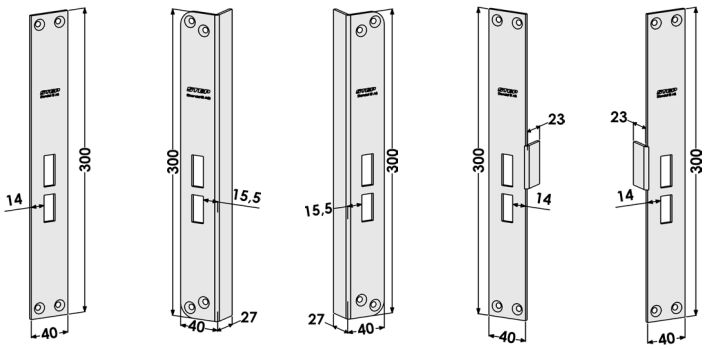

Halogenfri anslutningskabel och kontakteringsset

Artikelnr.	Benämning
ST1828	Halogenfri anslutningskabel, 5 m till STEP 18/28E Secure och STEP 60 Silent.
ST1828-10	Halogenfri anslutningskabel, 10 m till STEP 18/28E Secure och STEP 60 Silent.
ST1828-20	Halogenfri anslutningskabel, 20 m till STEP 18/28E Secure och STEP 60 Silent.
ST665	Kontakt med stift för kabel ST1828, ST1828-10, ST1828-20.
ST666	Kontakteringsset till ST1828, ST1828-10 och ST1828-20.

Skruvkit

Artikelnr.	Benämning
ST1828S	Skruvkit till STEP 18/28E Secure och STEP 60 Silent.

Montagestolpar och tillbehör till STEP 28E Secure

Vinklade montagestolpar i rostfritt stål till STEP 28E Secure

Artikelnr.	Benämning	Mått	Plösmått
ST284-A	Vinklad stolpe vänster, för hakregellås för Connect/Modul.	300x40x27	15 mm
ST284-B	Vinklad stolpe höger, för hakregellås för Connect/Modul.	300x40x27	15 mm
ST286-A	Vinklad stolpe vänster, för Fas/Modul.	300x40x27	14,5 mm
ST286-B	Vinklad stolpe höger, för Fas/Modul.	300x40x27	14,5 mm

ST284-A ST284-B ST286-A ST286-B

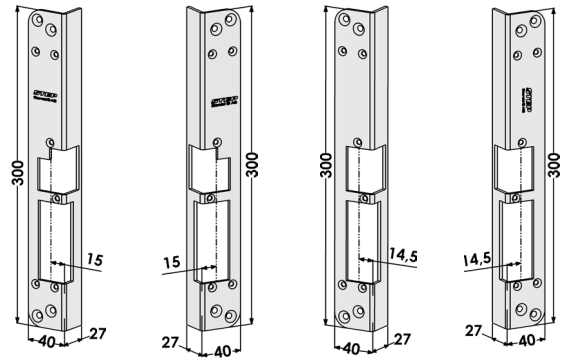

Plana monteringsstolpar i rostfritt stål till STEP 28E Secure

Artikelnr.	Benämning	Mått	Plösmått
ST283-A	Plan stolpe vänster, för hakregellås för Connect/Modul.	300x40	13,5 mm
ST283-B	Plan stolpe höger, för hakregellås för Connect/Modul.	300x40	13,5 mm
ST285-A	Plan stolpe vänster, för Fas/Modul.	300x40	13 mm
ST285-B	Plan stolpe höger, för Fas/Modul.	300x40	13 mm
ST2883-A	Plan stolpe vänster, extra kraftig. Motsvarar ST283-A.	300x40	13,5 mm
ST2883-B	Plan stolpe höger, extra kraftig. Motsvarar ST283-B.	300x40	13,5 mm

ST283-A ST283-B ST285-A ST285-B ST2883-A ST2883-B

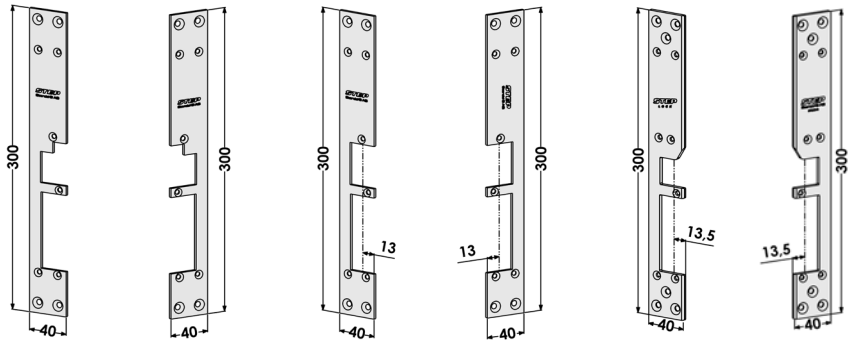

Montagestolpar för aluminiumprofilsystem i rostfritt stål till STEP 28E Secure

Artikelnr.	Benämning	Mått	Plösmått
ST2801-A	Plan stolpe vänster för Wicstyle 65 Evo. Passar Connect/Modul.	300x37	
ST2801-B	Plan stolpe höger för Wicstyle 65 Evo. Passar Connect/Modul.	300x37	
ST2802-A	Plan stolpe vänster för Wicstyle 75 Evo. Passar Connect/Modul.	300x48	
ST2802-B	Plan stolpe höger för Wicstyle 75 Evo. Passar Connect/Modul.	300x48	
ST2803-A	Plan stolpe vänster för Schüco ADS75. Passar Connect/Modul.	320x59	
ST2803-B	Plan stolpe höger för Schüco ADS75. Passar Connect/Modul.	320x59	
ST2804-A	Plan stolpe vänster för Schüco ADS70. Passar Connect/Modul.	320x54	
ST2804-B	Plan stolpe höger för Schüco ADS70. Passar Connect/Modul.	320x54	
ST287-A	Plan stolpe vänster avsedd för Sapa 2074. Passar Connect/Fas/Modul.	340x60	
ST287-B	Plan stolpe höger avsedd för Sapa 2074. Passar Connect/Modul.	340x60	
ST288-A	Plan stolpe vänster för Wicona 65, Schüco ADS 80 FR. Passar Connect/Modul.	300x48	
ST288-B	Plan stolpe höger för Wicona 65, Schüco ADS 80 FR. Passar Connect/Modul.	300x48	
ST2886-A	Plan stolpe vänster avsedd för Sapa 2086. Passar Connect/Modul.	300x70,5	34,3 mm
ST2886-B	Plan stolpe höger avsedd för Sapa 2086. Passar Connect/Modul.	300x70,5	34,3 mm
ST295-A	Plan stolpe vänster för Sapa 2050, Schüco RS 65. Passar Connect/Modul.	300x35	
ST295-B	Plan stolpe höger för Sapa 2050, Schüco RS 65. Passar Connect/Modul.	300x35	

ST2801-A ST2801-B ST2802-A ST2802-B ST2803-A ST2803-B ST2804-A ST2804-B

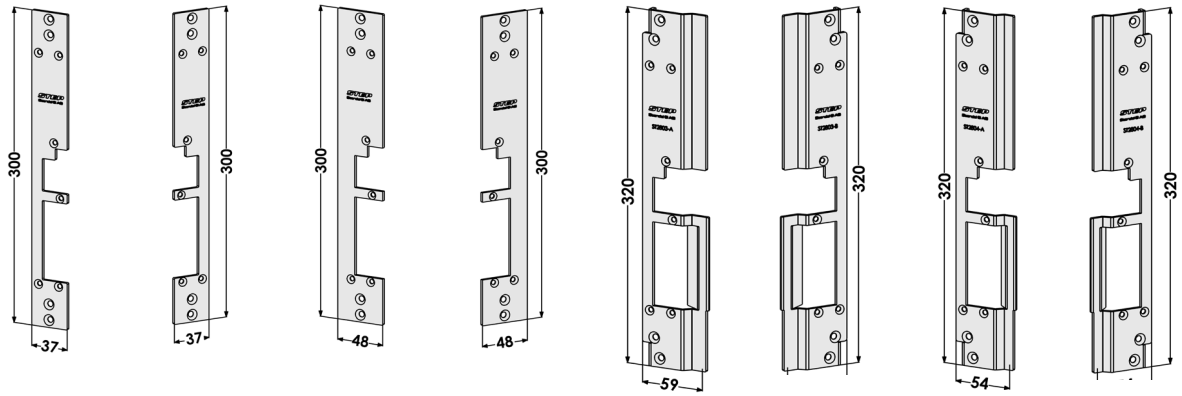

ST287-A ST287-B ST288-A ST288-B ST2886-A ST2886-B ST295-A ST295-B

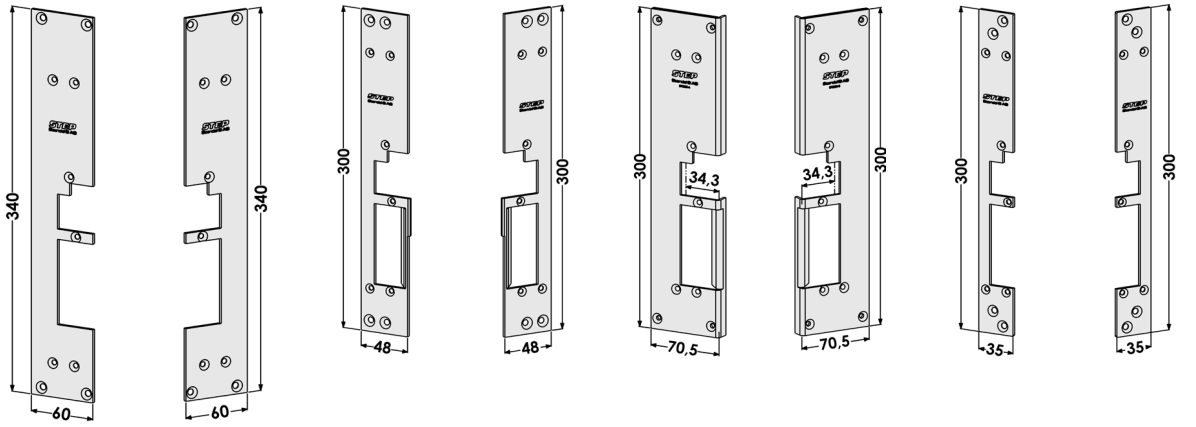

Förstärkningsbehör till STEP 28E Secure i rostfritt stål inklusive gängad stång och hylsmuttrar

Artikelnr.	Benämning	Mått	Plösmått
ST192	Förstärkningsbehörssats vänster/höger för överfalsad dörr (exklusive stolpe). Passar Connect/Fas/Modul.	300x34 + 300x45	
ST289-A	Förstärkningsbehörssats vänster (komplett inklusive stolpe). Passar Connect/Modul.	300x46x48 + 300x45	14,5 mm
ST289-B	Förstärkningsbehörssats höger (komplett inklusive stolpe). Passar Connect/Modul.	300x46x48 + 300x45	14,5 mm
ST623	Gängstång för förstärkningsbehör till STEP 15/18/28E Secure. M5.	200	

ST192 ST289-A ST289-B

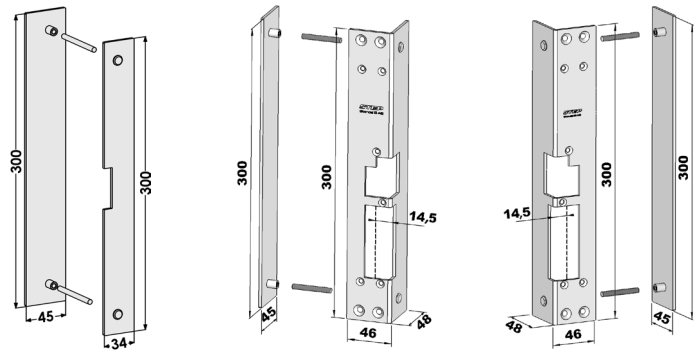

Kappa i rostfritt stål

Artikelnr.	Benämning	Mått	Plösmått
ST804	Kappa som kan användas istället för elslutbleck för att erhålla en mekanisk funktion. Kan monteras tillsammans med alla STEP 18/28E Secure stolpar.	230x35x40	

ST804

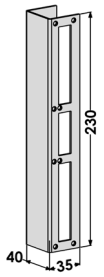

Mekaniska slutbleck i rostfritt stål

Artikelnr.	Benämning	Mått	Plösmått
ST801	Mekaniskt slutbleck, plan vänster/höger för stolpe ST283. Passar Connect/Fas/Modul.	300x40	14 mm
ST802-A	Mekaniskt slutbleck, vinklad vänster för stolpe ST284. Passar Connect/Fas/Modul.	300x40x27	15,5 mm
ST802-B	Mekaniskt slutbleck, vinklad höger för stolpe ST284. Passar Connect/Fas/Modul.	300x40x27	15,5 mm
ST803-A	Mekaniskt slutbleck, plan vänster, med läpp. Ersätter stolpe ST283. Passar Connect/Fas/Modul.	300x40	14 mm
ST803-B	Mekaniskt slutbleck, plan höger, med läpp. Ersätter stolpe ST283. Passar Connect/Fas/Modul.	300x40	14 mm
ST805-A	Mekaniskt slutbleck, plan vänster, med läpp. Ersätter stolpe ST283. Passar Connect/Fas/Modul.	300x40	14 mm
ST805-B	Mekaniskt slutbleck, plan höger, med läpp. Ersätter stolpe ST283. Passar Connect/Fas/Modul.	300x40	14 mm

ST801 ST802-A ST802-B ST803-A ST803-B ST805-A ST805-B

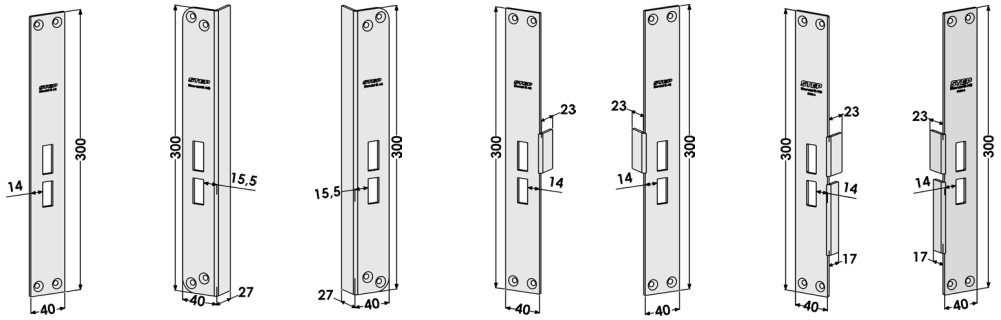

Halogenfri anslutningskabel och kontakteringsset

Artikelnr.	Benämning
ST1828	Halogenfri anslutningskabel, 5 m till STEP 18/28E Secure och STEP 60 Silent.
ST1828-10	Halogenfri anslutningskabel, 10 m till STEP 18/28E Secure och STEP 60 Silent.
ST1828-20	Halogenfri anslutningskabel, 20 m till STEP 18/28E Secure och STEP 60 Silent.
ST665	Kontakt med stift för kabel ST1828, ST1828-10, ST1828-20.
ST666	Kontakteringsset till ST1828, ST1828-10 och ST1828-20.

Skruvkit

Artikelnr.	Benämning
ST1828S	Skruvkit till STEP 18/28E Secure och STEP 60 Silent.

Guider

Utbytesguide.....128

Projekteringsguide.....134

Plats för anteckningar.....139

Register efter artikelnummer.....140

När det måste fungera.

Utbytesguide

En sammanställning över specifika lösningar som kan underlätta ditt val av montagestolpe och elslutbleck vid förändring av dörrfunktion eller byte av elslutbleck. Observera att detta är ett ubegränsat urval. Samtliga montagestolpar finns på www.steplock.se

Mekaniska slutbleck och kappor

Artikelnr.	Benämning		Dörrhängning
	Mekaniska slutbleck och blindstolpe för STEP 40/90/48/98/92 Preload, STEP 90/92 Release och STEP 60 Silent	**Ersätter montagestolpe**	
ST6537	Mekaniskt slutbleck, vinklat med runda hörn.	ST4003-15/ST9502/ST6515	Vänster/höger
ST6538	Mekaniskt slutbleck, vinklat.	ST4002-15/ST9501/ST6504	
ST6576	Mekanisk blindstolpe, vinklad.	ST4002-15/ST9501/ST6504	
	Mekaniska slutbleck för STEP 15 Secure	**Ersätter montagestolpe**	
ST701	Mekaniskt slutbleck.	ST511	Vänster/höger
ST702	Mekaniskt slutbleck.	ST639/ST664	
	Mekaniska slutbleck för STEP 18/28E Secure	**Ersätter montagestolpe**	
ST801	Mekaniskt slutbleck, plant.	ST183/ST283	Vänster/höger
ST803-A	Mekaniskt slutbleck, plant med läpp för regel.	ST183/ST283	Vänster
ST803-B	Mekaniskt slutbleck, plant med läpp för regel.	ST183/ST283	Höger
ST802-A	Mekaniskt slutbleck, vinklat.	ST184/ST284	Vänster
ST802-B	Mekaniskt slutbleck, vinklat.	ST184/ST284	Höger
ST805-A	Mekaniskt slutbleck, plant med läpp för regel samt tryckeskolv.	ST283-A/ST285-A	Vänster
ST805-B	Mekaniskt slutbleck, plant med läpp för regel samt tryckeskolv.	ST283-B/ST285-B	Höger
	Kappa. Används istället för elslutbleck för att erhålla en mekanisk funktion.	**Kan monteras tillsammans med**	
ST2940	Kappa för användning istället för STEP 29 Silent.	Alla STEP 29 Silent stolpar	Vänster/höger
ST3076	Kappa för användning istället för STEP 30 Preload.	Alla STEP 30 Preload stolpar	
ST4076	Kappa för användning istället för STEP 40/90/48/98 Preload eller STEP 90 Relase.	Alla STEP 40/90/48/98 Preload, STEP 90 Release stolpar	
ST6076	Kappa för användning istället för STEP 60 Silent.	Alla STEP 60 Silent stolpar	
ST804	Kappa för användning istället för STEP 18/28E Secure.	Alla STEP 18/28E Secure stolpar	
ST9276	Kappa för användning istället för STEP 92 Preload/Release.	Alla STEP 92 Preload/Release stolpar	

Stolpar för stålprofiler

Stolpar för Jansen stålprofiler

Profil	STEP 30 Preload	STEP 40/90/48/98 Preload, STEP 90 Release	STEP 92 Preload, STEP 92 Release	STEP 60 Silent	STEP 18 Secure	STEP 28E Secure
Jansen Economy 50	-	ST4090	ST9590	ST6590	-	-
Jansen Janisol 2	-	ST4092	ST9592	ST6592	-	-
Jansen Janisol HI	-	ST4087-23	-	-	-	-

Stolpar för RC-klassade säkerhetsdörrar

Profil	STEP 30 Preload	STEP 40/90/48/98 Preload, STEP 90 Release	STEP 92 Preload STEP 92 Release	STEP 60 Silent	STEP 18 Secure	STEP 28E Secure
Stålprofilsystem 57000, 59000, 77000 eller 79000	-	-	-	-	ST1805	-
Hellbergs HI-SD-RC3	-	-	-	-	ST1882-A/-B ST1883-A/-B	-

Stolpar för aluminiumprofiler

Stolpar för Schüco aluminiumprofiler

Profil	STEP 30 Preload	STEP 40/90/48/98 Preload, STEP 90 Release	STEP 92 Preload, STEP 92 Release	STEP 60 Silent	STEP 18 Secure	STEP 28E Secure
Schüco ADS 50.NI	-	ST4040	ST9545	ST6513	ST195	ST295
Schüco ADS 65 HD	ST3513	ST4026	ST9512	ST6516	ST1806	ST2805
Schüco ADS 65 NI	-	-	ST9544	ST6579	ST1865	-
Schüco ADS 70 HD	ST3514	ST4027	ST9513	ST6517	ST197	ST2804
Schüco ADS 75 HD	ST3515	ST4028	ST9514	ST6572	ST199	ST2803
Schüco ADS 80	ST3516	ST4035	ST9529	ST6503	ST190	ST288
Schüco ADS 90 SI	-	ST4052	ST9548	ST6583	ST1890	-
Schüco ADS Simply Smart 75	-	ST4093	ST9593H/V	ST6593	-	-

Stolpar för Wicona aluminiumprofiler

Profil	STEP 30 Preload	STEP 40/90/48/98 Preload, STEP 90 Release	STEP 92 Preload, STEP 92 Release	STEP 60 Silent	STEP 18 Secure	STEP 28E Secure
Wicona 65 N utåtgående	-	ST4035	ST9529	ST6503	ST190	ST288
Wicona 65 N inåtgående	-	ST4020	ST9528	ST6511	-	-
Wicona 65 Evo	-	ST4031	ST9516	ST6574	ST1801	ST2801
Wicona 75 Evo	-	ST4032	ST9517	ST6575	ST1802	ST2802
Wicona 77 FP	-	ST4032	ST9517	ST6575	ST1802	ST2802
Wicona 77 utåtgående	-	-	-	ST6519	ST198	-

Stolpar för Sapa aluminiumprofiler

Profil	STEP 30 Preload	STEP 40/90/48/98 Preload, STEP 90 Release	STEP 92 Preload, STEP 92 Release	STEP 60 Silent	STEP 18 Secure	STEP 28E Secure
Sapa 2050	ST3511-13	ST4034	ST9527	ST6513/6585	ST195	ST295
Sapa 2060	ST3512	ST4033	ST9526	ST6509	-	-
Sapa 2074	ST3510	ST4023	ST9511 ST9511H ST9511V	ST6502	ST187(+183)	ST287
Sapa 2086	ST3586	ST4086	ST9586 ST9551H ST9551V	ST6586	ST1886	ST2886

Stolpar för Purso aluminiumprofiler

Profil	STEP 30 Preload	STEP 40/90/48/98 Preload, STEP 90 Release	STEP 92 Preload, STEP 92 Release	STEP 60 Silent	STEP 18 Secure	STEP 28E Secure
Purso LK78H	-	ST4079	-	-	ST1879-A/-B	-

Stolpar för trä-och stålkarm

STEP 30 Preload	STEP 40/90/48/98 Preload, STEP 90 Release	STEP 92 Preload, STEP 92 Release	STEP 60 Silent	Solid enkla	Solid standard	Solid extrakraftiga	Assa 900	Slutbleck
ST3504	-	-	-	505	-	-	-	
ST3503	ST4007	-	-	507	-	-	-	
ST3501	ST4051	-	-	510	-	-	-	
ST3502	-	-	-	511	-	-	-	
ST3551	-	-	-	511T	-	-	-	
ST3505	ST4025	-	-	512	-	-	-	
ST3506	ST4048	-	-	520	-	-	-	
ST3507	ST4048	-	-	521	-	-	-	
ST3508	-	-	-	528	-	-	-	
-	ST4038	ST9532	ST6506	-	725	-	-	
-	ST4041/4066	ST9541	ST6508	-	-	824	-	
-	ST4002-10	-	ST6605	-	-	-	-	
-	ST4002-13	ST9518	ST6514	-	-	-	-	
-	ST4002-15	ST9501	ST6504 (H/V**)	-	730	830	930	
-	ST4002-17	ST9550	ST6557	-	-	-	-	
-	ST4003-12	ST9536	ST6518	-	-	-	-	
-	ST4003-15	ST9502	ST6515	-	730T/732T	830T	930T/932T	
-	ST4003-21	-	-	-	-	-	-	
-	ST4001-10	ST9546	-	-	-	-	-	
-	ST4001-13	ST9547	ST6514	-	-	-	-	
-	ST4001-15	ST9515	ST6505	-	731	-	-	
-	ST4001-17	ST9503	ST6558	-	731-17/733-17	-	931-17/933-17	
-	ST4001-20	ST9504	ST6559	-	731-20/733-20	-	931-20/933-20	
-	ST4001-26	ST9505	ST6510	-	731-26/733-26	-	931-26/933-26	
-	ST4060-15	ST9501	ST6545	-	732	-	932	
-	ST4008	-	ST6511	-	735	-	-	
-	ST4026	ST9512	ST6516	-	737	-	-	
ST3541	ST4010-12	-	-	-	-	-	-	1264-1
-	ST4012-15/ 4011-12	-	-	-	-	-	-	1264-1*
ST3526	ST4006	ST9507	-	-	-	-	-	1887-1*
ST3528	ST4030-12	ST9506	-	-	-	-	-	1887-1
-	-	ST9509	-	-	-	-	-	1887-2*
ST3535	ST4030-15	ST9508	-	-	750	-	-	1887-2
ST3527	-	-	-	-	-	-	-	1887-3*
ST3536	ST4030-18	-	-	-	-	-	-	1887-3
ST3537	ST4030-20	-	-	-	-	-	-	1887-4
ST3529-1	ST4009-13	-	-	-	-	-	-	1487-1
-	ST4005-13	-	-	-	-	-	-	1487-1*
ST3529-2	ST4009-16	-	-	-	-	9487-2	-	1487-2
-	ST4005-15	-	-	-	-		-	1487-2*
-	ST4009-20	-	-	-	-	9487-3	-	1487-3
-	ST4005-20	-	-	-	-	-	-	1487-3*
-	ST4009-21	-	-	-	-	9487-4	-	1487-4
-	ST4005-21	-	-	-	-	-	-	1487-4*

* Montagestolpe motsvarande mekaniskt slutbleck med vinkel i framkant
** Vid ersättning av 730 ska ST6504V/H användas

Montagestolpar vid byte av dörrfunktion

Tabellerna visar vilka produkter som passar vid byte av olika dörrfunktioner.

Byte från låshus i Modul utförande till låshus i Connect utförande

Befintlig låsning			Ny låsning		
Låshus	**Elslutbleck**	**Montagestolpe**	**Låshus**	**Elslutbleck**	**Montagestolpe**
Byte från låshus i Modul utförande till låshus i Connect utförande					
Modul fallås	STEP 40/90/48/98 Preload, STEP 90 Release	ST4002-15	Connect fallås	STEP 40/90/48/98 Preload, STEP 90 Release	ST4049/4050
				STEP 92 Preload, STEP 92 Release	ST9519V/H
				STEP 60 Silent	ST6531/6532
	STEP 92 Preload, STEP 92 Release	ST9501V/H	Connect fallås	STEP 92 Preload, STEP 92 Release	ST9519V/H
				STEP 60 Silent	ST6531/6532
				STEP 40/90/48/98 Preload, STEP 90 Release	ST4049/4050
	STEP 60 Silent	ST6504	Connect fallås	STEP 92 Preload, STEP 92 Release	ST9519V/H
				STEP 60 Silent	ST6531/6532
				STEP 40/90/48/98 Preload, STEP 90 Release	ST4049/4050
		ST6514	Connect fallås	STEP 60 Silent	ST6069/6070

Byte från låshus i Connect utförande till låshus i Modul utförande

Befintlig låsning			Ny låsning		
Låshus	**Elslutbleck**	**Montagestolpe**	**Låshus**	**Elslutbleck**	**Montagestolpe**
Byte från låshus i Connect utförande till låshus i Modul utförande					
Connect fallås	STEP 40/90/48/98 Preload, STEP 90 Release	ST4002-15	Modul fallås	STEP 40/90/48/98 Preload, STEP 90 Release	ST4049/4050
				STEP 60 Silent	ST6526/6527
				STEP 92 Preload, STEP 92 Release	ST9560V/H
	STEP 60 Silent	ST6504	Modul fallås	STEP 40/90/48/98 Preload, STEP 90 Release	ST4049/4050
				STEP 60 Silent	ST6526/6527
				STEP 92 Preload, STEP 92 Release	ST9560V/H
	STEP 92 Preload, STEP 92 Release	ST9501V/H	Modul fallås	STEP 40/90/48/98 Preload, STEP 90 Release	ST4049/4050
				STEP 60 Silent	ST6526/6527
				STEP 92 Preload, STEP 92 Release	ST9560V/H
	STEP 30 Preload	ST3502	Modul fallås	STEP 30 Preload	ST3593

Byte från elslutbleck monterat mot cylinderfall till elslutbleck monterat mot tryckesfall

Befintlig låsning			Ny låsning		
Låshus	**Elslutbleck**	**Montagestolpe**	**Låshus**	**Elslutbleck**	**Montagestolpe**
Byte från elslutbleck monterat mot cylinderfall till elslutbleck monterat mot tryckesfall					
Cylinderfall	STEP 40/90/48/98 Preload, STEP 90 Release	ST4002-15	Tryckesfall	STEP 40/90/48/98 Preload, STEP 90 Release	ST4853/4854
		ST4002-13	Tryckesfall	STEP 40/90/48/98 Preload, STEP 90 Release	ST4855/4856
		ST4001-15	Tryckesfall	STEP 40/90/48/98 Preload, STEP 90 Release	ST4857/4858
	STEP 60 Silent	ST6504	Tryckesfall	STEP 40/90/48/98 Preload, STEP 90 Release	ST4853/4854
		ST6514	Tryckesfall	STEP 40/90/48/98 Preload, STEP 90 Release	ST4855/4856
		ST6505	Tryckesfall	STEP 40/90/48/98 Preload, STEP 90 Release	ST4857/4858

Byte från elslutbleck monterat mot tryckesfall till elslutbleck monterat mot cylinderfall

Befintlig låsning			Ny låsning		
Låshus	**Elslutbleck**	**Montagestolpe**	**Låshus**	**Elslutbleck**	**Montagestolpe**
Byte från elslutbleck monterat mot tryckesfall till elslutbleck monterat mot cylinderfall					
Tryckesfall	STEP 40/90/48/98 Preload, STEP 90 Release	ST4002-15	Cylinderfall	STEP 40/90/48/98 Preload, STEP 90 Release	ST4853/4854
		ST4002-13	Cylinderfall	STEP 40/90/48/98 Preload, STEP 90 Release	ST4855/4856
		ST4001-15	Cylinderfall	STEP 40/90/48/98 Preload, STEP 90 Release	ST4857/4858
	STEP 60 Silent	ST6504	Cylinderfall	STEP 40/90/48/98 Preload, STEP 90 Release	ST4853/4854
		ST6514	Cylinderfall	STEP 40/90/48/98 Preload, STEP 90 Release	ST4855/4856
		ST6505	Cylinderfall	STEP 40/90/48/98 Preload, STEP 90 Release	ST4857/4858
		ST6586	Cylinderfall	STEP 40/90/48/98 Preload, STEP 90 Release	ST4081H/V

Byte från STEP 15 Secure till STEP 60 Silent, STEP 18 Secure

Befintlig låsning			Ny låsning		
Låshus	**Elslutbleck**	**Montagestolpe**	**Låshus**	**Elslutbleck**	**Montagestolpe**
Byte från STEP 15 Secure till STEP 60 Silent, STEP 18 Secure					
Fas 981	STEP 15 Secure	ST511-U/ST511-Z	Connect fallås	STEP 60 Silent	ST6540
			Fas 981	STEP 18 Secure	ST188-B
		ST511-R/ST511-X	Fas 981	STEP 18 Secure	ST188-A
			Connect fallås	STEP 60 Silent	ST6541
Modul regellås/ regelfallås	STEP 15 Secure	ST511-C/ST511-K	Modul regellås/ regelfallås	STEP 18 Secure	ST188-A
		ST511-G/ST511-O	Modul regellås/ regelfallås	STEP 18 Secure	ST188-B
		ST511-C/ST511-K	Connect fallås	STEP 60 Silent	ST6599
		ST511-G/ST511-O	Connect fallås	STEP 60 Silent	ST6598

Byte från STEP 18/28E Secure till STEP 40/90/48/98/92 Preload, STEP 90/92 Release eller STEP 60 Silent

Befintlig låsning			Ny låsning		
Låshus	**Elslutbleck**	**Montagestolpe**	**Låshus**	**Elslutbleck**	**Montagestolpe**
Byte från STEP 18/28E Secure till STEP 40/90/48/98/92 Preload, STEP 90/92 Release eller STEP 60 Silent					
Connect regellås/ regelfallås	STEP 18/28E Secure	ST183/ST283	Connect fallås	STEP 40/90/48/98 Preload, STEP 90 Release	ST4055/4056
				STEP 60 Silent	ST6521/6522
				STEP 92 Preload, STEP 92 Release	ST9521/9522
			Modul fallås	STEP 60 Silent	ST6528/6529
		ST184/ST284	Connect fallås	STEP 92 Preload, STEP 92 Release	ST9524/9525
				STEP 60 Silent	ST6524/6525
				STEP 40/90/48/98 Preload, STEP 90 Release	ST4057/4058
		ST187/287	Connect fallås	STEP 60 Silent	ST6580*
				STEP 92 Preload, STEP 92 Release	ST9587*
		ST1886	Connect fallås	STEP 60 Silent	ST6596/6597
Modul regellås/ regelfallås	STEP 18/28E Secure	ST183/ST185/ ST283/ST285	Modul fallås	STEP 60 Silent	ST6521/6522
				STEP 92 Preload, STEP 92 Release	ST9521/9522
		ST184/ST186/ ST284/ST286	Modul fallås	STEP 92 Preload, STEP 92 Release	ST9524/9525
				STEP 60 Silent	ST6524/6525
		ST187/287	Modul fallås	STEP 60 Silent	ST6580*
				STEP 92 Preload, STEP 92 Release	ST9587*
		ST1886	Modul fallås	STEP 60 Silent	ST6596/6597

* Kombineras med överstolpe beroende på elslutbleck samt dörrhängning

Byte från Kaba Delta till STEP 60 Silent eller STEP 18 Secure

Befintlig låsning			Ny låsning		
Låshus	**Elslutbleck**	**Montagestolpe**	**Låshus**	**Elslutbleck**	**Montagestolpe**
Byte från Kaba Delta till STEP 60 Silent, STEP 18 Secure					
Modul regellås/ regelfallås	Kaba Delta	6213 V/H	Modul enkelfallås	STEP 60 Silent	ST6546/6547
			Modul dubbellfallås	STEP 60 Silent	ST6554/6555
			Modul regellås/regelfallås	STEP 18 Secure	ST3095/3096

Byte från Kaba Delta med Modul till STEP 60 Silent, STEP 92 Preload, STEP 92 Release med Connect

Befintlig låsning			Ny låsning		
Låshus	**Elslutbleck**	**Montagestolpe**	**Låshus**	**Elslutbleck**	**Montagestolpe**
Byte från Kaba Delta med Modul till STEP 60 Silent, STEP 92 Preload, STEP 92 Release med Connect					
Modul regellås/ regelfallås	Kaba Delta	6213 V/H	Connect dubbellfallås	STEP 60 Silent	ST6568/6569
				STEP 92 Preload, STEP 92 Release	ST9269V/9269H

Projekteringsguide

För att du snabbt ska kunna se vilka produkter som går att kombinera med olika krav och funktioner har vi sammanställt ett antal listor i en projekteringsguide.

Välj om dörren ska öppnas med tryckeshandtag med eller utan dörrautomatik eller draghandtag med eller utan dörrautomatik.

Kom ihåg att du alltid kan kontakta oss om du behöver hjälp eller om din produkt saknas i tabellerna.

Öppning med tryckeshandtag och dörrautomatik

Låstyp	Öppning från insida	Återinrymning/ brandupplåsning	Brandkrav	Dörrlås Assa	Elslutbleck STEP	Funktion	Kommentar
Fallås	Dubbel-cylinder	Ej återinrymning	Ej brandkrav	222	STEP 92 Preload		
			E/EI120	222	STEP 92 Preload		
		Via brandlarm	Ej brandkrav	222	STEP 92 Preload	Omvänd	
			E/EI120	222	STEP 92 Preload	Omvänd	
	Vred	Ej återinrymning	Ej brandkrav	222	STEP 92 Preload		
			E/EI120	222	STEP 92 Preload		
		Via brandlarm	Ej brandkrav	222	STEP 92 Preload	Omvänd	
			E/EI120	222	STEP 92 Preload	Omvänd	
		Mekanisk	Ej brandkrav	310*	STEP 28E Secure		*Fallregellås
			E/EI60	310*	STEP 28E Secure		*Fallregellås
		Mekanisk och via brandlarm	Ej brandkrav	310*	STEP 28E Secure	Omvänd	*Fallregellås
			E/EI60	310*	STEP 28E Secure	Omvänd	*Fallregellås
	Split spindle	Ej återinrymning	Ej brandkrav	622	STEP 92 Preload		
			E/EI120	622	STEP 92 Preload		
		Via brandlarm	Ej brandkrav	622	STEP 92 Preload	Omvänd	
			E/EI120	622	STEP 92 Preload	Omvänd	
	SS-EN 179	Ej återinrymning	Ej brandkrav	722	STEP 92 Preload		
			E/EI120	722	STEP 92 Preload		
		Via brandlarm	Ej brandkrav	722	STEP 92 Preload	Omvänd	
			E/EI120	722	STEP 92 Preload	Omvänd	
		Mekanisk	Ej brandkrav	727	STEP 92 Preload		
			E/EI120	727	STEP 92 Preload		
		Mekanisk och via brandlarm	Ej brandkrav	727	STEP 92 Preload	Omvänd	
			E/EI120	727	STEP 92 Preload	Omvänd	
	Nödöppnings-knapp	Ej återinrymning	Ej brandkrav	222	STEP 92 Release	Omvänd	
			E/EI120	222	STEP 92 Release	Omvänd	
		Via brandlarm och/eller nödöppningsknapp	Ej brandkrav	222	STEP 92 Release	Omvänd	
			E/EI120	222	STEP 92 Release	Omvänd	

Öppning med draghandtag och/eller dörrautomatik

Låstyp	Öppning från insida	Återinrymning/ brandupplåsning	Brandkrav	Dörrlås Assa	Elslutbleck STEP	Funktion	Kommentar
Fallås	Dubbel-cylinder	Ej återinrymning	Ej brandkrav	232	STEP 40 Preload		
			E/EI120	232	STEP 90 Preload	Rättvänd	
			E/EI120	232	STEP 60 Silent	Rättvänd	
		Via brandlarm	Ej brandkrav	232	STEP 40 Preload	Omvänd	
			E/EI120	222	STEP 92 Preload	Omvänd	Utv. trycke
	Vred	Ej återinrymning	Ej brandkrav	232	STEP 40 Preload		
			E/EI120	232	STEP 90 Preload	Rättvänd	
			E/EI120	232	STEP 60 Silent	Rättvänd	
		Via brandlarm	Ej brandkrav	232	STEP 40 Preload	Omvänd	
			E/EI120	222	STEP 92 Preload	Omvänd	Utv. trycke
		Mekanisk	Ej brandkrav	311	STEP 18 Secure		
			E/EI60	310	STEP 28E Secure		Utv. trycke
		Mekanisk och via brandlarm	Ej brandkrav	311	STEP 18 Secure	Omvänd	
			E/EI60	310	STEP 28E Secure	Omvänd	Utv. trycke
	Split spindle	Ej återinrymning	Ej brandkrav	636	STEP 40 Preload		
			E/EI120	636	STEP 90 Preload	Rättvänd	
			E/EI120	636	STEP 60 Silent	Rättvänd	
		Via brandlarm	Ej brandkrav	636	STEP 40 Preload	Omvänd	
			E/EI120	622	STEP 92 Preload	Omvänd	Utv. trycke
	SS-EN 179	Ej återinrymning	Ej brandkrav	732	STEP 40 Preload		
			E/EI120	732	STEP 90 Preload	Rättvänd	
			E/EI120	732	STEP 60 Silent	Rättvänd	
		Via brandlarm	Ej brandkrav	732	STEP 40 Preload	Omvänd	
			E/EI120	722	STEP 92 Preload	Omvänd	Utv. trycke
		Mekanisk	Ej brandkrav	727	STEP 92 Preload		Utv. trycke
			E/EI120	727	STEP 92 Preload		Utv. trycke
		Mekanisk och via brandlarm	Ej brandkrav	727	STEP 92 Preload	Omvänd	Utv. trycke
			E/EI120	727	STEP 92 Preload	Omvänd	Utv. trycke
	SS-EN 1125	Ej återinrymning	Ej brandkrav	772	STEP 40 Preload		
			E/EI120	772	STEP 90 Preload	Rättvänd	
			E/EI120	772	STEP 60 Silent	Rättvänd	
		Via brandlarm	Ej brandkrav	772	STEP 40 Preload	Omvänd	
			E/EI120	762	STEP 92 Preload	Omvänd	Utv. trycke
		Mekanisk	Ej brandkrav	767	STEP 92 Preload		Utv. trycke
			E/EI120	767	STEP 92 Preload		Utv. trycke
		Mekanisk och via brandlarm	Ej brandkrav	767	STEP 92 Preload	Omvänd	Utv. trycke
			E/EI120	767	STEP 92 Preload	Omvänd	Utv. trycke
	Nödöppnings-knapp	Ej återinrymning	Ej brandkrav	232	STEP 90 Release	Omvänd	
			E/EI120	222	STEP 92 Release	Omvänd	
		Via brandlarm och/ eller nödknapp	Ej brandkrav	232	STEP 90 Release	Omvänd	
			E/EI120	222	STEP 92 Release	Omvänd	Utv. trycke

Öppning med draghandtag och/eller dörrautomatik

Låstyp	Öppning från insida	Återinrymning/ brandupplåsning	Brandkrav	Dörrlås Assa	Elslutbleck STEP	Funktion	Kommentar
Regellås	Dubbel-cylinder	Ej återinrymning	Ej brandkrav	411	STEP 18 Secure		
			E/EI60	410	STEP 28E Secure		
		Via brandlarm	Ej brandkrav	311	STEP 18 Secure	Omvänd	
			E/EI60	310	STEP 28E Secure	Omvänd	Utv. trycke
	Vred	Ej återinrymning	Ej brandkrav	310	STEP 28E Secure		Utv. draghandtag, oföreglad fallkolv återlåst
			E/EI60	310	STEP 28E Secure		Utv. draghandtag, oföreglad fallkolv återlåst
		Via brandlarm	Ej brandkrav				
			E/EI60				
		Mekanisk	Ej brandkrav	311	STEP 18 Secure		
			E/EI60	310	STEP 28E Secure		Utv. trycke
		Mekanisk och via brandlarm	Ej brandkrav	311	STEP 18 Secure	Omvänd	
			E/EI60	310	STEP 28E Secure	Omvänd	Utv. trycke
	SS-EN 179	Ej återinrymning	Ej brandkrav	710	STEP 28E Secure		Utv. draghandtag, oföreglad fallkolv återlåst
			E/EI60	710	STEP 28E Secure		Utv. draghandtag, oföreglad fallkolv återlåst
		Via brandlarm	Ej brandkrav				
			E/EI60				
		Mekanisk	Ej brandkrav	711	STEP 18 Secure		
			E/EI60	710	STEP 28E Secure		Utv. trycke
		Mekanisk och via brandlarm	Ej brandkrav	711	STEP 18 Secure	Omvänd	
			E/EI60	710	STEP 28E Secure	Omvänd	Utv. trycke
	Nödöppnings-knapp	Ej återinrymning	Ej brandkrav	311	STEP 18 Secure	Omvänd	
			E/EI60	310	STEP 28E Secure	Omvänd	
		Via brandlarm och/ eller nödknapp	Ej brandkrav	311	STEP 18 Secure	Omvänd	
			E/EI60	310	STEP 28E Secure	Omvänd	Utv. trycke

Elslutbleck för utlåsning av hakregel i det fasta urtaget, med möjlighet till draghandtag och dörrautomatik

Låstyp	Låsning/ upplåsning insida	Öppning utsida	Brandkrav	Dörrlås Assa	Elslutbleck STEP	Funktion	Kommentar
Fallås	WC-behör Vred eller cylinder	Trycke, draghandtag, dörrautomatik	Ej brandkrav	310	STEP 48 Preload		
			E/EI120	310	STEP 98 Preload		
			Ej brandkrav	410	STEP 48 Preload		
			E/EI120	410	STEP 98 Preload		

Öppning med tryckeshandtag

Låstyp	Öppning från insida	Återinrymning/ brandupplåsning	Brandkrav	Dörrlås Assa	Elslutbleck STEP	Funktion	Kommentar
Fallås	Dubbel-cylinder	Ej återinrymning	Ej brandkrav	222	STEP 40 Preload		
			E/EI120	222	STEP 90 Preload		
			E/EI120	222	STEP 60 Silent		
		Via brandlarm	Ej brandkrav	222	STEP 40 Preload	Omvänd	
			E/EI120	222	STEP 60 Silent	Omvänd	
	Vred	Ej återinrymning	Ej brandkrav	222	STEP 40 Preload		
			E/EI120	222	STEP 90 Preload		
			E/EI120	222	STEP 60 Silent		
		Via brandlarm	Ej brandkrav	222	STEP 40 Preload	Omvänd	
			E/EI120	222	STEP 90 Preload	Omvänd	
			E/EI120	222	STEP 60 Silent	Omvänd	
		Mekanisk	Ej brandkrav	310	STEP 18 Secure		310 är ett fallhakregellås
			E/EI60	310	STEP 18 Secure		310 är ett fallhakregellås
		Mekanisk och via brandlarm	Ej brandkrav	310	STEP 18 Secure	Omvänd	310 är ett fallhakregellås
			E/EI60	310	STEP 18 Secure	Omvänd	310 är ett fallhakregellås
	Split spindle	Ej återinrymning	Ej brandkrav	622	STEP 40 Preload		
			E/EI120	622	STEP 90 Preload		
			E/EI120	622	STEP 60 Silent		
		Via brandlarm	Ej brandkrav	622	STEP 40 Preload	Omvänd	
			E/EI120	622	STEP 90 Preload	Omvänd	
			E/EI120	622	STEP 60 Silent	Omvänd	
	SS-EN 179	Ej återinrymning	Ej brandkrav	722	STEP 40 Preload		
			E/EI120	722	STEP 90 Preload		
			E/EI120	722	STEP 60 Silent		
		Via brandlarm	Ej brandkrav	722	STEP 40 Preload	Omvänd	
			E/EI120	722	STEP 60 Silent	Omvänd	
		Mekanisk	Ej brandkrav	727	STEP 40 Preload		
			E/EI120	727	STEP 90 Preload		
			E/EI120	727	STEP 60 Silent		
		Mekanisk och via brandlarm	Ej brandkrav	727	STEP 40 Preload	Omvänd	
			E/EI120	727	STEP 90 Preload	Omvänd	
			E/EI120	727	STEP 60 Silent	Omvänd	
	SS-EN 1125	Ej återinrymning	Ej brandkrav	762	STEP 40 Preload		
			E/EI120	762	STEP 60 Silent		
		Via brandlarm	Ej brandkrav	762	STEP 40 Preload	Omvänd	
			E/EI120	762	STEP 90 Preload	Omvänd	
			E/EI120	762	STEP 60 Silent	Omvänd	
		Mekanisk	Ej brandkrav	767	STEP 92 Preload		Tryckplatta insida + utvändigt trycke
			E/EI120	767	STEP 92 Preload		Tryckplatta insida + utvändigt trycke
		Mekanisk och via brandlarm	Ej brandkrav	767	STEP 92 Preload	Omvänd	Tryckplatta insida + utvändigt trycke
			E/EI120	767	STEP 92 Preload	Omvänd	Tryckplatta insida + utvändigt trycke
	Utrymningsknapp	Ej återinrymning	Ej brandkrav	222	STEP 90 Release	Omvänd	
			E/EI120	222	STEP 90 Release	Omvänd	
			E/EI120	222	STEP 60 Silent	Omvänd	
		Via brandlarm och/ eller nödknapp	Ej brandkrav	222	STEP 90 Release	Omvänd	
			E/EI120	222	STEP 90 Release	Omvänd	

Öppning med tryckeshandtag

Låstyp	Öppning från insida	Återinrymning/ brandupplåsning	Brandkrav	Dörrlås Assa	Elslutbleck STEP	Funktion	Kommentar
Regellås	Dubbelcylinder	Ej återinrymning	Ej brandkrav	410	STEP 18 Secure		
			E/EI60	410	STEP 18 Secure		
			Ej brandkrav	410	STEP 18 Secure	Omvänd	
			E/EI60	410	STEP 18 Secure	Omvänd	Utv. trycke
	Vred	Ej återinrymning	Ej brandkrav	310	STEP 28E Secure		Utv. draghandtag, oföreglad fallkolv återlåst
			E/EI60	310	STEP 28E Secure		Utv. draghandtag, oföreglad fallkolv återlåst
		Via brandlarm	Ej brandkrav				
			E/EI60				
		Mekanisk	Ej brandkrav	310	STEP 18 Secure		
			E/EI60	310	STEP 18 Secure		
		Mekanisk och via brandlarm	Ej brandkrav	310	STEP 28E Secure		
			E/EI60	310	STEP 28E Secure		
	SS-EN 179	Ej återinrymning	Ej brandkrav	710	STEP 28E Secure		
			E/EI60	710	STEP 28E Secure		
		Via brandlarm	Ej brandkrav				
			E/EI60				
		Mekanisk	Ej brandkrav	710	STEP 18 Secure		
			E/EI60	710	STEP 18 Secure		
		Mekanisk och via brandlarm	Ej brandkrav	710	STEP 18 Secure	Omvänd	
			E/EI60	710	STEP 18 Secure	Omvänd	
	Utrymningsknapp	Ej återinrymning	Ej brandkrav	310	STEP 18 Secure	Omvänd	
			E/EI60	310	STEP 18 Secure	Omvänd	
		Via brandlarm och/ eller nödknapp	Ej brandkrav	310	STEP 18 Secure	Omvänd	
			E/EI60	310	STEP 18 Secure	Omvänd	

Plats för anteckningar

Register efter artikelnummer

Artikel-nummer	Benämning	Sida
ST1087	Skruv- och kontaktkit	55, 57
ST1088-40	STEP Tryckespinne, 8x8x40 mm	55, 57
ST1088-50	STEP Tryckespinne, 8x8x50 mm	55, 57
ST1088-60	STEP Tryckespinne, 8x8x60 mm	55, 57
ST1088-70	STEP Tryckespinne, 8x8x70 mm	55, 57
ST1088-80	STEP Tryckespinne, 8x8x80 mm	55, 57
ST110	Eltryckeslås STEP 110	54
ST110-12	Eltryckeslås STEP 110	54
ST112	Eltryckeslås STEP 110	54
ST112-12	Eltryckeslås STEP 110	54
ST110 KPL	Eltryckeslås STEP 110 komplett set	55
ST110-12 KPL	Eltryckeslås STEP 110 komplett set	55
ST1119	Anslutningskabel 10 m	55, 57
ST112 KPL	Eltryckeslås STEP 110 komplett set	55
ST112-12 KPL	Eltryckeslås STEP 110 komplett set	55
ST120	Eltryckeslås STEP 120	56
ST120-12	Eltryckeslås STEP 120	56
ST122	Eltryckeslås STEP 120	56
ST122-12	Eltryckeslås STEP 120	56
ST120 KPL	Eltryckeslås STEP 120 komplett set	57
ST120-12 KPL	Eltryckeslås STEP 120 komplett set	57
ST122 KPL	Eltryckeslås STEP 120 komplett set	57
ST122-12 KPL	Eltryckeslås STEP 120 komplett set	57
ST1293	Osymmetrisk låshusstolpe	57
ST180-A 7 mm	Hakregelelslutbleck STEP 18 Secure	46
ST180-A 9 mm	Hakregelelslutbleck STEP 18 Secure	46
ST180-AS	Hakregelelslutbleck STEP 18 Secure	46
ST180-B 7 mm	Hakregelelslutbleck STEP 18 Secure	46
ST190-B 9 mm	Hakregelelslutbleck STEP 18 Secure	46
ST180-BS	Hakregelelslutbleck STEP 18 Secure	46
ST180-C 10 mm	Hakregelelslutbleck STEP 18 Secure	46
ST180-C 12 mm	Hakregelelslutbleck STEP 18 Secure	46
ST180-D 10 mm	Hakregelelslutbleck STEP 18 Secure	46
ST180-D 12 mm	Hakregelelslutbleck STEP 18 Secure	46
ST1801-A	Montagestolpe, aluminium	118
ST1801-B	Montagestolpe, aluminium	118
ST1802-A	Montagestolpe, aluminium	118
ST1802-B	Montagestolpe, aluminium	118
ST1805-A	Montagestolpe, extra förstärkt	83, 117, 118
ST1805-B	Montagestolpe, extra förstärkt	83, 117, 118
ST1806-A	Montagestolpe, aluminium	118
ST1806-B	Montagestolpe, aluminium	118
ST181-A 7 mm	Hakregelelslutbleck STEP 18 Secure	46
ST181-A 9 mm	Hakregelelslutbleck STEP 18 Secure	46

Artikel-nummer	Benämning	Sida
ST181-AS	Hakregelelslutbleck STEP 18 Secure	46
ST181-B 7 mm	Hakregelelslutbleck STEP 18 Secure	46
ST181-B 9 mm	Hakregelelslutbleck STEP 18 Secure	46
ST181-BS	Hakregelelslutbleck STEP 18 Secure	46
ST181-C 10 mm	Hakregelelslutbleck STEP 18 Secure	46
ST181-C 12 mm	Hakregelelslutbleck STEP 18 Secure	46
ST181-D 10 mm	Hakregelelslutbleck STEP 18 Secure	46
ST181-D 12 mm	Hakregelelslutbleck STEP 18 Secure	46
ST1828	Anslutningskabel 5 m	115, 121, 125
ST1828-10	Anslutningskabel 10 m	115, 121, 125
ST1828-20	Anslutningskabel 20 m	115, 121, 125
ST1828S	Skruvkit	115, 121, 125
ST183-A	Montagestolpe, plan	117
ST183-B	Montagestolpe, plan	117
ST184-A	Montagestolpe, vinklad	117
ST184-B	Montagestolpe, vinklad	117
ST185-A	Montagestolpe, plan	117
ST185-B	Montagestolpe, plan	117
ST186-A	Montagestolpe, vinklad	117
ST186-B	Montagestolpe, vinklad	117
ST1865-A	Montagestolpe, aluminium	118
ST1865-B	Montagestolpe, aluminium	118
ST187-A	Montagestolpe, aluminium	118
ST187-B	Montagestolpe, aluminium	118
ST1879-A	Montagestolpe, aluminium	118
ST1879-B	Montagestolpe, aluminium	118
ST188-A	Montagestolpe, utbytes	120
ST188-B	Montagestolpe, utbytes	120
ST1882-A	Montagestolpe, extra förstärkt	83, 117, 118
ST1882-B	Montagestolpe, extra förstärkt	83, 117, 118
ST1883-A	Montagestolpe, extra förstärkt	83, 117, 118
ST1883-B	Montagestolpe, extra förstärkt	83, 117, 118
ST1886-A	Montagestolpe, aluminium	119
ST1886-B	Montagestolpe, aluminium	119
ST1890-A	Montagestolpe, aluminium	119
ST1890-B	Montagestolpe, aluminium	119
ST190-A	Montagestolpe, aluminium	119
ST190-B	Montagestolpe, aluminium	119
ST192	Förstärkningsbehörssats	120, 124
ST194-A	Förstärkningsbehörssats	120
ST194-B	Förstärkningsbehörssats	120
ST195-A	Montagestolpe, aluminium	119
ST195-B	Montagestolpe, aluminium	119
ST197-A	Montagestolpe, aluminium	119

Artikel-nummer	Benämning	Sida
ST197-B	Montagestolpe, aluminium	119
ST198-A	Montagestolpe, aluminium	119
ST198-B	Montagestolpe, aluminium	119
ST199-A	Montagestolpe, aluminium	119
ST199-B	Montagestolpe, aluminium	119
ST202-B	Elektriskt skåplås STEP 35	68
ST202-B-12	Elektriskt skåplås STEP 35	68
ST202-D	Elektriskt skåplås STEP 35	68
ST202-D-12	Elektriskt skåplås STEP 35	68
ST203-E	Elektriskt skåplås STEP 35	68
ST203-E-12	Elektriskt skåplås STEP 35	68
ST203-F	Elektriskt skåplås STEP 35	68
ST203-F-12	Elektriskt skåplås STEP 35	68
ST2009-12	Mekaniskt slutbleck för STEP 110	57
ST2009-15	Mekaniskt slutbleck för STEP 110	57
ST2009-19	Mekaniskt slutbleck för STEP 110	57
ST2009-20	Mekaniskt slutbleck för STEP 110	57
ST2030-12	Mekaniskt slutbleck för STEP 120	57
ST2030-15	Mekaniskt slutbleck för STEP 120	57
ST2030-19	Mekaniskt slutbleck för STEP 120	57
ST2030-20	Mekaniskt slutbleck för STEP 120	57
STEP21	Automatisk kantregel STEP 21	66
STEP21DH	Automatisk kantregel STEP 21	66
STEP21DV	Automatisk kantregel STEP 21	66
STEP21R	Automatisk kantregel STEP 21	66
ST210	Kontakt med stift för STEP 35	69
ST211	Kontakt med stift	69
STEP22	Automatisk kantregel STEP 22	66
ST280-AE 7 mm	Regelelslutbleck STEP 28E Secure	48
ST280-AE 9 mm	Regelelslutbleck STEP 28E Secure	48
ST280-BE 7 mm	Regelelslutbleck STEP 28E Secure	48
ST280-BE 9 mm	Regelelslutbleck STEP 28E Secure	48
ST280-CE 10 mm	Regelelslutbleck STEP 28E Secure	48
ST280-CE 12 mm	Regelelslutbleck STEP 28E Secure	48
ST280-DE 10 mm	Regelelslutbleck STEP 28E Secure	48
ST280-DE 12 mm	Regelelslutbleck STEP 28E Secure	48
ST2801-A	Montagestolpe, plan, aluminium	123
ST2801-B	Montagestolpe, plan, aluminium	123
ST2802-A	Montagestolpe, plan, aluminium	123
ST2802-B	Montagestolpe, plan, aluminium	123
ST2803-A	Montagestolpe, plan, aluminium	123
ST2803-B	Montagestolpe, plan, aluminium	123
ST2804-A	Montagestolpe, plan, aluminium	123
ST2804-B	Montagestolpe, plan, aluminium	123
ST281-AE 7 mm	Regelelslutbleck STEP 28E Secure	48
ST281-AE 9 mm	Regelelslutbleck STEP 28E Secure	48
ST281-BE 7 mm	Regelelslutbleck STEP 28E Secure	48
ST281-BE 9 mm	Regelelslutbleck STEP 28E Secure	48
ST281-CE 10 mm	Regelelslutbleck STEP 28E Secure	48
ST281-CE 12 mm	Regelelslutbleck STEP 28E Secure	48
ST281-DE 10 mm	Regelelslutbleck STEP 28E Secure	48

Artikelnum-mer	Benämning	Sida
ST281-DE 12 mm	Regelelslutbleck STEP 28E Secure	48
ST283-A	Montagestolpe, plan	122
ST283-B	Montagestolpe, plan	122
ST284-A	Montagestolpe, vinklad	122
ST284-B	Montagestolpe, vinklad	122
ST285-A	Montagestolpe, plan	122
ST285-B	Montagestolpe, plan	122
ST286-A	Montagestolpe, vinklad	122
ST286-B	Montagestolpe, vinklad	122
ST287-A	Montagestolpe, plan, aluminium	123
ST287-B	Montagestolpe, plan, aluminium	123
ST288-A	Montagestolpe, plan, aluminium	123
ST288-B	Montagestolpe, plan, aluminium	123
ST2883-A	Montagestolpe, plan, extra kraftig	122
ST2883-B	Montagestolpe, plan, extra kraftig	122
ST2886-A	Montagestolpe, plan, aluminium	123
ST2886-B	Montagestolpe, plan aluminium	123
ST289-A	Förstärkningsbehörssats	124
ST289-B	Förstärkningsbehörssats	124
ST2901	Elslutbleck STEP 29 Silent	38
ST2901-12	Elslutbleck STEP 29 Silent	38
ST2916	Montagestolpe, vinklad	108
ST2917	Montagestolpe, plan	108
ST2922	Montagestolpe, plan	108
ST2940	Kappa	108
ST295-A	Montagestolpe, aluminium	123
ST295-B	Montagestolpe, aluminium	123
ST30	Elslutbleck STEP 30 Preload	18
ST300	Elslutbleck STEP 30 Preload	18
ST30-12	Elslutbleck STEP 30 Preload	18
ST300-12	Elslutbleck STEP 30 Preload	18
ST301	Elslutbleck STEP 30 Preload	18
ST301-12	Elslutbleck STEP 30 Preload	18
ST305	Elslutbleck STEP 30 Preload	18
ST305-12	Elslutbleck STEP 30 Preload	18
ST3058	Täckplåt	120
ST3076	Kappa	91
ST3095	Montagestolpe, utbytes	120
ST3096	Montagestolpe, utbytes	120
ST31	Elslutbleck STEP 30 Preload	18
ST31-12	Elslutbleck STEP 30 Preload	18
ST35	Elslutbleck STEP 30 Preload	18
ST3500	Anslutningskabel	69
ST3501	Montagestolpe, vinklad	88
ST3502	Montagestolpe, vinklad	88
ST3503	Montagestolpe, plan	89
ST3504	Montagestolpe, plan	89
ST3505	Montagestolpe, vinklad	88
ST3506	Montagestolpe, vinklad	88
ST3507	Montagestolpe, vinklad	88
ST3508	Montagestolpe, plan	89

Artikel-nummer	Benämning	Sida
ST3510	Montagestolpe, aluminium	90
ST3511-13	Montagestolpe, aluminium	90
ST3512	Montagestolpe, aluminium	90
ST35-12	Elslutbleck STEP 30 Preload	18
ST3513	Montagestolpe, aluminium	90
ST3514	Montagestolpe, aluminium	90
ST3515	Montagestolpe, aluminium	90
ST3516	Montagestolpe, aluminium	90
ST3525V	Montagestolpe, vinklad	88
ST3525H	Montagestolpe, vinklad	88
ST3526V	Montagestolpe, vinklad	88
ST3526H	Montagestolpe, vinklad	88
ST3527V	Montagestolpe, vinklad	88
ST3527H	Montagestolpe, vinklad	88
ST3528V	Montagestolpe, plan	89
ST3528H	Montagestolpe, plan	89
ST3529-1	Montagestolpe, plan	89
ST3529-2	Montagestolpe, plan	89
ST3532-1	Montagestolpe, vinklad	88
ST3532-2	Montagestolpe, vinklad	88
ST3535H	Montagestolpe, plan	89
ST3535V	Montagestolpe, plan	89
ST3536H	Montagestolpe, plan	89
ST3536V	Montagestolpe, plan	89
ST3537H	Montagestolpe, plan	89
ST3537V	Montagestolpe, plan	89
ST3539H	Montagestolpe, utbytes	91
ST3539V	Montagestolpe, utbytes	91
ST3540	Montagestolpe, plan	89
ST3541	Montagestolpe, plan	89
ST3543H	Montagestolpe, utbytes	91
ST3543V	Montagestolpe, utbytes	91
ST3551	Montagestolpe, vinklad	88
ST3585	Montagestolpe, aluminium	90
ST3586	Montagestolpe, aluminium	90
ST3601	Elektriskt skåplås STEP 36	70
ST3601-12	Elektriskt skåplås STEP 36	70
ST3602	Elektriskt skåplås STEP 36	70
ST3602-12	Elektriskt skåplås STEP 36	70
ST40	Elslutbleck STEP 40 Preload	20
ST400	Elslutbleck STEP 40 Preload	20
ST4001-10	Montagestolpe, plan	94
ST4001-13	Montagestolpe, plan	94
ST4001-15	Montagestolpe, plan	94
ST4001-17	Montagestolpe, plan	94
ST400-12	Elslutbleck STEP 40 Preload	20
ST4001-20	Montagestolpe, plan	94
ST4001-26	Montagestolpe, plan	94
ST4002-10	Montagestolpe, vinklad	92
ST4002-13	Montagestolpe, vinklad	92
ST4002-15	Montagestolpe, vinklad	92

Artikel-nummer	Benämning	Sida
ST4002-17	Montagestolpe, vinklad	92
ST4003-12	Montagestolpe, vinklad	92
ST4003-15	Montagestolpe, vinklad	92
ST4003-21	Montagestolpe, vinklad	92
ST4005-13	Montagestolpe, vinklad	92
ST4005-15	Montagestolpe, vinklad	92
ST4005-20	Montagestolpe, vinklad	92
ST4005-21	Montagestolpe, vinklad	92
ST4006H	Montagestolpe, vinklad	92
ST4006V	Montagestolpe, vinklad	92
ST4007	Montagestolpe, plan	94
ST4008	Montagestolpe, plan	94
ST4009-13	Montagestolpe, plan	94
ST4009-16	Montagestolpe, plan	94
ST4009-20	Montagestolpe, plan	94
ST4009-21	Montagestolpe, plan	94
ST401	Elslutbleck STEP 40 Preload	20
ST4010-12	Montagestolpe, plan	94
ST4010-14	Montagestolpe, plan	94
ST4011-12	Montagestolpe, vinklad	92
ST401-12	Elslutbleck STEP 40 Preload	20
ST40-12	Elslutbleck STEP 40 Preload	20
ST4012-15	Montagestolpe, vinklad	92
ST4013-15	Montagestolpe, vinklad	92
ST4016	Anslutningskabel 7 m	91, 99
ST4016-10	Anslutningskabel 10 m	91, 99
ST4020	Montagestolpe, plan	94
ST4021	Montagestolpe, plan	94
ST4022	Montagestolpe, vinklad	92
ST4023	Montagestolpe, aluminium	95
ST4025	Montagestolpe, vinklad	92
ST4026	Montagestolpe, aluminium	96
ST4027	Montagestolpe, aluminium	96
ST4028	Montagestolpe, aluminium	96
ST4030H-12	Montagestolpe, plan	94
ST4030H-15	Montagestolpe, plan	94
ST4030H-18	Montagestolpe, plan	94
ST4030H-20	Montagestolpe, plan	94
ST4030V-12	Montagestolpe, plan	94
ST4030V-15	Montagestolpe, plan	94
ST4030V-18	Montagestolpe, plan	94
ST4030V-20	Montagestolpe, plan	94
ST4031	Montagestolpe, aluminium	96
ST4032	Montagestolpe, aluminium	96
ST4033	Montagestolpe, aluminium	95
ST4034	Montagestolpe, aluminium	95
ST4035	Montagestolpe, aluminium	96
ST4036	Montagestolpe, aluminium	96
ST4038	Montagestolpe, vinklad	92
ST4040	Montagestolpe, aluminium	96
ST4041	Montagestolpe, vinklad	92

Artikel-nummer	Benämning	Sida
ST4042	Montagestolpe, plan	94
ST4043	Montagestolpe, vinklad	92
ST4044	Montagestolpe, plan	94
ST4048	Montagestolpe, vinklad	92
ST4049	Montagestolpe, utbytes	97
ST405	Elslutbleck STEP 40 Preload	20
ST4050	Montagestolpe, utbytes	97
ST4051	Montagestolpe, vinklad	92
ST405-12	Elslutbleck STEP 40 Preload	20
ST4052	Montagestolpe, aluminium	96
ST4055	Montagestolpe, utbytes	97
ST4056	Montagestolpe, utbytes	97
ST4057	Montagestolpe, utbytes	97
ST4058	Montagestolpe, utbytes	97
ST4060-10	Montagestolpe, vinklad	92
ST4060-13	Montagestolpe, vinklad	92
ST4060-15	Montagestolpe, vinklad	92
ST4060-17	Montagestolpe, vinklad	92
ST4063	Brytskyddsstolpe	75
ST4065H	Brytskyddsstolpe	75
ST4065V	Brytskyddsstolpe	75
ST4066	Montagestolpe, vinklad	92
ST4067	Montagestolpe, vinklad	92
ST4068	Montagestolpe, plan	94
ST4073	Montagestolpe, vinklad	92
ST4076	Kappa	98
ST4077	Montagestolpe, plan	94
ST4078	Montagestolpe, vinklad	92
ST4079	Montagestolpe, aluminium	95
ST4081H	Montagestolpe, utbytes	97
ST4081V	Montagestolpe, utbytes	97
ST4082H	Montagestolpe, vinklad	92
ST4082H	Montagestolpe, vinklad	92
ST4083	Montagestolpe, vinklad	92
ST4084	Montagestolpe, aluminium	95
ST4085	Montagestolpe, aluminium	97
ST4086	Montagestolpe, aluminium	95
ST4087-23	Montagestolpe, aluminium	96
ST4090	Montagestolpe, aluminium	96
ST4090S	Skruvkit	91, 99
ST4092	Montagestolpe, aluminium	96
ST4093	Montagestolpe, aluminium	96
ST4096	Montagestolpe, utbytes	97
ST4097	Montagestolpe, utbytes	97
ST4099	Montagestolpe, aluminium	97
ST41	Elslutbleck STEP 40 Preload	20
ST41-12	Elslutbleck STEP 40 Preload	20
ST4163	Brytskyddsstolpe	75
ST45	Elslutbleck STEP 40 Preload	20
ST45-12	Elslutbleck STEP 40 Preload	20
ST480	Elslutbleck STEP 48 Preload	24

Artikelnum-mer	Benämning	Sida
ST4800	Elslutbleck STEP 48 Preload	24
ST4800-12	Elslutbleck STEP 48 Preload	24
ST4801	Elslutbleck STEP 48 Preload	24
ST4801-12	Elslutbleck STEP 48 Preload	24
ST480-12	Elslutbleck STEP 48 Preload	24
ST4805	Elslutbleck STEP 48 Preload	24
ST4805-12	Elslutbleck STEP 48 Preload	24
ST481	Elslutbleck STEP 48 Preload	24
ST481-12	Elslutbleck STEP 48 Preload	24
ST485	Elslutbleck STEP 48 Preload	24
ST485-12	Elslutbleck STEP 48 Preload	24
ST4853	Montagestolpe, utbytes	97
ST4854	Montagestolpe, utbytes	97
ST4855	Montagestolpe, utbytes	97
ST4856	Montagestolpe, utbytes	97
ST4857	Montagestolpe, utbytes	97
ST4858	Montagestolpe, utbytes	97
ST4862H	Montagestolpe, utbytes	97
ST4862V	Montagestolpe, utbytes	97
ST4880	Regelindikering	99
ST514-02	Förstärkningsbehör	116
ST514-03	Förstärkningsbehör	116
ST514-04	Förstärkningsbehör	116
ST527	Elektrisk lås för industriport STEP 50	73
ST527-1	Låsvinkel	73
ST527-2	Låsvinkel	73
ST527-3	Eurocylinder	73
ST527-5	Infällningskassett	73
ST527-7	Låssläde	73
ST527-9	Låssläde	73
ST5573720	Anslutningskabel 5 m	108, 116
ST5573720-10	Anslutningskabel 10 m	108, 116
ST600	Elslutbleck STEP 60 Silent	40
ST600 10 M	Elslutbleck STEP 60 Silent	40
ST600-12	Elslutbleck STEP 60 Silent	40
ST600-12 10 M	Elslutbleck STEP 60 Silent	40
ST601	Elslutbleck STEP 60 Silent	40
ST601 10 M	Elslutbleck STEP 60 Silent	40
ST601-12	Elslutbleck STEP 60 Silent	40
ST601-12 10 M	Elslutbleck STEP 60 Silent	40
ST6059	Brytskydd	74
ST6069	Montagestolpe, utbytes	112
ST6070	Montagestolpe, utbytes	112
ST6076	Kappa	115
ST6090	Brytskydd	74
ST608-01	Förstärkningsbehör	116
ST609-01	Förstärkningsbehör	116
ST6095	Brytskydd	74
ST610-01	Förstärkningsbehör	116
ST621	Hylsmutter	116
ST622	Hylsmutter	116

Artikel-nummer	Benämning	Sida
ST623	Gängstång	116
ST6501	Montagestolpe, vinklad	107
ST6502	Montagestolpe, aluminium	110
ST6503	Montagestolpe, aluminium	110
ST6504	Montagestolpe, vinklad	109
ST6504V	Montagestolpe, vinklad	109
ST6504H	Montagestolpe, vinklad	109
ST6505	Montagestolpe, plan	110
ST6506	Montagestolpe, vinklad	109
ST6507	Montagestolpe, vinklad	109
ST6508	Montagestolpe, vinklad	109
ST6509	Montagestolpe, aluminium	110
ST6510	Montagestolpe, plan	110
ST6511	Montagestolpe, plan	110
ST6513	Montagestolpe, aluminium	110, 111
ST6514	Montagestolpe, vinklad	109
ST6515	Montagestolpe, vinklad	109
ST6516	Montagestolpe, aluminium	111
ST6517	Montagestolpe, aluminium	111
ST6518	Montagestolpe, vinklad	109
ST6519	Montagestolpe, aluminium	111
ST6521	Montagestolpe, utbytes	112
ST6522	Montagestolpe, utbytes	112
ST6524	Montagestolpe, utbytes	112
ST6525	Montagestolpe, utbytes	112
ST6526	Montagestolpe, utbytes	112
ST6527	Montagestolpe, utbytes	112
ST6528	Montagestolpe, utbytes	112
ST6529	Montagestolpe, utbytes	112
ST6530	Montagestolpe, utbytes	112
ST6531	Montagestolpe, utbytes	112
ST6532	Montagestolpe, utbytes	112
ST6536	Montagestolpe, plan	110
ST6537	Mekaniskt slutbleck	99, 106, 115
ST6538	Mekaniskt slutbleck	99, 106, 115
ST6539	Montagestolpe, utbytes	112
ST6540	Montagestolpe, utbytes	113
ST6541	Montagestolpe, utbytes	113
ST6545	Montagestolpe, vinklad	109
ST6546	Montagestolpe, utbytes	113
ST6547	Montagestolpe, utbytes	113
ST6548	Montagestolpe, plan	110
ST6549	Brytskyddsstolpe	75
ST6550	Brytskyddsstolpe	75
ST6553	Montagestolpe L-järn	113, 115
ST6554	Montagestolpe, utbytes	113
ST6555	Montagestolpe, utbytes	113
ST6556	Montagestolpe, vinklad	109
ST6557	Montagestolpe, vinklad	109
ST6558	Montagestolpe, plan	110
ST6559	Montagestolpe, plan	110

Artikel-nummer	Benämning	Sida
ST6560	Montagestolpe, vinklad	109
ST6561	Montagestolpe, vinklad	109
ST6563	Brytskyddsstolpe	75
ST6564	Brytskyddsstolpe	75
ST6567	Montagestolpe, vinklad	109
ST6568	Montagestolpe, utbytes	113
ST6569	Montagestolpe, utbytes	113
ST6572	Montagestolpe, aluminium	111
ST6574	Montagestolpe, aluminium	111
ST6575	Montagestolpe, aluminium	111
ST6576	Mekaniskt slutbleck	99, 106, 115
ST6577	Montagestolpe, aluminium	111
ST6579	Montagestolpe, aluminium	111
ST6580-A	Montagestolpe, utbytes	113
ST6580-B	Montagestolpe, utbytes	113
ST6581	Montagestolpe, vinklad	109
ST6582	Montagestolpe, utbytes	113
ST6583	Montagestolpe, aluminium	111
ST6584H	Montagestolpe, utbytes	113
ST6584V	Montagestolpe, utbytes	113
ST6585	Montagestolpe, aluminium	110
ST6586	Montagestolpe, aluminium	110
ST6589	Montagestolpe, aluminium	110
ST6590	Montagestolpe, stål	112
ST6592	Montagestolpe, stål	112
ST6593	Montagestolpe, aluminium	111
ST6596	Montagestolpe, utbytes	113
ST6597	Montagestolpe, utbytes	113
ST6598	Montagestolpe, utbytes	113
ST6599	Montagestolpe, utbytes	113
ST6612	Montagestolpe, utbytes	113
ST664-C	Regelelslutbleck STEP 15 Secure	44
ST664-C 12	Regelelslutbleck STEP 15 Secure	44
ST664-G	Regelelslutbleck STEP 15 Secure	44
ST664-G 12	Regelelslutbleck STEP 15 Secure	44
ST664-J	Regelelslutbleck STEP 15 Secure	44
ST664-J 12	Regelelslutbleck STEP 15 Secure	44
ST664-N	Regelelslutbleck STEP 15 Secure	44
ST664-N 12	Regelelslutbleck STEP 15 Secure	44
ST6605	Montagestolpe, vinklad	109
ST6606	Montagestolpe, aluminium	112
ST6608	Montagestolpe, vinklad	109
ST665	Kontakt med stift	115, 121, 125
ST666	Kontakteringsset	115, 121, 125
ST701	Mekaniskt slutbleck	116
ST702	Mekaniskt slutbleck	116
ST17903	Nödutrymningsbeslag	60
ST17904	Nödutrymningsbeslag	60
ST801	Mekaniskt slutbleck	121, 125
ST802-A	Mekaniskt slutbleck	121, 125
ST802-B	Mekaniskt slutbleck	121, 125

Artikel-nummer	Benämning	Sida
ST803-A	Mekaniskt slutbleck	121, 125
ST803-B	Mekaniskt slutbleck	121, 125
ST804	Kappa	121, 125
ST805-A	Mekaniskt slutbleck	125
ST805-B	Mekaniskt slutbleck	125
ST860	Vinkelkonsol med hus 90 grader	65
ST861	Vinkelkonsol för skjutdörr	65
ST862	Vinkelkonsol med hus 45 grade	65
ST863	Fästplatta för STEP 8	65
ST880	Utanpåliggande lås STEP 8	64
ST880-12	Utanpåliggande lås STEP 8	64
ST881	Utanpåliggande lås STEP 8	64
ST881-12	Utanpåliggande lås STEP 8	64
ST890	Utanpåliggande lås STEP 8	64
ST890-12	Utanpåliggande lås STEP 8	64
ST891	Utanpåliggande lås STEP 8	64
ST891-12	Utanpåliggande lås STEP 8	64
ST90	Elslutbleck STEP 90 Preload	22
ST900	Elslutbleck STEP 90 Preload	22
ST900-12	Elslutbleck STEP 90 Preload	22
ST90-12	Elslutbleck STEP 90 Preload	22
ST901	Elslutbleck STEP 90 Preload	22
ST901-HP	Elslutbleck STEP 90 Release	32
ST901HP-12	Elslutbleck STEP 90 Release	32
ST905	Elslutbleck STEP 90 Preload	22
ST905-12	Elslutbleck STEP 90 Preload	22
ST905HP	Elslutbleck STEP 90 Release	32
ST905HP-12	Elslutbleck STEP 90 Release	32
ST9088	Distans för STEP 8	65
ST91	Elslutbleck STEP 90 Preload	22
ST91-12	Elslutbleck STEP 90 Preload	22
ST91HP	Elslutbleck STEP 90 Release	32
ST91HP-12	Elslutbleck STEP 90 Release	32
ST9216	Anslutningskabel 7 m	107
ST9216-10	Anslutningskabel 10 m	107
ST925	Elslutbleck STEP 92 Preload	28
ST925-12	Elslutbleck STEP 92 Preload	28
ST925HP	Elslutbleck STEP 92 Release	34
ST925HP-12	Elslutbleck STEP 92 Release	34
ST9276	Kappa	107
ST9292S	Skruvkit	107
ST95	Elslutbleck STEP 90 Preload	22
ST95-12	Elslutbleck STEP 90 Preload	22
ST95HP	Elslutbleck STEP 90 Release	32
ST95HP-12	Elslutbleck STEP 90 Release	32
ST9501H	Montagestolpe, vinklad	100
ST9501V	Montagestolpe, vinklad	100
ST9502H	Montagestolpe, vinklad	100
ST9502V	Montagestolpe, vinklad	100
ST9503H	Montagestolpe, plan	101
ST9503V	Montagestolpe, plan	101

Artikel-nummer	Benämning	Sida
ST9504H	Montagestolpe, plan	101
ST9504V	Montagestolpe, plan	101
ST9505H	Montagestolpe, plan	101
ST9505V	Montagestolpe, plan	101
ST9506	Montagestolpe, plan	101
ST9507	Montagestolpe, vinklad	100
ST9508	Montagestolpe, plan	101
ST9509	Montagestolpe, vinklad	100
ST9511	Montagestolpe, aluminium	102
ST9511H	Montagestolpe, aluminium	102
ST9511V	Montagestolpe, aluminium	102
ST9512	Montagestolpe, aluminium	103
ST9513	Montagestolpe, aluminium	103
ST9514	Montagestolpe, aluminium	103
ST9515H	Montagestolpe, plan	101
ST9515V	Montagestolpe, plan	101
ST9516	Montagestolpe, aluminium	103
ST9517	Montagestolpe, aluminium	103
ST9518H	Montagestolpe, vinklad	100
ST9518V	Montagestolpe, vinklad	100
ST9519H	Montagestolpe, utbytes	105
ST9519V	Montagestolpe, utbytes	105
ST9521	Montagestolpe, utbytes	105
ST9522	Montagestolpe, utbytes	105
ST9523	Montagestolpe, vinklad	100
ST9524	Montagestolpe, utbytes	105
ST9525	Montagestolpe, utbytes	105
ST9526	Montagestolpe, aluminium	102
ST9627	Montagestolpe, aluminium	102
ST9528	Montagestolpe, plan	101
ST9529	Montagestolpe, aluminium	103
ST953-1	Slutbleck för STEP 21 och STEP 22	67
ST9531H	Montagestolpe, utbytes	105
ST9531V	Montagestolpe, utbytes	105
ST953-2	Glidbleck för STEP 21 och STEP 22	67
ST9532H	Montagestolpe, vinklad	100
ST9532V	Montagestolpe, vinklad	100
ST9536H	Montagestolpe, vinklad	100
ST9536V	Montagestolpe, vinklad	100
ST9537H	Montagestolpe, plan	101
ST9537V	Montagestolpe, plan	101
ST9541H	Montagestolpe, vinklad	100
ST9541V	Montagestolpe, vinklad	100
ST9542H	Montagestolpe, utbytes	105
ST9542V	Montagestolpe, utbytes	105
ST9543	Montagestolpe, vinklad	100
ST9544	Montagestolpe, aluminium	103
ST9545	Montagestolpe, aluminium	103
ST9546H	Montagestolpe, plan	101
ST9546V	Montagestolpe, plan	101
ST9547H	Montagestolpe, plan	101

Artikel-nummer	Benämning	Sida
ST9547V	Montagestolpe, plan	101
ST9548	Montagestolpe, aluminium	103
ST9550H	Montagestolpe, vinklad	100
ST9550V	Montagestolpe, vinklad	100
ST9551H	Montagestolpe, utbytes	105
ST9551V	Montagestolpe, utbytes	105
ST9555H	Montagestolpe, aluminium	102
ST9555V	Montagestolpe, aluminium	102
ST9556H	Montagestolpe, vinklad	100
ST9556V	Montagestolpe, vinklad	100
ST9559	Montagestolpe, aluminium	104
ST9560H	Montagestolpe, utbytes	105
ST9560V	Montagestolpe, utbytes	105
ST9563H	Montagestolpe, utbytes	105
ST9563V	Montagestolpe, utbytes	105
ST9565H	Montagestolpe, aluminium	104
ST9565V	Montagestolpe, aluminium	104
ST9569H	Montagestolpe, utbytes	105
ST9569V	Montagestolpe, utbytes	105
ST9586	Montagestolpe, aluminium	102
ST9587H	Montagestolpe, utbytes	105
ST9587V	Montagestolpe, utbytes	105
ST9589	Montagestolpe, aluminium	104
ST9590	Montagestolpe, plan, aluminium	104
ST9592	Montagestolpe, plan, aluminium	104
ST9593H	Montagestolpe, aluminium	99
ST9593V	Montagestolpe, aluminium	99
ST980	Elslutbleck STEP 98 Preload	26
ST9800	Elslutbleck STEP 98 Preload	26
ST9800-12	Elslutbleck STEP 98 Preload	26
ST9801	Elslutbleck STEP 98 Preload	26
ST9801-12	Elslutbleck STEP 98 Preload	26
ST980-12	Elslutbleck STEP 98 Preload	26
ST9805	Elslutbleck STEP 98 Preload	26
ST9805-12	Elslutbleck STEP 98 Preload	26
ST981	Elslutbleck STEP 98 Preload	26
ST981-12	Elslutbleck STEP 98 Preload	26
ST985	Elslutbleck STEP 98 Preload	26
ST985-12	Elslutbleck STEP 98 Preload	26

Artikel-nummer	Benämning	Sida

Stendals El AB Signalistgatan 17, 721 31 Västerås, Sweden
+46 21-18 97 50 | info@steplock.se | www.steplock.se

www.steplock.se

Stendals El AB Signalistgatan 17, 721 31 Västerås, Sweden
+46 21-18 97 50 | info@steplock.se | www.steplock.se