STEP LOCK

Produktkatalog 2019

Utgave 4

Når det må fungere.

Produktkatalog 2019

Vi utvikler og produserer markedets bredeste sortiment av elektriske sluttstykker og låsprodukter under varemerket STEP. Dette er vår produktkatalog for 2019 hvor du blant annet finner vårt produktsortiment, løsningsforslag og ulike guider.

Produktkatalogen finnes både i trykt utgave og digitalt format på vår webside og kompletteres med en separat prisliste. På websidene finner du også sertifikater, målsatte tegninger og produktdata for nedlasting.

Vi tar forbehold om endringer på produkter og priser, samt trykkfeil.

Leveringsbetingelser
Alle produkter leveres i henhold til bestemmelsene i Alminnelige leverings-betingelser NL 09, og i StepLock Norway AS salgs- og leveringsbetingelser.

Returer
Ta kontakt dersom du ønsker å returnere produkter. Returomkostningen er 20 %.

Vi hjelper deg gjerne
Du er alltid velkommen til å ta kontakt med oss dersom du har spørsmål eller behov for hjelp. Vi hjelper deg gjerne med å finne rett løsning for nettopp ditt dørmiljø.

Når det må fungere.

StepLock Norway AS Per Sivles gate 6, 3018 Drammen, Norway
+47 23 00 30 00 | post@steplock.no | www.steplock.no

Du er alltid velkommen til å kontakte oss!

StepLock Norway AS
Hovedkontor i Drammen

Kontakt oss via telefon
SENTRALBORD +47 23 00 30 00
ORDRE +47 23 00 30 04
TEKNISK SUPPORT +47 23 00 30 04
ØKONOMI +47 23 00 30 02

Kontakt oss via mail
SPØRSMÅL post@steplock.no
ORDRE ordre@steplock.no
SERVICE service@steplock.no
ØKONOMI invoice@steplock.no

Regionale salgskontor, Sverige
REGION MITT/NORR Stockholm +46 21-480 12 00
REGION MITT/NORR Eskilstuna 021-480 12 90
REGION VÄST Göteborg 021-480 12 09
REGION SYD Helsingborg 021-480 12 18

Stendals El AB
Hovedkontor i Västerås

SENTRALBORD +46 21-18 97 50

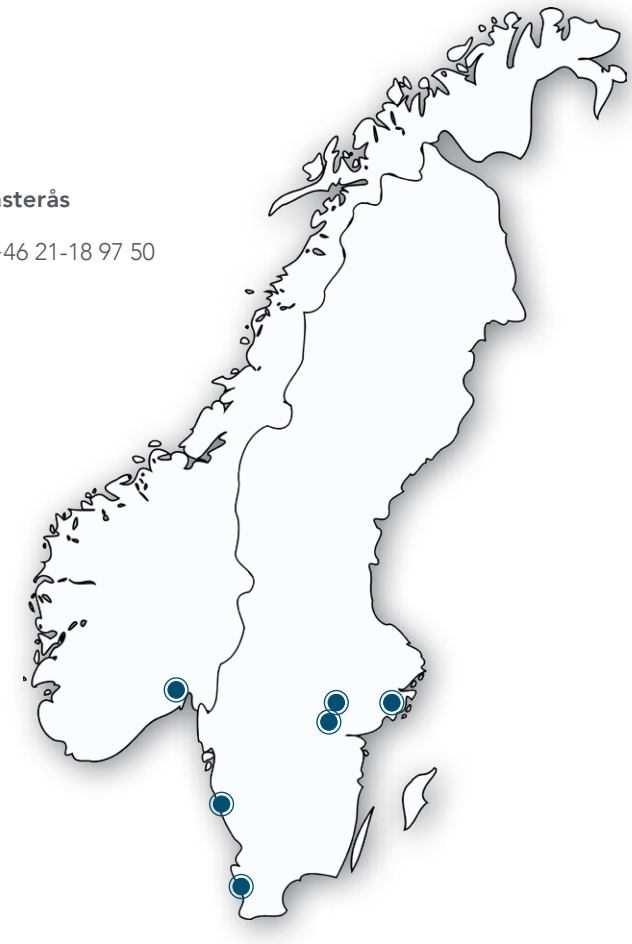

Del 1. Innledning

STEP og Stendals El 8

Elektriske sluttstykker og låsprodukter..10

Her finner du oss.....12

Del 2. Produktsortiment

Fire serier elektriske sluttstykker.....16

STEP Preload-serien.....18
STEP 30 Preload™.....20
STEP 40 Preload™.....22
STEP 90 Preload™.....24
STEP 48 Preload™.....26
STEP 98 Preload™.....28
STEP 92 Preload™.....30

STEP Release-serien.....32
STEP 90 Release™.....34
STEP 92 Release™.....36

STEP Silent-serien.....38
STEP 29 Silent™.....40
STEP 60 Silent™.....42

STEP Secure-serien.....44
STEP 15 Secure™.....46
STEP 18 Secure™.....48
STEP 28 Secure™.....50

STEP Soleniodlås.....52
STEP 120™.....56

Låsprodukter.....58

Utenpåliggende lås
STEP 8.....60

Automatiske kantskåter
STEP 21 og 22.....62

Elektrisk skaplås
STEP 35.....64
STEP 36.....66

Elektrisk lås for industriporter
STEP 50.....68

Brytskydd
Brytskydd for tre- og ståldører.....70

Løsninger for avlåsning.....72
Løsning for høy sikkerhet og rømning.....74
Løsning for dørmiljø med flere krav.....76
Løsning for sikkerhetsdører.....78
Løsning for borettslag.....80

Del 3. Stolpesortiment

Montasjestolper, tilbehør, forsterkningsbeslag

For STEP 30 Preload....86
For STEP 40/90/48/98 Preload og 90 Release....90
For STEP 48/98 Preload....96
For STEP 92 Preload og 92 Release....97
For STEP 29 Silent....103
For STEP 60 Silent....104
For STEP 15 Secure....110
For STEP 18 Secure....111
For STEP 28E Secure....116

Utskiftningsguide

Mekaniske sluttstykker
Mekaniske sluttstykker for STEPs produkter....121

Montasjestolper for tre- og stålkarm
Montasjestolper for bytte mellom ulike elektriske sluttstykker for fallelås i tre- og stålkarm....122

Montasjestolper for stålprofiler....123

Montasjestolper for aluminiumprofiler....124

Montasjestolper for bytte av funksjon
Bytte fra Modul-låskasse til Connect-låskasse....125

Bytte fra Connect-låskasse til Modul-låskasse....125

Bytte fra elektrisk sluttstykke mot sylinderfalle til elektrisk sluttstykke mot vriderfalle....126

Bytte fra elektrisk sluttstykke mot vriderfalle til elektrisk sluttstykke mot sylinderfalle....126

Bytte fra STEP 15 Secure til STEP 60 Silent eller STEP 18 Secure....126

Bytte fra STEP 18/28E Secure til STEP 40/90/48/98/92 Preload, STEP 90/92 Release, STEP 60 Silent....127

Bytte fra Kaba Delta til STEP 60 Silent eller STEP 18 Secure....127

Bytte fra Kaba Delta med Modul til STEP 92 Preload, STEP 92 Release, STEP 60 Silent med Connect....127

Del 4. Service

Prosjekteringsguide....131

Register etter artikkelnummer....136

Egne notater....142

Del 1. Innledning

STEP og Stendals El 8

Elektriske sluttstykker og låsprodukter.....10

Her finner du oss.....12

Når det må fungere.

Vi utvikler og produserer STEP elektriske lås

Selskapet Stendals El produserer elektriske sluttstykker og andre låsprodukter under varemerket STEP. Hovedkontor med produksjonsanlegg ligger i Västerås, Sverige. I slutten av 2018 ble StepLock Norway AS etablert i Norge. Sammen sikrer vi høy kvalitet i både service og produkter.

I 1974 grunnla Jan Stendal selskapet Stendals El AB etter å ha sett behovet for å styrke sikkerheten til Sveriges gruveindustri. Mellom de forskjellige gruvegangene og heissjakten var dørene helt ulåst eller bare med en enkel haspe, for minearbeiderne betydde dette en risiko for å i mørket falle ned i heissjakten.

Løsningen var en elektrisk styrt lås som sørget for at døren ble automatisk låst når heisen ikke stod i åpningen til heissjakten. Det ble selskapets første elektriske lås, STEP 1.

Funksjonalitet og kvalitet er utgangspunktet

Flere låser ble laget og den driftssikre låsen ble raskt populær. Mange gruver både i Sverige og i utlandet ble operert og automatisert med teknologi fra Stendals El. Grunnlaget for verdiene som kjennetegner selskapet i dag ble lagt: funksjonalitet og kvalitet. Faktorer som kunne være forskjell mellom liv og død i gruvene.

Markedsledende på el-sluttstykker

I dag er fokuset blitt flyttet fra en smal nisje av lås til gruveindustrien, til å være markedsledende innen el-sluttstykker med løsninger for alle typer dørmiljøer.

Produktsortimentet består hovedsakelig av elektriske sluttstykker, men også automatiske kantskåter, elektriske skaplås, brytskydd og elektrisk lås for industriporter. Samtlige produkter består av egne konstruksjoner som er beskyttet av en rekke patenter.

Når det må fungere

Med STEP-produkter kan du stole på at hele produksjonsprosessen er kvalitetssikret og at alle påkrevde dokumenter og sertifikater er ivaretatt.

Sikkerhet og kvalitet kan være livsviktig og noe vi aldri går på kompromiss med. Siden starten av den svenske gruveindustrien, og frem til i dag jobber vi etter vår filosofi "Når det må fungere".

Produktmontering krever riktig kompetanse og forutsetninger.

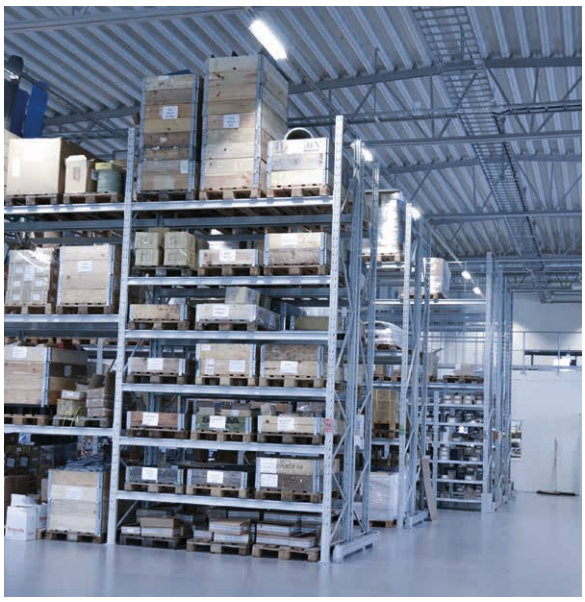

Konstruksjon og montering under samme tak. God plass for lager og distribusjon.

Markedets bredeste sortiment

STEP har markedets bredeste sortiment av elektriske sluttstykker. Alle produktene kjennetegnes av solid design, gode materialvalg og lang levetid. Vi produserer låsprodukter som tåler tøff bruk over lengre perioder. Med STEP kan du stole på at både produkter og service møter de høyeste standardene.

Svensk produksjon i verdensklasse
Produktene produseres i Västerås. Her har vi konstruksjon og produksjon under samme tak, som gir en høy produksjonskontroll og muligheten til å finjustere produktene tidlig i prosessen. Resultatet er både førsteklasses produkter og en maksimal produktkunnskap som gjør at vi kan tilby støtte utover det vanlige.

Lett tilgjengelig informasjon
Med STEP kan du stole på at hele prosessen er kvalitetssikret. I denne katalogen og på vår webside har vi samlet all dokumentasjon du måtte trenge, som sertifikater, installasjonsveiledninger og tekniske spesifikasjoner.

Alle elektriske sluttstykker er klassifisert hele veien mot gjeldende standard SS-EN 14846. Etter testing på RISE (tidligere SP), er produktene CE-merkede og mange av de er merket med det valgfrie P-merket. Mange produkter er også listeført i ulike typer miljøsystemer, som Byggvarubedömningen og SundaHus. Det gjør det lettere for deg å sammenligne ulike produkter i markedet og deretter gjøre et mer bevisst produktvalg.

Vi stiller krav til produktene
STEPs produkter møter alle typer behov og krav: brannkrav, innbruddssikring, brukerkrav og krav til rømning og tilbakerømning. De høyeste kravene er de vi stiller til oss selv: - Alltid den høyeste kvalitet og driftssikkerhet.

Noen dørmiljøer krever mer enn andre. Takket være vår produktutvikling, kan vi også tilby komplekse kombinasjonsløsninger hvor flere krav er ivaretatt, som for eksempel rømning, tilbakerømning med brannkrav og brukerkrav i samme dørmiljø.

Bredt spekter av referanseobjekter
Med markedets bredeste utvalg av elektriske sluttstykker, finnes våre produkter i dag montert i alt fra kjøpesentre, sykehus, fengsler, banker og andre høyrisikobjekter, til skoler, kontorer og borettslag. Vi har en løsning for etthvert dørmiljø.

Du er alltid velkommen til å kontakte oss for å få hjelp med spørsmål om våre produkter og deres egenskaper. Vi har lang erfaring med avlåsning i alle typer miljøer.

Driftssikre produkter holder over tid

At vi stadig utvikler innovative løsninger som forbedrer produktenes funksjon og forlenger deres levetid er en avgjørende faktor for vår markedsledende posisjon.

Patentert STEP-teknologi

Våre produkter består av egne konstruksjoner som er beskyttet av en rekke patenter

• Økt pålitelighet med listetrykksteknikk
Når en dør er utsatt for trykk, er det et vanlig problem at låsingen kan kile seg fast. Trykket kan skyldes en rekke årsaker, for eksempel at døren er litt skjev, snø eller grus kan ha lagt seg på terskelen eller at dørautomatikken ikke er synkronisert med låsen.

For å forhindre at døren kiler seg fast er alle STEP-produkter utstyrt med en unik listetrykkteknikk. Den tekniske løsningen gjør låsen driftsikker og sørger for at låsen åpner, uavhengig av årsaken til trykket på døren.

• Redusert støynivå med Silent-teknologi
Produktene i Silent-serien har en spesiell teknikk innebygd, som gir døren både en eksklusiv følelse og en myk, nesten helt lydløs gange. Kombinert med listetrykksteknikken og en høy bruddstyrke, er høy kvalitet for produktene ivaretatt på beste måte.

Lang levetid – lav livssykluskostnad

Ved å velge produkter med høy kvalitet bidrar du med redusert belastning for miljøet, samtidig som du unngår kostbar nedetid. STEP-produkter har høy holdbarhet og høy korrosjonsbeskyttelse takket være et pålitelig design med en stor andel rustfritt stål.

Vi vet at vår velprøvde teknologi og gode materialvalg holder over tid.

Leveringssikkerhet du kan stole på

Vi er stolte over at våre leveranser opprettholder høy leveransesikkerhet. Du kan stole på at bestillingen din kommer i tide.

Her finner du oss

Norge

I slutten av 2018 ble StepLock Norway AS etablert i Norge, nærmere bestemt i Drammen. Kontoret i Drammen dekker lager, support, opplæring og bistand for prosjektering. Vi har også et showroom som gir deg muligheten til å oppleve våre kvalitetsprodukter.

Sverige

Vårt hovedkontor ligger i Västerås i Sverige. Her har vi hele produksjonsprosessen, fra konstruksjon med produkttesting til montering, salg og distribusjon under samme tak.

Showroom

I vårt showroom i Drammen er vårt utvalg presentert. Utstillingslokalet er samtidig et naturlig sted for møter og kurs. Du er alltid velkommen inn for en presentasjon.

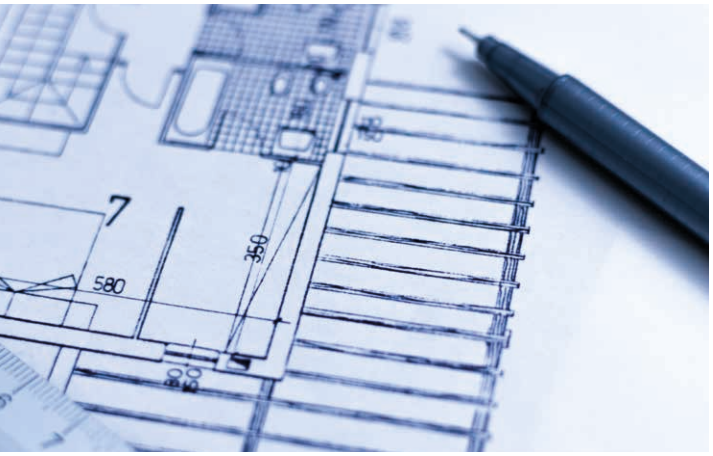

Regionale salgskontor, Sverige

Vi har fire regionale salgskontorer i Sverige, i Stockholm, Göteborg, Eskilstuna og Helsingborg. Her jobber vi med både opplæring og salg, samt bistår ved spørsmål og behov for prosjektering. Med lokal tilstedeværelse kan du velge ditt nærmeste kontor for å få hjelp.

Forhandlere

Alle våre produkter selges via oss eller via våre kvalifiserte forhandlere er spredt rundt Sverige, Norge og også i flere andre land.

Webside

Vår ambisjon er at vår webside skal gi deg tilgang til all den informasjonen du trenger i ditt arbeid, døgnet rundt. Derfor vil du alltid finne den siste oppdaterte versjonen av våre guider, et komplett stolpesortiment, sertifikater og godkjennelser for nedlasting og selvfølgelig alle tekniske produkt-data. Det er også her at du finner all vår personlige kontaktinformasjon.

Sosiale medier

Via Facebook og LinkedIn får du raskt den nyeste informasjonen om våre produkter og vårt daglige arbeid. Her vil du finne dato for messer og andre events, produktnyheter og referanseobjekter. Når vi ønsker å ansette nye kollegaer, er det blant annet her du finner stillingsannonsene. Følg oss gjerne!

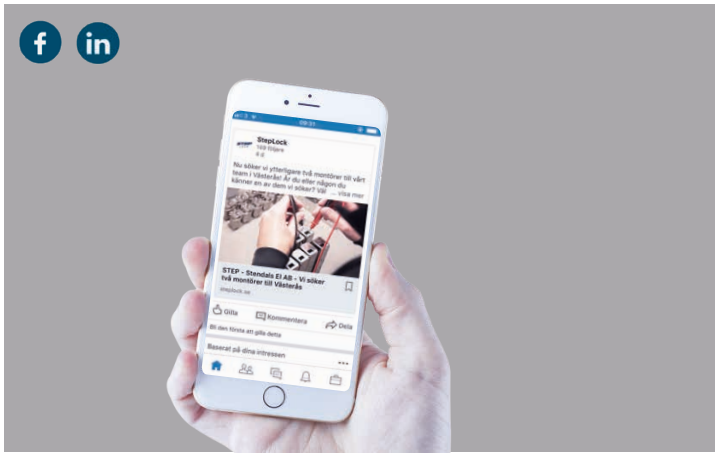

Nyhetsbrev

Omtrent seks ganger i året sender vi ut et digitalt nyhetsbrev. Her presenterer vi nyheter og aktuelle hendelser som vi tror at våre abonnenter er inter-essert i. Hvis du vil abonnere på nyhetsbrevet, fyll ut e-postadressen din på vår nettside.

Del 2. Produktsortiment

Fire serier STEP elektriske sluttstykker.....16
STEP Preload.....18
STEP Release.....32
STEP Silent.....38
STEP Secure.....44

STEP Soleniodlås.....52
STEP 100-serien.....54
STEP 120.....56

STEP låsprodukter.....58
Utenpåliggende lås.....60
Automatiske kantskåter.....62
Elektrisk skaplås.....64
Elektrisk lås for industriport.....68
Brytskydd.....70

Løsninger for avlåsning..... 72
Resistant escape solution.....74
Løsning for dørmiljøer med flere krav.....76
Løsning for sikkerhetsdører.....78
Løsning for borettslag.....80

Når det må fungere.

Markedets bredeste sortiment

STEP elektriske sluttstykker er inndelt i fire serier. I hver serie finnes produkter med unike egenskaper tilpasset for ulike funksjoner, krav og situationer. Tilsammen utgjør de markedets bredeste sortiment, sørger for trygghet og øker driftssikkerheten i alle type dørmiljøer.

PRELOAD SERIES

Elektriske sluttstykker som kombinerer minimale dimensjoner med høy kvalitet og fleksibilitet. STEP Preload er driftssikker, utviklet for å klare en høy åpningsfrekvens og passer dører med normale sikkerhetskrav.

RELEASE SERIES

Tilpasset for dører med krav til brangodkjennelse i kombinasjon med rømningsdørterminal eller nødbryter. En utvidet listetrykkteknikk gjør att døren åpner tross belastning helt opp til 150 kg.

SILENT SERIES

En kraftig konstruksjon i kombinasjon med patentert STEP-silentteknikk gir el-sluttstykket en myk, nesten lydløs gange samtidig som en høy sikkerhet og bryddstyrke ivaretas. Velg STEP Silent når du ønsker å redusere lydnivået eller øke sikkerheten.

SECURE SERIES

Elektriske høysikkerhetslås for dørmiljøer med høye krav, som for eksempel fengsel og banker. STEP Secure passer til sikkerhetsdører eller rømningsdører som skal takle hyppig og rask åpning.

PRELOAD SERIES

Preload-serien består av elektriske sluttstykker som kombinerer minimale mål med høy kvalitet og fleksibilitet. STEP Preload er driftsikker, utviklet for å klare en høy åpningsfrekvens og passer dører med normale sikkerhetskrav.

STEP 30 Preload™

– El-sluttstykke med minimale dimensjoner og listetrykkteknikk

STEP 30 Preload er et lite elektrisk sluttstykke som er tilpasset for å erstatte eksisterende enkle elektriske sluttstykker og skape et pålitelig dørmiljø, selv i eldre dørmiljøer. Listetrykkteknikken gjør at låsen åpner selv om døren er utsatt for trykk.

Testet teknologi i minimalt format
Listetrykkteknikken gjør at den elektriske avlåsningen fungerer godt sammen med dørens tetningslister. Teknikken gir døren en meget høy driftssikkerhet og gjør at den kan beholde sin tettende egenskap.

Felles med de andre produktene i denne serien har STEP 30 Preload en myk gange som forbedrer opplevelsen ved bruk av døren.

Nytt liv i eldre dørpartier
STEP 30 Preload kan benyttes som en erstatter for eksisterende enkle el-slutt-stykker. STEP 30 Preload er en enestående mulighet for å iverata et driftssikker og velfungerende dørmiljø selv i eldre dørmiljøer.

Montasjestolper
Til STEP 30 Preload finnes et stort utvalg montasjestolper i rustfritt stål. Du finner montasjestolper og annet tilbehør på side 80.

Kompatible låskasser
- En- og tofallelås i Connect-serien
- En- og tofallelås i Modul-serien
- En- og tofallelås i Smalprofil-serien

STEP 30 PRELOAD

Tekniske data

Strømforbruk i rettvendt og omvendt funksjon	
24 V DC +15 % - 10 %	12 V DC + 15 % - 10 %
110 mAh / max 300 mA	220 mAh / max 600 mA

Strømforbruk 0 mA i upåvirket tilstand (rettvendt = låst, omvendt = ulåst)

Artikelnummer	Betegnelse
ST30	Rettvendt funksjon 24 V DC.
ST30-12	Rettvendt funksjon 12 V DC.
ST300	Rettvendt funksjon 24 V DC inkludert mikrobryter.
ST300-12	Rettvendt funksjon 12 V DC inkludert mikrobryter.
ST301	Omvendt funksjon 24 V DC inkludert mikrobryter.
ST301-12	Omvendt funksjon 12 V DC inkludert mikrobryter.
ST305	Omstillbar funksjon 24 V DC inkludert mikrobryter.
ST305-12	Omstillbar funksjon 12 V DC inkludert mikrobryter.
ST31	Omvendt funksjon 24 V DC.
ST31-12	Omvendt funksjon 12 V DC.
ST35	Omstillbar funksjon 24 V DC.
ST35-12	Omstillbar funksjon 12 V DC.

- Durability: Grade X i henhold til SS-EN 14846.
- Corrosion: Grade M i henhold til SS-EN 14846.
- Security: Grade 3 i henhold til SS-EN 14846.
- Mikrobryter, enpolet vekslende, maks 30 V DC, 1A.
- Beskyttelsesdiode er innebygget.
- Indikering for status på at døren er lukket/åpen (gjelder for produkter med mikrobryter).
- Bruddstyrke 5 kN (≈ 500 kg).
- Garanterer åpning tross listetrykk på opp til 0,4 kN (≈ 40 kg) i rettvendt og omvendt funksjon.
- Sjokksikker.
- Vendbar, passer til høyre- og venstredør.

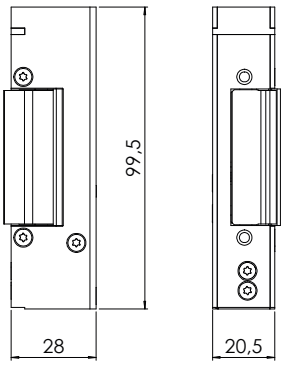

Målsatt tegning STEP 30 Preload.

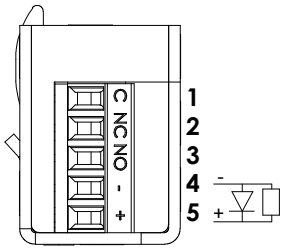

Koblingsskjema uten mikrobryter. Kobling skjer med skruplint.

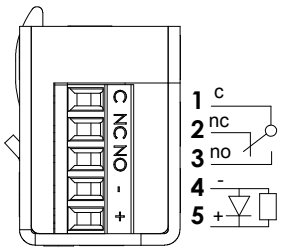

Koblingsskjema med mikrobryter. Kobling skjer med skruplint.

Med STEPs unike listetrykkteknikk

Et vanlig problem er at døren utsettes for trykk, eksempelvis på grunn av at døren er litt skjev eller at det samlet seg grus eller snø på terskelen. STEP 30 Preload er utstyrt med STEPs unike listetrykkteknikk som gjør at døren kan låse opp, selv når den utsettes for trykk på opp til 40 kg.

- **Tetningslister og trykkforskjeller** – listetrykksfunksjonen gjør at døren alltid kan låses opp, selv om dørlåsen står i spenn mot el-sluttstykket.

- **Dørautomatikk** – listetrykksfunksjonen i kombinasjon med en rask opplåsing gjør at døren åpnes raskt og uten risiko for å sette seg fast.

- **Rømningsdører** – listetrykksfunksjonen sørger for at brannalarmen kan oppheve låsingen tross trykk mot døren som følge av press fra folkemasser, tetningslister, trykkforskjeller eller dører som har seget.

STEP 40 Preload™

– El-sluttstykke med høy kvalitet og listetrykkteknikk

STEP 40 Preload er et lite elektrisk sluttstykke som setter en høy standard for dagavlåsning. Den velkjente STEP-kvaliteten i kombinasjon med listetrykkteknikk gir en høy driftssikkerhet.

Driftssikkerhet som fungerer i virkeligheten
Preload-serien kombinerer minimale dimensjoner med svært høye ytelse for dører med vanlige sikkerhetskrav. El-sluttstykket har en meget høy driftsikkerhet og er testet for høy åpningsfrekvens.

STEP 40 Preload finnes i omstillbar versjon, noe som innebærer at funksjonen (rettvendt eller omvendt) enkelt velges og endres under installasjonen. Dette gir en større fleksibilitet og lavere logistikkkostnader.

Estetiskt montasje og enkel installasjon
På grunn av sine små dimensjoner passer el-sluttstykket med minimale justeringer i opprinnelig uttak for standard sluttstykke levert med døren.

Montasjestolper
Til STEP 40 Preload finnes et stort utvalg montasjestolper i rustfritt stål.

STEP 40 Preload deler stolpsortiment med STEP 90, 48, 98 Preload og STEP 90 Release. Du finner montasjestolper og annet tilbehør på side 84.

Kompatible låskasser
- En- og tofallelås i Connect-serien
- En- og tofallelås i Modul-serien
- En- og tofallelås i Smalprofil-serien

STEP 40 PRELOAD

Tekniske data

Strømforbruk i rettvendt og omvendt funksjon	
24 V DC + 15 % - 10 %	12 V DC + 15 % - 10 %
110 mAh / max 300 mA	220 mAh / max 600 mA

Strømforbruk 0 mA i upåvirket tilstand (rettvendt = låst, omvendt = ulåst)

Artikelnummer	Betegnelse
ST40	Rettvendt funksjon 24 V DC.
ST40-12	Rettvendt funksjon 12 V DC.
ST400	Rettvendt funksjon 24 V DC inkludert mikrobryter.
ST400-12	Rettvendt funksjon 12 V DC inkludert mikrobryter.
ST401	Omvendt funksjon 24 V DC inkludert mikrobryter
ST401-12	Omvendt funksjon 12 V DC inkludert mikrobryter.
ST405	Omstillbar funksjon 24 V DC inkludert mikrobryter.
ST405-12	Omstillbar funksjon 12 V DC inkludert mikrobryter.
ST41	Omvendt funksjon 24 V DC.
ST41-12	Omvendt funksjon 12 V DC.
ST45	Omstillbar funksjon 24 V DC.
ST45-12	Omstillbar funksjon 12 V DC.

- Durability: Grade X i henhold til SS-EN 14846.
- Corrosion: Grade M i henhold til SS-EN 14846.
- Security: Grade 3 i henhold til SS-EN 14846.
- Security electrical manipulation: Grade 1 i henhold til SS-EN 14846.
- Mikrobryter, enpolet vekslende, maks 30 V DC, 1A.
- Beskyttelsesdiode er innebygget.
- Indikering for status på at døren er lukket/åpen (gjelder for produkter med mikrobryter).
- Bruddstyrke 9 kN (≈ 900 kg).
- Garanterer åpning tross listetrykk på opp til 0,4 kN (≈ 40 kg) i rettvendt og omvendt funksjon.
- Sjokksikker.
- Vendbar, passer til høyre- og venstredør.
- Skruehull for skråstilte skruer i el-sluttstykkets bakkant.

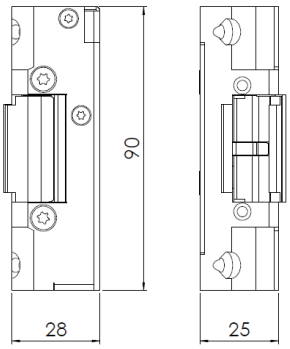

Målsatt tegning
STEP 40 Preload.

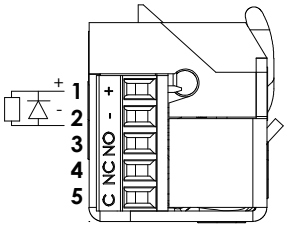

Koblingsskjema uten mikrobryter. Kobling skjer med skruplint.

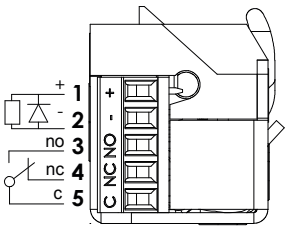

Koblingsskjema med mikrobryter. Kobling skjer med skruplint.

Med STEPs unike listetrykkteknikk

Et vanlig problem er at døren utsettes for trykk, eksempelvis på grunn av at døren er litt skjev eller at det samlet seg grus eller snø på terskelen. STEP 40 Preload er utstyrt med STEPs unike listetrykkteknikk som gjør at døren kan låse opp, selv når den utsettes for trykk på opp til 40 kg.

- **Tetningslister og trykkforskjeller** – listetrykksfunksjonen gjør at døren alltid kan låses opp, selv om dørlåsen står i spenn mot el-sluttstykket.

- **Dørautomatikk** – listetrykksfunksjonen i kombinasjon med en rask opplåsing gjør at døren åpnes raskt og uten risiko for å sette seg fast.

- **Rømningsdører** – listetrykksfunksjonen sørger for at brannalarmen kan oppheve låsingen tross trykk mot døren som følge av press fra folkemasser, tetningslister, trykkforskjeller eller dører som har seget.

STEP 90 Preload™

– Branngodkjent el-sluttstykke med listetrykkteknikk

STEP 90 Preload er markedets minste brannklassifiserte el-sluttstykke. Det er et lite men sterkt el-sluttstykke utrustet med STEPs unike listetrykkteknikk.

Driftssikkerhet med minimale dimensjoner
STEP 90 Preload har meget høy ytelse og har blitt testet for å håndtere en høy åpningsfrekvens. Bruddstyrken er 900 kg, og innfestingen kan foretas med bakkantskruer, i tillegg til monteringsposten. Branngodkjent opp til E/EI 120.

STEP 90 Preload finnes i omstillbar versjon, noe som innebærer at funksjonen (rettvendt eller omvendt) enkelt velges og endres under installasjonen. Dette gir en større fleksibilitet og lavere logistikkostnader.

Estetiskt montasje og enkel installasjon
På grunn av sine små dimensjoner kan STEP 90 Preload monteres pent og enkelt i så godt som alle dørmiljøer.

Montasjestolper
Til STEP 90 Preload finnes ett stort utvalg montasjestolper i rustfritt stål.

STEP 90 Preload delar stolpsortiment med STEP 40, 48, 98 Preload og STEP 90 Release. Du finner montasjestolper og annet tilbehør på side 84.

Kompatible låskasser
- En- og tofallelås i Connect-serien
- En- og tofallelås i Modul-serien
- En- og tofallelås i Smalprofil-serien

STEP 90 PRELOAD

Tekniske data

Branngodkjent opp til E/EI 120

Strømforbruk i rettvendt og omvendt funksjon	
24 V DC + 15 % - 10 %	12 V DC + 15 % - 10 %
110 mAh / max 300 mA	220 mAh / max 600 mA

Strømforbruk 0 mA i upåvirket tilstand (rettvendt = låst, omvendt = ulåst)

Artikelnummer	Betegnelse
ST90	Rettvendt funksjon 24 V DC.
ST90-12	Rettvendt funksjon 12 V DC.
ST900	Rettvendt funksjon 24 V DC inkludert mikrobryter.
ST900-12	Rettvendt funksjon 12 V DC inkludert mikrobryter.
ST901	Omvendt funksjon 24 V DC inkludert mikrobryter.
ST901-12	Omvendt funksjon 12 V DC inkludert mikrobryter.
ST905	Omstillbar funksjon 24 V DC inkludert mikrobryter.
ST905-12	Omstillbar funksjon 12 V DC inkludert mikrobryter.
ST91	Omvendt funksjon 24 V DC.
ST91-12	Omvendt funksjon 12 V DC.
ST95	Omstillbar funksjon 24 V DC.
ST95-12	Omstillbar funksjon 12 V DC.

- Durability: Grade X i henhold til SS-EN 14846.
- Corrosion: Grade M i henhold til SS-EN 14846.
- Security: Grade 3 i henhold til SS-EN 14846.
- Security electrical manipulation: Grade 1 i henhold til SS-EN 14846.
- Branngodkjent opp til brannteknisk klasse E/EI 120.
- Mikrobryter, enpolet vekslende, maks 30 V DC, 1A.
- Beskyttelsesdiode er innebygget.
- Indikering for status på at døren er lukket/åpen (gjelder for produkter med mikrobryter).
- Bruddstyrke 9 kN (≈ 900 kg).
- Garanterer åpning tross listetrykk på opp til 0,4 kN (≈ 40 kg) i rettvendt og omvendt funksjon.
- Sjokksikker.
- Vendbar, passer til høyre- og venstredør.
- Skruehull for skråstilte skruer i el-sluttstykkets bakkant.

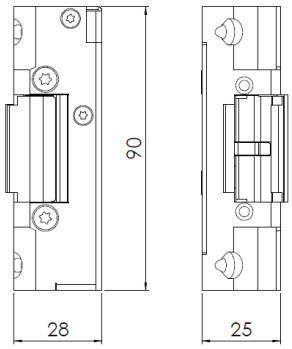

Målsatt tegning
STEP 90 Preload.

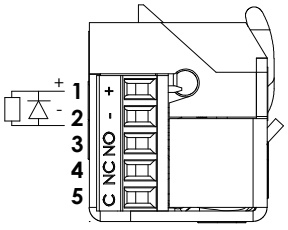

Koblingsskjema uten mikrobryter. Kobling skjer med skruplint.

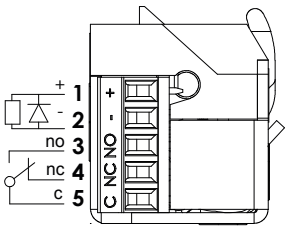

Koblingsskjema med mikrobryter. Kobling skjer med skruplint.

Med STEPs unike listetrykkteknikk

Et vanlig problem er at døren utsettes for trykk, eksempelvis på grunn av at døren er litt skjev eller at det samlet seg grus eller snø på terskelen. STEP 90 Preload er utstyrt med STEPs unike listetrykkteknikk som gjør at døren kan låse opp, selv når den utsettes for trykk på opp til 40 kg.

- **Tetningslister og trykkforskjeller** – listetrykksfunksjonen gjør at døren alltid kan låses opp, selv om dørlåsen står i spenn mot el-sluttstykket.

- **Dørautomatikk** – listetrykksfunksjonen i kombinasjon med en rask opplåsing gjør at døren åpnes raskt og uten risiko for å sette seg fast.

- **Rømningsdører** – listetrykksfunksjonen sørger for at brannalarmen kan oppheve låsingen tross trykk mot døren som følge av press fra folkemasser, tetningslister, trykkforskjeller eller dører som har seget.

STEP 48 Preload™

– El-sluttstykke med fast uttak for utlåsning av hakereile

STEP 48 Preload har et fast uttak der låskassens hakereile eller rett reile kan låses ut, slik at dørens adgangskontrollanlegg, kodelås eller dørautomatikk blokkeres.

STEP 48 Preload gjør det mulig å låse låskassens hakereile eller rett reile inn i sluttstykkets faste uttak. Dette er ønskelig i dørmiljøer som skal avlåses med knappevrider eller nøkkel før å sperre døren og andre funksjoner.

Driftssikkerhet og enkel installasjon med minimale dimensjoner
Kombinasjonen av STEPs unika listetrykkteknikk og små inbyggnadsmål ger el-sluttstykket en høy driftssikkerhet og enkel installasjon i så godt som alle dørmiljøer.

Mikrobryter for reile som tilbehør
Til STEP 48 Preload er det mulig å installere en mikrobryter for reile. Denne kan benyttes for å automatisk blokkere dørens adgangskontrollsystem/kodelås eller dørautomatikk når låskassens reile eller hakereile er låst ut. Mikrobryteren for reile er enkel å installere og passer for rett reile og hakereile, samt både for høyre- og venstredør. Dimensjoner 59x35x24 mm.

Montasjestolper
Til STEP 48 Preload finnes et stort utvalg montasjestolper i rustfritt stål. STEP 48 Preload deler stolpesortiment med STEP 40, 90, 98 Preload og STEP 90 Release. Du finner montasjestolper og annet tilbehør på side 84 og 90.

Kompatible låskasser
- Falle-hakereilelås, en- og tofallelås i Connect-serien
- Felle-reilelås, en- og tofallelås i Modul-serien
- En- og tofallelås i Smalprofil-serien

STEP 48 PRELOAD

Tekniske data

Strømforbruk i rettvendt og omvendt funksjon	
24 V DC + 15 % - 10 %	12 V DC + 15 % - 10 %
110 mAh / max 300 mA	220 mAh / max 600 mA

Strømforbruk 0 mA i upåvirket tilstand (rettvendt = låst, omvendt = ulåst)

Artikelnummer	Betegnelse
ST480	Rettvendt funksjon 24 V DC.
ST480-12	Rettvendt funksjon 12 V DC.
ST4800	Rettvendt funksjon 24 V DC inkludert mikrobryter.
ST4800-12	Rettvendt funksjon 12 V DC inkludert mikrobryter.
ST4801	Omvendt funksjon 24 V DC inkludert mikrobryter.
ST4801-12	Omvendt funksjon 12 V DC inkludert mikrobryter.
ST4805	Omstillbar funksjon 24 V DC inkludert mikrobryter.
ST4805-12	Omstillbar funksjon 12 V DC inkludert mikrobryter.
ST481	Omvendt funksjon 24 V DC.
ST481-12	Omvendt funksjon 12 V DC.
ST485	Omstillbar funksjon 24 V DC.
ST485-12	Omstillbar funksjon 12 V DC.

- Durability: Grade X i henhold til SS-EN 14846.
- Corrosion: Grade M i henhold til SS-EN 14846.
- Security: Grade 3 i henhold til SS-EN 14846.
- Security electrical manipulation: Grade 1 enligt SS-EN 14846.
- Mikrobryter, enpolet vekslende, maks 30 V DC, 1A.
- Beskyttelsesdiode er innebygget.
- Indikering for status på at døren er lukket/åpen (gjelder for produkter med mikrobryter).
- Bruddstyrke 9 kN (≈ 900 kg).
- Garanterer åpning tross listetrykk opptil 0,4 kN (≈ 40 kg) i rettvendt og omvendt funksjon.
- Sjokksikker.
- Vendbar, passer til høyre- og venstredør.
- Tilpasset for utlåsning av hakereile eller rett reile.

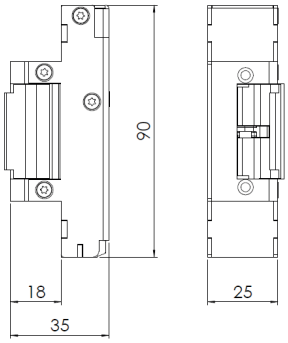

Målsatt tegning
STEP 48 Preload.

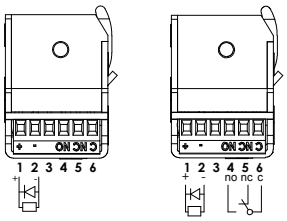

Koblingsskjema uten og med mikrobryter.

En separat mikrobryter kan monteres på STEP 48 Preload.

Med STEPs unike listetrykkteknikk

Et vanlig problem er at døren utsettes for trykk, eksempelvis på grunn av at døren er litt skjev eller at det samlet seg grus eller snø på terskelen. STEP 48 Preload er utstyrt med STEPs unike listetrykkteknikk som gjør at døren kan låse opp, selv når den utsettes for trykk på opp til 40 kg.

- **Tetningslister og trykkforskjeller** – listetrykksfunksjonen gjør at døren alltid kan låses opp, selv om dørlåsen står i spenn mot el-sluttstykket.

- **Dørautomatikk** – listetrykksfunksjonen i kombinasjon med en rask opplåsing gjør at døren åpnes raskt og uten risiko for å sette seg fast.

- **Rømningsdører** – listetrykksfunksjonen sørger for at brannalarmen kan oppheve låsingen tross trykk mot døren som følge av press fra folkemasser, tetningslister, trykkforskjeller eller dører som har seget.

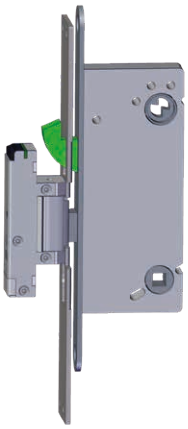

Hakereile som er låst ut i el-sluttstykkets faste uttak og således blokkerer dørens adgangs kontrollsystem/ kodelås eller dørautomatikk.

STEP 98 Preload™

– Branngodkjent el-sluttstykke med fast uttak for utlåsning av hakereile

STEP 98 Preload ett branngodkjent el-sluttstykke har et fast uttak der låskassens hakereile eller rett reile kan låses ut, slik at dørens adgangskontrollanlegg, kodelås eller dørautomatikk blokkeres. Branngodkjent opp til E/EI 120.

STEP 98 Preload gjør det mulig å låse låskassens hakereile eller rett reile inn i sluttstykkets faste uttak. Dette er ønskelig i dørmiljøer som skal avlåses med knappevrider eller nøkkel før å sperre døren og andre funksjoner.

Driftssikkerhet og enkel installasjon med minimale dimensjoner
Kombinasjonen av STEPs unika listetrykkteknikk og små inbyggnadsmål gir el-sluttstykket en høy driftssikkerhet og enkel installasjon i så godt som alle dørmiljøer.

Mikrobryter for reile som tilbehør
Til STEP 98 Preload er det mulig å installere en mikrobryter for reile. Denne kan benyttes for å automatisk blokkere dørens adgangskontrollsystem/kodelås eller dørautomatikk når låskassens reile eller hakereile er låst ut. Mikrobryteren for reile er enkel å installere og passer for rett reile og hakereile, samt både for høyre- og venstredør. Dimensjoner 59x35x24 mm.

Montasjestolper
Til STEP 98 Preload finnes et stort utvalg montasjestolper i rustfritt stål. STEP 98 Preload deler stolpesortiment med STEP 40, 48, 90 Preload og STEP 90 Release. Du finner montasjestolper og annet tilbehør på side 84 og 90.

Kompatible låskasser
- Falle-hakereilelås, en- og tofallelås i Connect-serien
- Felle-reilelås, en- og tofallelås i Modul-serien
- En- og tofallelås i Smalprofil-serien

STEP 98 PRELOAD

Tekniske data

Branngodkjent opp til E/EI 120

Strømforbruk i rettvendt og omvendt funksjon	
24 V DC +15 % - 10 %	12V DC +15 % - 10 %
110 mAh / max 300 mA	220 mAh / max 600 mA

Strømforbruk 0 mA i upåvirket tilstand (rettvendt = låst, omvendt = ulåst)

Artikelnummer	Betegnelse
ST980	Rettvendt funksjon 24 V DC.
ST980-12	Rettvendt funksjon 12 V DC.
ST9800	Rettvendt funksjon 24 V DC inkludert mikrobryter.
ST9800-12	Rettvendt funksjon 12 V DC inkludert mikrobryter.
ST9801	Omvendt funksjon 24 V DC inkludert mikrobryter.
ST9801-12	Omvendt funksjon 12 V DC inkludert mikrobryter.
ST9805	Omstillbar funksjon 24 V DC inkludert mikrobryter.
ST9805-12	Omstillbar funksjon 12 V DC inkludert mikrobryter.
ST981	Omvendt funksjon 24 V DC.
ST981-12	Omvendt funksjon 12 V DC.
ST985	Omstillbar funksjon 24 V DC.
ST985-12	Omstillbar funksjon 12 V DC.

- Durability: Grade X i henhold til SS-EN 14846.
- Corrosion: Grade M i henhold til SS-EN 14846.
- Security: Grade 3 i henhold til SS-EN 14846.
- Security electrical manipulation: Grade 1 i henhold til SS-EN 14846.
- Branngodkjent opp til brannteknisk klasse E/EI 120.
- Mikrobryter, enpolet vekslende, maks 30 V DC, 1A.
- Beskyttelsesdiode er innebygget.
- Indikering for status på at døren er lukket/åpen (gjelder for produkter med mikrobryter).
- Bruddstyrke 9 kN (≈ 900 kg).
- Garanterer åpning tross listetrykk i opp til 0,4 kN (≈ 40 kg) i rettvendt og omvendt funksjon.
- Sjokksikker.
- Vendbar, passer til høyre- og venstredør.
- Tilpasset for utlåsning av hakereile eller rett reile.

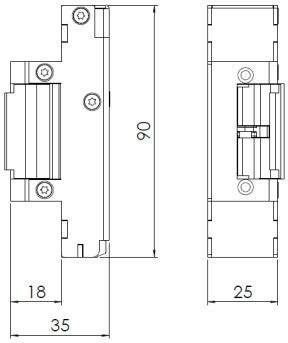

Målsatt tegning
STEP 98 Preload.

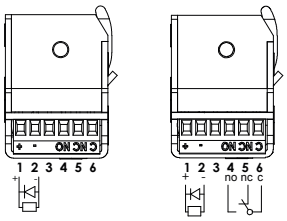

Koblingsskjema uten og med mikrobryter.

En separat mikrobryter kan monteres på STEP 98 Preload.

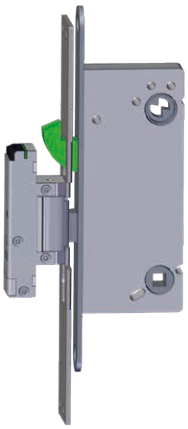

Hakereile som er låst ut i el-sluttstykkets faste uttak og således blokkerer dørens adgangs kontrollsystem/ kodelås eller dørautomatikk.

Med STEPs unike listetrykkteknikk

Et vanlig problem er at døren utsettes for trykk, eksempelvis på grunn av at døren er litt skjev eller at det samlet seg grus eller snø på terskelen. STEP 98 Preload er utstyrt med STEPs unike listetrykkteknikk som gjør at døren kan låse opp, selv når den utsettes for trykk på opp til 40 kg.

- **Tetningslister og trykkforskjeller** – listetrykksfunksjonen gjør at døren alltid kan låses opp, selv om dørlåsen står i spenn mot el-sluttstykket.

- **Dørautomatikk** – listetrykksfunksjonen i kombinasjon med en rask opplåsing gjør at døren åpnes raskt og uten risiko for å sette seg fast.

- **Rømningsdører** – listetrykksfunksjonen sørger for at brannalarmen kan oppheve låsingen tross trykk mot døren som følge av press fra folkemasser, tetningslister, trykkforskjeller eller dører som har seget.

STEP 92 Preload™

– Dobbelt el-sluttstykke for dører med dørautomatikk

STEP 92 Preload er et el-sluttstykke med to sluttstykke-faller tilpasset for vriderfalle og sylinderfalle i en tofallelås. Med separat elektrisk låsning på hver falle blir mulighetene større for dører med dørautomatikk eller håndtak. Branngodkjent opp til E/EI 120.

El-sluttstykke i omvendt funksjon tross brannkrav og dørautomatikk
Den øvre og nedre sluttstykkefallen kan separat stilles i rettvendt- eller omvendt funksjon noe som innebærer at STEP 92 Preload kan tilpasses til flere ulike dørfunksjoner. Døren kan låses opp via brannalarm eller til og med stå dagåpen tross brannkrav E/EI 120 og åpnes med dørautomatikk.

En rømningsdør med dørautomatikk og brannkrav kan nå altså håndtere tilbakerømning, selv via brannalarm.

Montasjestolper
Til STEP 92 Preload finnes et stort utvalg montasjestolper i rustfritt stål.

STEP 92 Preload deler stolpesortiment med STEP 92 Release.
Du finner montasjestolper og annet tilbehør på side 91.

Kompatible låskasser
- Tofallelås i Connect-serien
- Tofallelås i Modul-serien
- Tofallelås i Smalprofil-serien

STEP 92 PRELOAD

Tekniske data

Branngodkjent opp til E/EI 120

Strømforbruk per sluttstykkefalle separat, i rettvendt og omvendt funksjon	
24 V DC +15 % -10 %	12 V DC +15 % -10 %
110 mAh / max 300 mA	220 mAh / max 600 mA

Strømforbruk 0 mA i upåvirket tilstand (rettvendt = låst, omvendt = ulåst)

Artikelnummer	Betegnelse
ST925	Omstillbar funksjon 24 V DC inkludert mikrobryter.
ST925-12	Omstillbar funksjon 12 V DC inkludert mikrobryter.

- Durability: Grade X i henhold til SS-EN 14846.
- Corrosion: Grade M i henhold til SS-EN 14846.
- Security: Grade 3 i henhold til SS-EN 14846.
- Security electrical manipulation: Grade 1 i henhold til SS-EN 14846.
- Branngodkjent opp til brannteknisk klasse E/EI 120.
- Mikrobryter, enpolet vekslende, maks 30 V DC, 1 A.
- Beskyttelsesdiode er innebygget.
- Indikering for status på begge faller på at døren er lukket/åpen (mikrobryter).
- Bruddstyrke 9 kN (≈ 900 kg).
- Garanterer åpning tross listetrykk på opp til 0,4 kN (≈ 40 kg) i rettvendt og omvendt funksjon.
- Sjokksikker.
- Vendbar, passer til høyre- og venstredør.

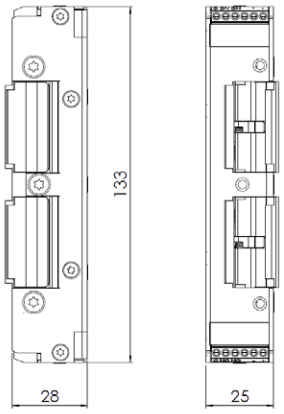

Målsatt tegning
STEP 92 Preload.

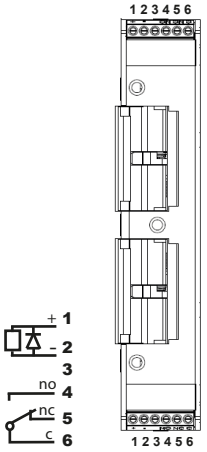

Koblingsskjema med mikrobryter. Kobling skjer med skruplinter.

Benyttes i dører der dørautomatikk skal kombineres med flere andre krav

- Rømningsdør, passer mange rømningslåser for EN 179 og SS-EN 1125.
- Dørautomatikk med dagåpent i brannskille.
- Dørautomatikk med rømning og mekanisk tilbakerømning i branskille.
- Dørautomatikk med rømning og elektrisk tilbakerømning i branskille.
- Dør i brannskille kan låses opp via brannalarm for rømning.
- Ulåst dør i brannskille med dørautomatikk kan utstyres med tofallelås og være forberedt for elektrisk adgangskontroll.

Med STEPs unike listetrykkteknikk

Et vanlig problem er at døren utsettes for trykk, eksempelvis på grunn av at døren er litt skjev eller at det samlet seg grus eller snø på terskelen. STEP 92 Preload er utstyrt med STEPs unike listetrykkteknikk som gjør at døren kan låse opp, selv når den utsettes for trykk på opp til 40 kg.

- **Tetningslister og trykkforskjeller** – listetrykksfunksjonen gjør at døren alltid kan låses opp, selv om dørlåsen står i spenn mot el-sluttstykket.

- **Dørautomatikk** – listetrykksfunksjonen i kombinasjon med en rask opplåsing gjør at døren åpnes raskt og uten risiko for å sette seg fast.

- **Rømningsdører** – listetrykksfunksjonen sørger for at brannalarmen kan oppheve låsingen tross trykk mot døren som følge av press fra folkemasser, tetningslister, trykkforskjeller eller dører som har seget.

RELEASE SERIES

Produktene i STEP Release-serien er spesielt tilpasset for dører med krav til brangodkjennelse i kombinasjon med rømnings-dørterminal eller nødbryter. Release-produktene har en utvidet listetrykkteknikk som gjør att døren åpner tross belastning helt opp til 150 kg. Velg STEP Release når du har høye krav til rømning og tilbakerømning.

STEP 90 Release™

– El-sluttstykke for dører med rømningsdørterminal

STEP 90 Release er tilpasset for rømningsdører hvor brannkrav skal kombineres med rømningsdørterminal eller nødbryter. Det tåler en veldig høy belastning og åpner i en nødsituasjon tross et trykk på døren opptill 150 kg. Branngodkjent opp til E/EI 120.

El-sluttstykket har meget høy driftssikkerhet og har blitt testet for å håndtere en høy åpningsfrekvens. STEP 90 Release er i omvendt funksjon tilpasset nødåpning via rømningsdørterminalen eller nødbryter i henhold til SS-EN 13637.

Utvidet listetrykkteknikk
Det er utstyrt med en utvidet listetrykkteknikk som klarer en belastning opp til hele 1500 N som tilsvarer ca. 150 kg.

Minimale dimenasjoner og enkel installasjon
På grunn av sine små dimensjoner passer el-sluttstykket med minimale justeringer i opprinnelig uttak for standard sluttstykke levert med døren.

Montasjestolper
Til STEP 90 Release finnes et stort utvalg montasjestolper i rustfritt stål. STEP 90 Release deler stolpesortiment med STEP 40, 90, 48 og 98 Preload. Du finner montasjestolper og annet tilbehør på side 84.

Kompatible låskasser
- En- og tofallelås i Connect-serien
- En- og tofallelås i Modul-serien
- En- og tofallelås i Smalprofil-serien

STEP 90 RELEASE

Tekniske data

Branngodkjent opp til E/EI 120

Strømforbruk i rettvendt og omvendt funksjon	
24 V DC + 15 % - 10 %	12 V DC + 15 % - 10 %
110 mAh / max 300 mA	220 mAh / max 600 mA

Strømforbruk 0 mA i upåvirket tilstand (rettvendt = låst, omvendt = ulåst)

Artikelnummer	Betegnelse
ST901HP	Omvendt funksjon 24 V DC inkludert mikrobryter.
ST901HP-12	Omvendt funksjon 12 V DC inkludert mikrobryter.
ST905HP	Omstillbar funksjon 24 V DC inkludert mikrobryter.
ST905HP-12	Omstillbar funksjon 12 V DC inkludert mikrobryter.
ST91HP	Omvendt funksjon 24 V DC.
ST91HP-12	Omvendt funksjon 12 V DC.
ST95HP	Omstillbar funksjon 24 V DC.
ST95HP-12	Omstillbar funksjon 12 V DC.

- Durability: Grade X i henhold til SS-EN 14846.
- Corrosion: Grade M i henhold til SS-EN 14846.
- Security: Grade 3 i henhold til SS-EN 14846.
- Security electrical manipulation: Grade 1 i henhold til SS-EN 14846.
- Branngodkjent opp til brannteknisk klasse E/EI 120.
- Omvendt funksjon tilpasset krav i henhold til SS-EN 13637.
- Mikrobryter, enpolet vekslende, maks 30 V DC, 1A.
- Beskyttelsesdiode er innebygget.
- Indikering for status for at døren er lukket/åpen (mikrobryter).
- Bruddstyrke 9 kN (≈ 900 kg).
- Garanterer åpning tross listetrykk på opp til 1,5 kN (≈ 150 kg) i rettvendt og omvendt funksjon.
- Sjokksikker.
- Vendbar, passer til høyre- og venstredør.
- Skruehull for skråstilte skruer i el-sluttstykkets bakkant.

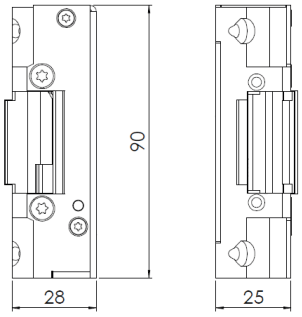

Målsatt tegning
STEP 90 Release.

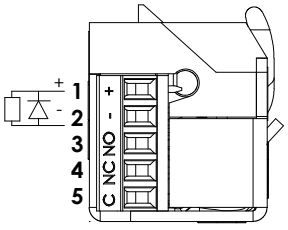

Koblingsskjema uten mikrobryter. Kobling skjer med skruplint.

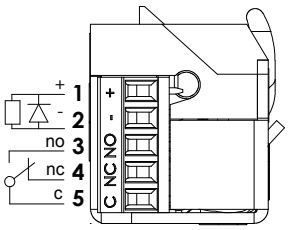

Koblingsskjema med mikrobryter. Kobling skjer med skruplint.

Ivaretar rømningsdørterminal, brann-alarm og brannkrav i rømningsveien

STEP 90 Release er i omvendt funksjon tilpasset nødåpning via rømningsdørterminalen eller nødbryter i henhold til SS-EN 13637.

- **Brannalarm** – ivaretar at en rømningsdørterminal eller en branna-larm kan oppheve låsingen, tross trykk mot døren som følge av folkemasse, tetningslister eller skjeve dører.
- **Utvidet listetrykkteknikk** – håndterer en belastning på 150 kg ved opplåsing.
- **Brannkrav** – brannklassifisert opp til E/EI 120.

STEP 92 Release™

– Dobbelt el-sluttstykke for dører med rømningsdørterminal

For rømningsdører hvor brannkrav skal kombineres med rømningsdørterminal eller nødbryter. Det tåler en veldig høy belastning og åpner i en nødsituasjon tross trykk på døren. El-sluttstykket har to sluttstykkefaller tilpasset for vriderfalle og sylinderfalle i en tofallelås. Branngodkjent opp til E/EI 120.

El-sluttstykket har meget høy driftssikkerhet og har blitt testet for å håndtere en høy åpningsfrekvens. Det er utstyrt med en utvidet listetrykkteknikk som klarer en belastning opp til hele 1500 N som tilsvarer ca. 150 kg.

STEP 90 Release i en rømningsdør med dørautomatikk og brannkrav kan håndtere tilbakerømning via brannalarm.

Listetrykkteknikk
Sluttstykket håndterer listetrykk for både vriderfalle og sylinderfalle noe som gir en driftssikker åpning selv med dørautomatikk.

Montasjestolper
Til STEP 92 Release finnes et stort utvalg montasjestolper i rustfritt stål.

STEP 92 Release deler stolpsortiment med STEP 92 Preload. Du finner montasjestolper og annet tilbehør på side 91.

Kompatible låskasser
- Tofallelås i Connect-serien
- Tofallelås i Modul-serien
- Tofallelås i Smalprofil-serien

STEP 92 RELEASE

Tekniske data

Branngodkjent opp til E/EI 120

Strømforbruk per sluttstykkefalle separat, i rettvendt og omvendt funksjon	
24 V DC + 15 % - 10 %	12 V DC + 15 % - 10 %
110 mAh / max 300 mA	220 mAh / max 600 mA

Strømforbruk 0 mA i upåvirket tilstand (rettvendt = låst, omvendt = ulåst)

Artikelnummer	Betegnelse
ST925HP	Omstillbar funksjon 24 V DC inkludert mikrobryter.
ST925HP-12	Omstillbar funksjon 12 V DC inkludert mikrobryter.

- Durability: Grade X i henhold til SS-EN 14846.
- Corrosion: Grade M i henhold til SS-EN 14846.
- Security: Grade 3 i henhold til SS-EN 14846.
- Security electrical manipulation: Grade 1 i henhold til SS-EN 14846.
- Branngodkjent opp til brannteknisk klasse E/EI 120.
- Tilpasset krav i henhold til SS-EN 13637.
- Mikrobryter, enpolet vekslende, maks 30 V DC, 1 A.
- Beskyttelsesdiode er innebygget.
- Indikering for status på begge faller på at døren er lukket/åpen (mikrobryter).
- Bruddstyrke 9 kN (≈ 900 kg).
- Garanterer åpning tross listetrykk på opp til 1,5 kN (≈ 150 kg) i rettvendt og omvendt funksjon.
- Sjokksikker.
- Vendbar, passer til høyre- og venstredør.

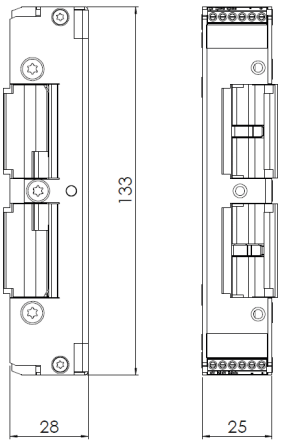

Målsatt tegning
STEP 92 Release.

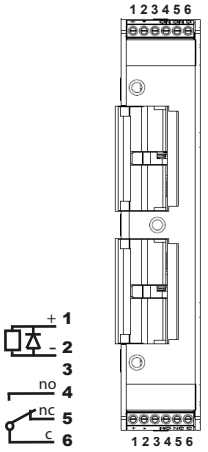

Koblingsskjema med mikrobryter. Kobling skjer med skruplinter.

Benyttes i dører hvor dørautomatikk skal kombineres med flere andre krav

STEP 92 Release er i omvendt funksjon tilpasset nødåpning via rømningsdørterminal eller nødbryter i henhold til SS-EN 13637.

- **Brannalarm** – ivaretar at en rømningsdørterminal eller en brannalarm kan oppheve låsingen, tross trykk mot døren som følge av folkemasse, tetningslister eller skjeve dører.

- **Brannkrav** – branngodkjent opp til E/EI 120. Lukkerkravet ivaretas selv etter nødåpning eller etter opplåsing via brannalarmen.

- **Utvidet listetrykkteknikk** – håndterer en belastning på 150 kg ved opplåsing.

- **Dørautomatikk** – listetrykksfunksjonen i kombinasjon med den raske opplåsningen gjør att døren åpnes raskt og uten risiko for å kile seg.

SILENT SERIES

STEP Silent-serien inneholder el-sluttstykker med kraftige konstruksjoner i kombinasjon med patentert STEP-silent-teknikk. Dette gir el-sluttstykket en myk, nesten lydløs gange, samtidig som en høy sikkerhet og bryddstyrke ivaretas. Velg STEP Silent når du ønsker å redusere lydnivået eller øke sikkerheten.

STEP 29 Silent™

– Kraftig el-sluttstykke for utskytende faller

STEP 29 Silent er et kraftig el-sluttstykke som kan ta utskytende faller opp til hele 20 mm. Unik STEP Silent-teknikk gir døren en myk gange og nesten lydløs gange. Branngodkjent opp til E/EI 60.

Redusert lydnivå gir et bredt bruksområde
Step 29 Silent har unike åpne- og lukkeegenskaper som gir et bredt bruks-område. En myk og stille gange sammen med en kraftig konstruksjon gjør at STEP 29 Silent passer utmerket i dører som anvendes høyfrekvent eller der et redusert lydnivå er ønskelig, som for eksempel i borettslag, kontor, skoler og sykehus.

Høy sikkerhet
Med STEP 29 Silent får du en høy sikkerhet gjennom en høy bruddstyrke og en elektrisk styrt sjokkbeskyttelse som gjør det umulig å manipulere låsfunksjonen.

Montasjestolper
Til STEP 29 Silent finnes et utvalg montasjestolper i rustfritt stål. Du finner montasjestolper og annet tilbehør på side 97.

Kompatible låskasser
- Fallelås type Abloy 4180

STEP 29 SILENT

Tekniske data

Branngodkjent opp til E/EI 60

Strømforbruk i rettvendt funksjon	
24 V DC + 15 % - 10 %	12 V DC + 15 % - 10 %
313 mA olåst	639 mA olåst

Strømforbruk 0 mA i upåvirket tilstand (rettvendt = låst)

Artikelnummer	Betegnelse
ST2901	Rettvendt funksjon 24 V DC inkludert mikrobryter, sperrekontakt og 5 m kabel.
ST2901-12	Rettvendt funksjon 12 V DC inkludert mikrobryter, sperrekontakt og 5 m kabel.

- Corrosion: Grade M i henhold til SS-EN 14846.
- Security: Grade 7 i henhold til SS-EN 14846.
- Security electrical manipulation: Grade 3 (rettvendt) i henhold til SS-EN 14846.
- Branngodkjent opp til brannteknisk klasse E/EI 60.
- Mikrobrytare enpolet vekslende max. 30 V DC, 1 A.
- Indikering for status på at døren er lukket/åpen (mikrobryter) og låst/ulåst (sperrekontakt) for kobling til adganskontrollsystem, alarmanlegg etc.
- Bruddstyrke 12 kN (≈ 1200 kg).
- Garanterer åpning tross listetrykk på 5 kN (≈ 500 kg).
- Sjokksikker.
- Beskyttelsesdiode er innebygget.
- Falle i herdat stål, låshus og montasjestolpe i rustfritt stål.
- 5 meter halogenfri tilkoblingskabel inkludert.

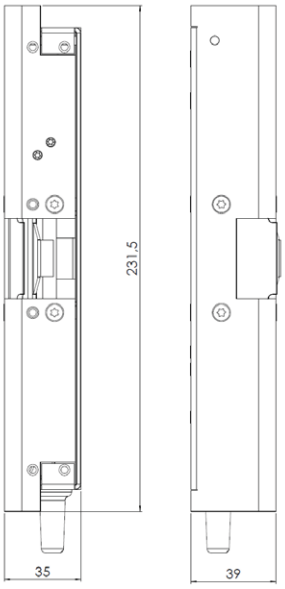

Målsatt tegning
STEP 29 Silent.

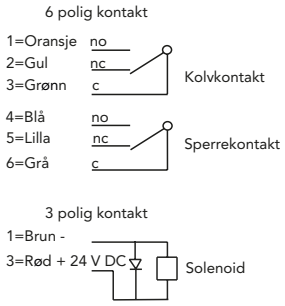

Koblingsskjema med
mikrobryter.

Med STEPs unike listetrykkteknikk

Et vanlig problem er at døren utsettes for trykk, eksempelvis på grunn av at døren er litt skjev eller at det samlet seg grus eller snø på terskelen. STEP 29 Silent er utstyrt med STEPs unike listetrykkteknikk som gjør at døren kan låse opp, selv når den utsettes for trykk på opp til 500 kg.

- **Tetningslister og trykkforskjeller** – listetrykksfunksjonen gjør at døren alltid kan låses opp, selv om dørlåsen står i spenn mot el-sluttstykket.
- **Dørautomatikk** – listetrykkfunksjonen i kombinasjon med en rask opplåsing gjør at døren åpnes raskt og uten risiko for å sette seg fast.
- **Rømningsdører** – listetrykkfunksjonen sørger for at brannalarmen kan oppheve låsingen tross trykk mot døren som følge av press fra folkemasser, tetningslister, trykkforskjeller eller dører som har seget.

STEP 29 Silent kan ta
utskytende faller
på opp til 20 mm.

STEP 60 Silent™

– Kraftigt el-sluttstykke med unik prestanda

STEP 60 Silent er en ny generasjon el-sluttstykke med overlegen teknikk tilpasset en- og tofallelås. Patentert STEP-teknikk gir døren en myk gange og en nesten lydløs gange. Branngodkjent opp til E/EI 120.

Redusert lydnivå gir et bredt bruksområde
STEP 60 Silent har unike åpne- og lukkeegenskaper som gir et meget bredt bruksområde. En myk og stille gange sammen med en kraftig konstruksjon gjør at STEP 60 Silent passer utmerket i dører som anvendes høyfrekvent eller der et redusert lydnivå er ønskelig, som for eksempel i borettslag, kontor, skoler og sykehus.

Høy sikkerhet
STEP 60 Silent får du en høy sikkerhet gjennom en unik falle som tar hele låsfallens utlåsning, høy bruddstyrke og en elektrisk styrt sjokkbeskyttelse som gjør det umulig å manipulere låsfunksjonen. Bruddstyrken oppnås i både rettvendt og omvendt funksjon.

Montasjestolper
Til STEP 60 Silent finnes et stort utvalg montasjestolper i rustfritt stål. Du finner montasjestolper og annet tilbehør på side 98.

Kompatible låskasser
- En- og tofallelås i Connect-serien
- En- og tofallelås i Modul-serien
- En- og tofallelås i Smalprofil-serien

STEP 60 SILENT

Tekniske data

Branngodkjent opp til E/EI 120

Strømforbruk i rettvendt funksjon		Strømforbruk i omvendt funksjon	
24 V DC + 15 % - 10 %	12 V DC + 15 % - 10 %	24 V DC + 15 % - 10 %	12 V DC + 15 % - 10 %
250 mA max	500 mA max	193 mA max	386 mA max
121 mA olåst	242 mA olåst	105 mA låst	210 mA låst

Strømforbruk 0 mA i upåvirket tilstand (rettvendt = låst, omvendt = ulåst)

Artikelnummer	Betegnelse
ST600	Rettvendt funksjon 24 V DC inkludert mikrobryter og 5 m kabel.
ST600 10 M	Rettvendt funksjon 24 V DC inkludert mikrobryter og 10 m kabel.
ST600-12	Rettvendt funksjon 12 V DC inkludert mikrobryter og 5 m kabel.
ST600-12 10 M	Rettvendt funksjon 12 V DC inkludert mikrobryter og 10 m kabel.
ST601	Omvendt funksjon 24 V DC inkludert mikrobryter og 5 m kabel.
ST601 10 M	Omvendt funksjon 24 V DC inkludert mikrobryter og 10 m kabel.
ST601-12	Omvendt funksjon 12 V DC inkludert mikrobryter og 5 m kabel.
ST601-12 10 M	Omvendt funksjon 12 V DC inkludert mikrobryter og 10 m kabel.

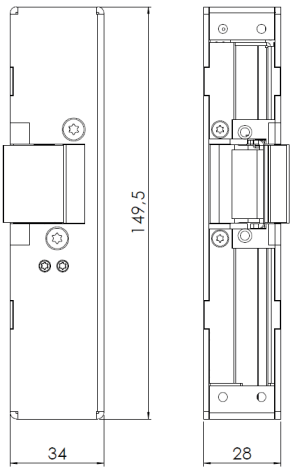

Målsatt tegning
STEP 60 Silent.

- Durability: Grade X i henhold til SS-EN 14846.
- Corrosion: Grade M i henhold til SS-EN 14846.
- Security: Grade 3 i henhold til SS-EN 14846.
- Security electrical manipulation: Grade 3 (rettvendt) Grade 1 (omvendt) i henhold til SS-EN 14846.
- Branngodkjent opp til brannteknisk klasse E/EI 120.
- Mikrobryter, enpolet vekslende, maks 30 V DC, 1 A.
- Indikering for status på at døren er lukket/åpen (mikrobryter) og låst/ulåst (sperrekontakt) for kobling til adganskontrollsystem, alarmanlegg etc.
- Bruddstyrke 16 kN (≈ 1600 kg).
- Garanterer åpning tross listetrykk på 1 kN (≈ 100 kg) i rettvendt og omvendt funksjon.
- Beskyttelsesdiode er innebygget.
- Sjokksikker.
- 5 eller 10 meter halogenfri tilkoblingskabel inkludert.

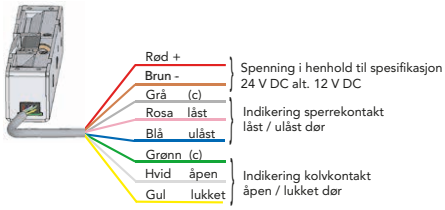

Koblingsskjema med mikrobryter.

Med STEPs unike listetrykkteknikk

Et vanlig problem er at døren utsettes for trykk, eksempelvis på grunn av at døren er litt skjev eller at det samlet seg grus eller snø på terskelen. STEP 60 Silent er utstyrt med STEPs unike listetrykkteknikk som gjør at døren kan låse opp, selv når den utsettes for trykk på opp til 100 kg.

- **Tetningslister og trykkforskjeller** – listetrykkfunksjonen gjør at døren alltid kan låses opp, selv om dørlåsen står i spenn mot el-sluttstykket.

- **Dørautomatikk** – listetrykkfunksjonen i kombinasjon med en rask opplåsing gjør at døren åpnes raskt og uten risiko for å sette seg fast.

- **Rømningsdører** – listetrykkfunksjonen sørger for at brannalarmen kan oppheve låsingen tross trykk mot døren som følge av press fra folkemasser, tetningslister, trykkforskjeller eller dører som har seget.

SECURE SERIES

STEP Secure-serien inneholder elektriske høysikkerhetslås for dørmiljøer med høye krav, som for eksempel fengsel og banker. STEP Secure passer til sikkerhetsdører eller rømningsdører som skal takle hyppig og rask åpning.

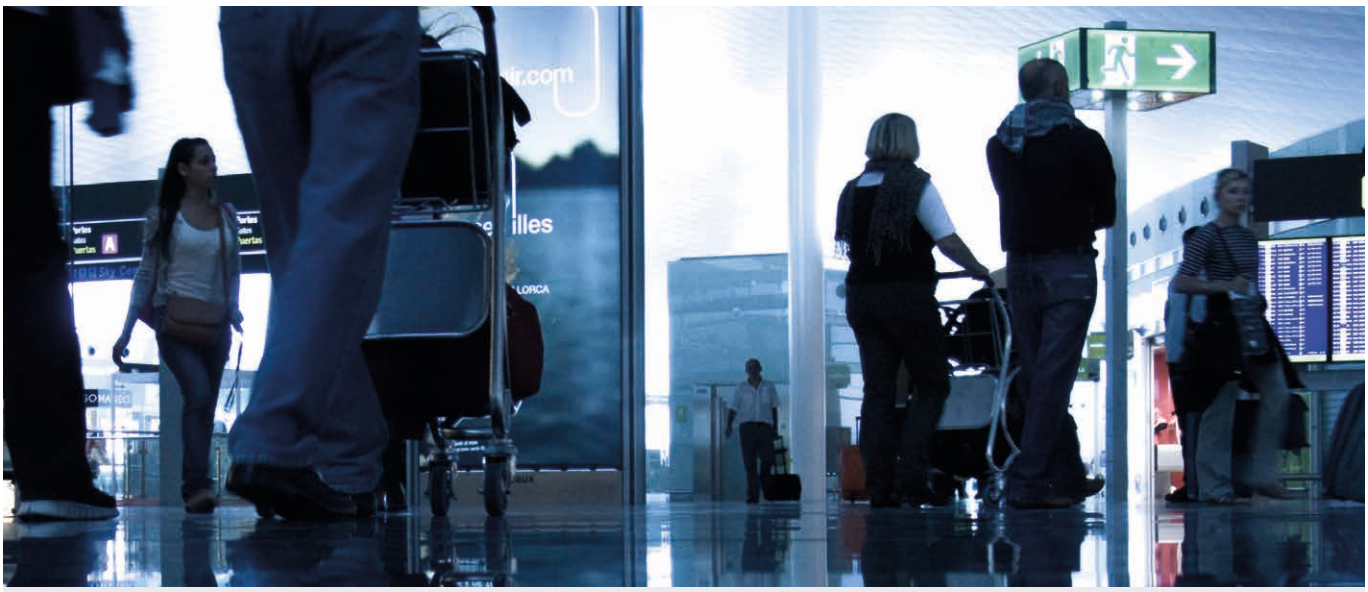

STEP 15 Secure™

– FG godkjent el-sluttstykke for reilelås

STEP 15 Secure takler ekstreme innbruddskrefter og er tilpasset dører med høye sikkerhetskrav. STEP 15 Secure er rask og slitesterk, en fordel når mange inn- og utpasseringar skal finne sted samtidig som sikker avlåsning mellom hver passering skal iverats.

STEP 15 Secure låser normalt døren direkte når den lukker ved at reilen i låskassen låses bak en falle i herdet stål. Den ekstremt kraftige konstruksjonen gjør el-sluttstykket både slitesterkt og meget motstandskraftig ved angrep.

Ytterligere forsterkning av innfestingen ivaretas av forsterkningsbeslag som monteres på insiden og utsiden av karmen. Disse kobles sammen med gjengestenger og hylsemuttere.

Funksjon
STEP 15 Secure har en falle som låser døren direkte når den lukker ved at reilen eller hakereilen i låskassen låses bak en falle i herdet stål. For høyeste sikkerhet skal låsenheten bestykkes med dobbelsylinder. Døren åpnes normalt via adgangskontrollsystemet, men kan også åpnes med nøkkel eller knappevrider.

Forsterkningsbeslag
Til STEP 15 Secure finnes en rekke forsterkningsbeslag i rustfritt stål. Du finner dem og annet tilbehør på side 104.

Kompatible låskasser
STEP 15 Secure er tilpasset låskasse type hakereilelås Assa 7787, 9787 eller lignende.

STEP 15 SECURE

Tekniske data

Branngodkjent opp til E/EI 60
FG godkjent i klasse 3

Strømforbruk i rettvendt funksjon		Strømforbruk i omvendt funksjon	
24 V DC + 15 % - 10 %	12 V DC + 15 % - 10 %	24 V DC + 15 % - 10 %	12 V DC + 15 % - 10 %
458 mA max	917 mA max	458 mA max/160 mA	917 mA max/423 mA

Strømforbruk 0 mA i upåvirket tilstand (rettvendt = låst, omvendt = ulåst)

Artikelnummer	Betegnelse
ST664-G*	Rettvendt funksjon 24 V DC, venstre.
ST664-G 12*	Rettvendt funksjon 12 V DC, venstre.
ST664-C*	Rettvendt funksjon 24 V DC, høyre.
ST664-C 12*	Rettvendt funksjon 12 V DC, høyre.
ST664-N	Omvendt funksjon 24 V DC, venstre. Takler listetrykk på 500 kg.
ST664-N 12	Omvendt funksjon 12 V DC, venstre. Takler listetrykk på 500 kg.
ST664-J	Omvendt funksjon 24 V DC, høyre. Takler listetrykk på 500 kg.
ST664-J 12	Omvendt funksjon 12 V DC, høyre. Takler listetrykk på 500 kg.

* Indikering for status på at døren er lukket/åpen (mikrobryter) og låst/ulåst (sperre-kontakt) for kobling til adganskontrollsystem, alarmanlegg etc.

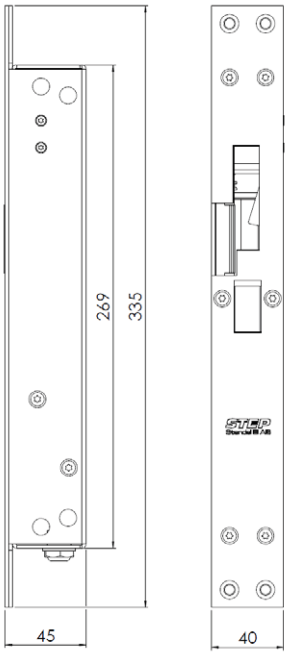

Målsatt tegning
STEP 15 Secure.

- Branngodkjent opp til brannteknisk klasse E/EI 60.
- Falle i herdet stål, hus og montasjestolpe i rustfritt stål.
- Bruddstyrke: 16 kN (≈ 1600 kg).
- Garanterer åpning tross listetrykk på 5 kN (≈ 500 kg). Gjelder kun STEP 15 Secure med artikelnummer ST664-J, ST664-J 12, ST664-N, og ST664-N 12.
- Beskyttelsesdiode er innebygget.
- Sjokksikker.
- 11 W 100 % ED.
- 5 meter halogenfri tilkoblingskabel inkludert.

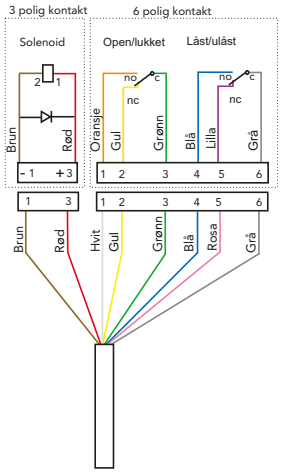

Koblingsskjema med
mikrobryter og sperrekontakt

Med STEPs unike listetrykkteknikk

Et vanlig problem er at døren utsettes for trykk, eksempelvis på grunn av at døren er litt skjev eller at det samlet seg grus eller snø på terskelen. STEP 15 Secure er utstyrt med STEPs unike listetrykkteknikk som gjør at døren kan låse opp, selv når den utsettes for trykk på opp til 500 kg.

- **Tetningslister og trykkforskjeller** – listetrykksfunksjonen gjør at døren alltid kan låses opp, selv om dørlåsen står i spenn mot el-sluttstykket.

- **Dørautomatikk** – listetrykksfunksjonen i kombinasjon med en rask opplåsing gjør at døren åpnes raskt og uten risiko for å sette seg fast.

- **Rømningsdører** – listetrykksfunksjonen sørger for at brannalarmen kan oppheve låsingen tross trykk mot døren som følge av press fra folkemasser, tetningslister, trykkforskjeller eller dører som har seget.

STEP 18 Secure™

– FG godkjent el-sluttstykke for hakereilelås

STEP 18 Secure gir høyeste innbruddssikkerhet med en slitesterk og rask låsing og opplåsing. Perfekt egnet for installasjon i dører med et høyt antall inn- og utpasseringer tross høye krav på innbrudssikkerhet. Branngodkjent opp til E/EI 60.

Godkjent rømning med nødvrider eller nødbryter
STEP 18 Secure kan kombineres med rømningslås i henhold til SS-EN 179 for å få en høy rømningssikkerhet ved brann eller annen rømningssituasjon.

STEP 18 Secure kan også monteres i en rømningsvei som åpnes med nødbryter. Den velkjente listetrykkteknikken ivaretar dørens åpning selv om den utsettes for høyt trykk.

For dører med høy trafikk
Med STEP 18 Secure får du den høyeste sikkerhet i dører som skal kunne åpnes ofte og raskt. Full bruddstyrke oppnås i både rettvendt og omvendt funksjon.

STEP 18 Secure i RC-versjon for innbruddsklassedører
Etter testing ved RISE er STEP 18 Secure med artikkelnummer på neste side, godkjent for låsing av sikkerhetsdører i klasse RC3 og RC4 (krav til dører i beskyttelsesklasse 2 og 3) i henhold til SS-EN 1627. Les mer på side 76.

Montasjestolper
Til STEP 18 Secure finnes et stort utvalg montasjestolper i rustfritt stål. Du finner montasjestolper og annet tilbehør på side 105.

Kompatible låskasser
- Hakereile eller falle-hakereilelås i Connect-serien
- Reilelås eller falle-reilelås i Modul-serien

STEP 18 SECURE

Tekniska data

Branngodkjent opp til E/EI 60
FG godkjent i klasse 3

Strømforbruk i rettvendt funksjon		Strømforbruk i omvendt funksjon	
24 V DC + 15 % - 10 %	12 V DC + 15 % - 10 %	24 V DC + 15 % - 10 %	12 V DC + 15 % - 10 %
313 mA ulåst	639 mA ulåst	267 mA max	545 mA max
		126 mA låst	98 mA låst

Strømforbruk 0 mA i upåvirket tilstand (rettvendt = låst, omvendt = ulåst)

Art.nr for Connect	Art.nr for Modul	Betegnelse
ST180-A*	ST180-C**	Rettvendt funksjon, venstre 24 V DC.
ST180-B*	ST180-D**	Rettvendt funksjon, høyre 24 V DC.
ST181-A*	ST181-C**	Omvendt funksjon, venstre 24 V DC.
ST181-B*	ST181-D**	Omvendt funksjon, høyre 24 V DC.

Art. nr for RC-versjon	Betegnelse
ST180-AS	Rettvendt funksjon, venstre 24 V DC for Assa 511.
ST180-BS	Rettvendt funksjon, høyre 24 V DC for Assa 511.
ST181-AS	Omvendt funksjon, venstre 24 V DC for Assa 511.
ST181-BS	Omvendt funksjon, høyre 24 V DC for Assa 511.

OBS! STEP 18 Secure leveres som standard for 24 V DC tilkobling. For 12 V DC tilkobling legges "12" til etter artikelnumret, for eksempel ST180-A12.
* Connect, velg for 7 mm eller 9 mm bred hakereile, for eksempel ST180-A 7 mm.
** Modul, velg for 10 mm eller 12 mm bred reile, for eksempel ST180-C 10 mm.

- Durability: Grade Y i henhold til SS-EN 14846.
- Corrosion: Grade M i henhold til SS-EN 14846.
- Security: Grade 7 i henhold til SS-EN 14846.
- Security electrical manipulation: Grade 3 (rettvendt) Grade 1 (omvendt) enl. SS-EN 14846.
- Branngodkjent opp til brannteknisk klasse E/EI 60.
- Mikrobryter, enpolet vekslende, maks 30 V DC, 1 A.
- Indikering for status på at døren er lukket/åpen (mikrobryter) og låst/ulåst (sperrekontakt) for tilkobling til adganskontrollsystem, alarmanlegg etc.
- Beskyttelsesdiode er innebygget.
- Bruddstyrke 15 kN (≈ 1500 kg).
- Åpner tross listetrykk på 5 kN (≈ 500 kg) i rettvendt og omvendt funksjon.
- Sjokksikker.
- 5 meter halogenfri tilkoblingskabel inkludert.

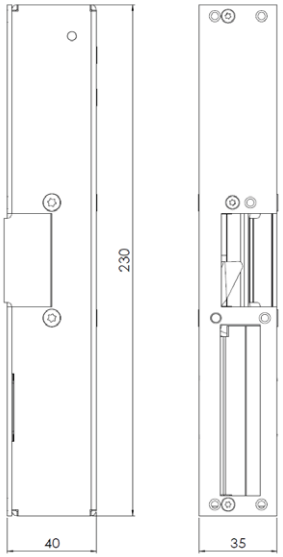

Målsatt tegning
STEP 18 Secure.

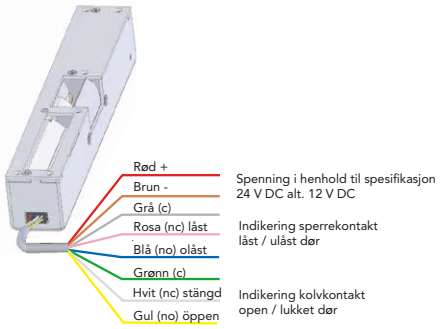

Koblingsskjema med mikrobryter. Kobling skjer med hurtigkontakt.

Med STEPs unike listetrykkteknikk

Et vanlig problem er at døren utsettes for trykk, eksempelvis på grunn av at døren er litt skjev eller at det samlet seg grus eller snø på terskelen. STEP 18 Secure er utstyrt med STEPs unike listetrykkteknikk som gjør at døren kan låse opp, selv når den utsettes for trykk på opp til 500 kg.

- **Tetningslister og trykkforskjeller** – listetrykksfunksjonen gjør at døren alltid kan låses opp, selv om dørlåsen står i spenn mot el-sluttstykket.

- **Dørautomatikk** – listetrykksfunksjonen i kombinasjon med en rask opplåsing gjør at døren åpnes raskt og uten risiko for å sette seg fast.

- **Rømningsdører** – listetrykksfunksjonen sørger for at brannalarmen kan oppheve låsingen tross trykk mot døren som følge av press fra folkemasser, tetningslister, trykkforskjeller eller dører som har seget.

STEP 28E Secure™

– FG godkjent el-sluttstykke for dører med dørautomatikk

STEP 28E Secure er et reile-sluttstykke som gjør det mulig å kombinere krav til sikkerhet, brannkrav og rømning med dørautomatikk eller håndtak. Branngodkjent opp til E/EI 60.

Elektrisk låsing for dører med flere krav
STEP 28E Secure benyttes når dørautomatikk eller håndtak skal kombineres med krav til høy sikkerhet og/eller brannklassifisering.

El-sluttstykket benyttes sammen med falle-hakereilelås eller felle-reilelås, noe som gir en høy innbruddssikkerhet, kravet til lukking ivaretas av vriderfallen.

Rømning- og brannkrav i rettvendt og omvendt funksjon
STEP 28E Secure monteres ofte med rømningslås i henhold til SS-EN 179 der brannkrav og rømning skal kombineres med dørautomatikk. STEP 28E Secure muliggjør nødåpning via rømningsbryter i et brannskille.

Montasjestolper
Til STEP 28E Secure finnes et stort utvalg montasjestolper i rustfritt stål. Du finner montasjestolper og annet tilbehør på side 110.

Kompatible låskasser
- Falle-hakereilelås i Connect-serien
- Falle-reilelås i Modul-serien

STEP 28E SECURE

Tekniske data

Branngodkjent opp til E/EI 60
FG godkjent i klasse 3

Strømforbruk i rettvendt funksjon		Strømforbruk i omvendt funksjon	
24 V DC + 15 % - 10 %	12 V DC +15 % - 10 %	24 V DC + 15 % - 10 %	12 V DC + 15 % - 10 %
500 mA ulåst	1000 mA ulåst	267 mA max	534 mA max
		126 mA låst	98 mA låst

Strømforbruk 0 mA i upåvirket tilstand (rettvendt = låst, omvendt = ulåst)

Artikelnummer for Connect-serien	Artikelnummer for Modul-serien	Betegnelse
ST280-AE*	ST280-CE**	Rettvendt funksjon, venstre 24 V DC.
ST280-BE*	ST280-DE**	Rettvendt funksjon, høyre 24 V DC.
ST281-AE*	ST281-CE**	Omvendt funksjon, venstre 24 V DC.
ST281-BE*	ST281-DE**	Omvendt funksjon, høyre 24 V DC.

OBS! STEP 28E Secure levereras som standard for 24 V DC anslutning.
For 12 V DC anslutning legges "12" til etter artikelnumret, for eksempel ST280-AE12.
*Connect, velg for 7 mm eller 9 mm bred hakereile, for eksempel ST280-AE 7 mm.
** Modul, velg for 10 mm eller 12 mm bred reile, for eksempel ST280-CE 10 mm.

- Durability: Grade Y i henhold til SS-EN 14846.
- Corrosion: Grade M i henhold til SS-EN 14846.
- Security: Grade 7 i henhold til SS-EN 14846.
- Security electrical manipulation: Grade 3 (rettvendt) Grade 1 (omvendt) i henhold til SS-EN 14846.
- Branngodkjent opp til brannteknisk klasse E/EI 60.
- Mikrobryter, enpolet vekslende, maks 30 V DC, 1 A.
- Indikering for status på at døren er lukket/åpen (mikrobryter) og låst/ulåst (sperrkontakt) for kobling till adganskontrollsystem, alarmanlegg etc.
- Bruddstyrke over 15 kN (≈ 1500 kg).
- Garanterer åpning tross listetrykk på 5 kN (≈ 500 kg) i rettvendt og omvendt funksjon.
- Sjokksikker.
- 5 meter halogenfri tilkoblingskabel inkludert.

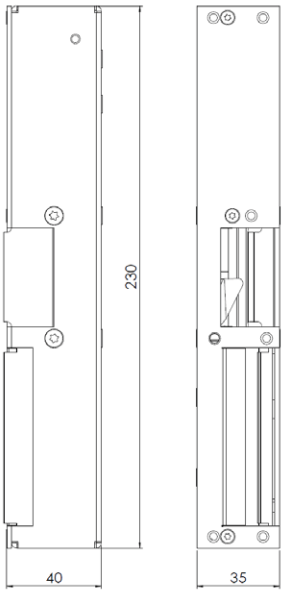

Målsatt tegning
STEP 28E Secure.

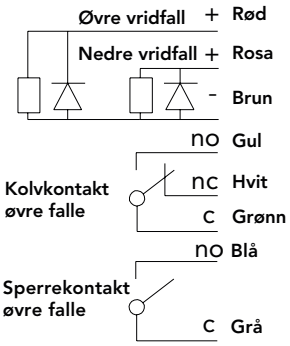

Koblingsskjema med mikrobryter. Kobling skjer med hurtigkontakt.

Med STEPs unike listetrykkteknikk

Et vanlig problem er at døren utsettes for trykk, eksempelvis på grunn av at døren er lit skjev eller at det samlet seg grus eller snø på terskelen. STEP 28E Secure er utstyrt med STEPs unike listetrykkteknikk som gjør at døren kan låse opp, selv når den utsettes for trykk på opp til 500 kg.

- **Tetningslister og trykkforskjeller** – listetrykksfunksjonen gjør at døren alltid kan låses opp, selv om dørlåsen står i spenn mot el-sluttstykket.

- **Dørautomatikk** – listetrykksfunksjonen i kombinasjon med en rask opplåsing gjør at døren åpnes raskt og uten risiko for å sette seg fast.

- **Rømningsdører** – listetrykksfunksjonen sørger for at brannalarmen kan oppheve låsingen tross trykk mot døren som følge av press fra folkemasser, tetningslister, trykkforskjeller eller dører som har seget.

STEP solenoidlås
– holdbare og driftsikkre

STEP solenoidlås er elektrisk styrte dørlåser som er egnet for installasjon i dørmiljøer hvor du vil øke driftsikkerheten. Anvendelsesområder er dagslåsing og intern låsing i for eksempel kontorbygg, sykehus, næringsbygg og andre typer fellesarealer hvor driftssikkerhet er en viktig faktor.

STEP solenoidlås består av slitesterke konstruksjoner i rustfritt stål som gir stor fleksibilitet takk være flere valgbare funksjoner. Velg for eksempel om låsen skal være med eller uten splitfunksjon.

Med splitfunksjon kan du la innsiden være mekanisk styrt, mens utsiden er elektrisk styrt. Dette betyr at døren alltid kan åpnes via dørvrideren på innsiden, mens utsiden krever kort, kode eller brikke for oppføring. En integrert mikrobryter gir autorisert utpassering via dørvrider, noe som betyr at det ikke er nødvendig med utpasseringsknapp på innsiden.

Låsen er designet for enkel idriftsettelse der innstillingen av de valgfrie funksjonene er lett tilgjengelige og gjøres fra utsiden av låsekassen.

STEP 100

STEP 100 er en serie som består av slitesterke solenoidlåser i rustfritt stål med klassisk eller moderne plassering av falle. Låsene er testet for å takle en høy åpningsfrekvens og er også tilpasset for bruk sammen med el-sluttstykker.

STEP
Stendal El AB

STEP 120™

– Kraftfull ytelse, høy driftssikkerhet

STEP 120 er et solenoidlås som er inkludert i STEP 100-serien. Konstruksjonen er utviklet for daglåsing og tatt frem med STEPs høye kvalitetsstandarder og gode materialvalg som sørger for en kraftfull ytelse og høy driftssikkerhet. Låsen har flere fleksible egenskaper og kan benyttes i dørmiljøer med både brann- og rømningskrav.

Solid konstruksjon med høy fleksibilitet
STEP 120 leveres med klassisk plassering av falle samt med eller uten split-funksjon. Hvis du velger en av produktene med splitfunksjon, kan du tillate at en valgfri side åpnes ved hjelp av mekanisk utpassering.

Krav til rømning og høy driftssikkerhet ivaretas ved at den mekanisk styrte siden har en solid innfesting der splitfunksjonen sikres av rustfrie og herdede detaljer.

STEP 120 har flere valgfrie funskjoner, som slagretning, rettvendt/omvendt funksjon samt valg av mekanisk aktivert side. Låsen er utviklet for en enkel driftssettelse der innstilling av de valgfrie funksjonene gjøres enkelt og lett tilgjengelig fra låskassens utside.

Innebygde mikrobrytere indikerer lukket og låst posisjon samt betjening av dørvrider, for kommunikasjon med adgangskontrollsystem.

Oppfyller både rømnings- og brannkrav
Med STEP nødutstyr og STEP 120 solenoidlås ivaretar krav til sikker rømning i henhold til EN 179. All betjening fra innsiden kan utføres med en og samme dørvrider. Branngodkjent opp til brannteknisk klasse E/EI 120.

STEP
120
100-SERIES

Tekniska data

Branngodkjent opp til E/EI 120

Strømforbruk i rettvendt og omvendt funksjon*	
24 V DC + 15 % - 10 %	12 V DC + 15 % - 10 %
Max 60 mA	Max 120 mA

* Strømforbruk 0 mA i upåvirket stilling (rettvendt = låst, omvendt = ulåst)

Art.nr	Betegnelse
ST120	Solenoidlås 24 V DC, klassisk falleplassering, splitfunksjon.
ST120-12	Solenoidlås 12 V DC, klassisk falleplassering, splitfunksjon.
ST122	Solenoidlås 24 V DC, klassisk falleplassering.
ST122-12	Solenoidlås 12 V DC, klassisk falleplassering.

Art.nr	Betegnelse
ST120 KPL	Komplett sett*. Inkl. ST120, karmoverføring og 10 m kabel.
ST120-12 KPL	Komplett sett*. Inkl. ST120-12, karmoverføring og 10 m kabel.
ST122 KPL	Komplett sett*. Inkl. ST122, karmoverføring og 10 m kabel.
ST122-12 KPL	Komplett sett*. Inkl. ST122-12, karmoverføring og 10 m kabel.

* Vil begynne å levereres i tredje kvartal 2019.

Art.nr tillbehør	Betegnelse
ST1087	Skrue- og kontaktsett for STEP 120.
ST1088-40	STEP Vriderpinne. 8x8x40 mm.
ST1088-50	STEP Vriderpinne. 8x8x50 mm.
ST1088-60	STEP Vriderpinne. 8x8x60 mm.
ST1088-70	STEP Vriderpinne. 8x8x70 mm.
ST1088-80	STEP Vriderpinne. 8x8x80 mm.
ST1293	Asymmetrisk frontstolpe for STEP 120.

- Durability: Grade X i henhold til SS-EN 14846.
- Branngodkjent opp til brannteknisk klasse E/EI 120.
- Mikrobrytar enpolet vekslende, max. 30 V DC, 1 A.
- Innebygget mikrobryter indikerer lukket og låst posisjon samt betjening av dørvrider.
- Beskyttelsesdiode innebygget.
- Vendbar for høyre- og venstredører.
- Omstillbar rettvendt/omvendt funksjon.
- Omstillbar elektrisk/mekanisk aktivert side.
- Tilpasset for runde og ovale skandinaviske sylindere.
- Backset 50 mm.
- Dørvrider med returfjær anbefales.
- Halogenfri kabel.

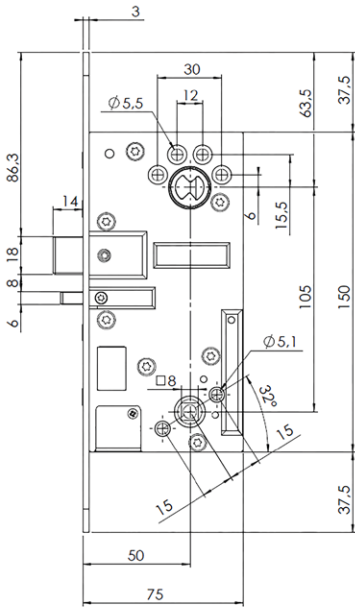

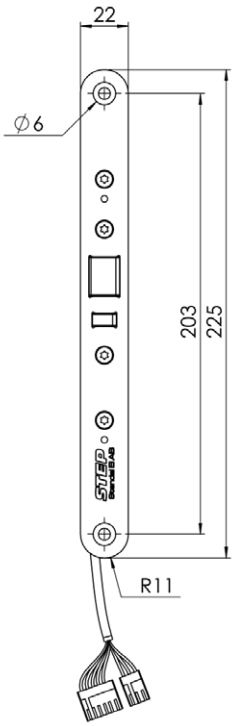

Målskisse STEP 120.

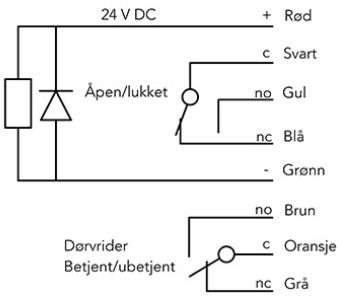

Koblingsskjema STEP 120.

STEP 120 komplett sett

STEP 120 KPL er et komplett sett som inneholder STEP 120 solenoidlås, en karmoverføring og 10 m halogenfri kabel.

STEP karmoverføring er laget av rustfritt stål og passer både tre-, stål- og aluminiumdører. Fjæren har en bred innerdiameter på 10,8 mm som bidrar til enklere gjennomføring av kabelen.

Elektriske og mekaniske låsprodukter

- Utenpåliggende lås
- Automatiske kantskåter
- Elektriske skaplås
- Elektrisk lås for industriporter
- Brytskydd

4

STEP 8

– Utenpåliggende lås i stilrent design

STEP 8 er en utenpåliggende lås som enkelt monteres direkte på karmen. STEPs unike listetrykkteknikk i kombinasjon med minimale mål og rustfritt stål gir STEP 8 en driftsikker funksjon med stilrent design.

STEP 8 er en perfekt løsning for dørmiljøer der en lås skal ettermonteres eller der du ikke vil eller kan montere infelt lås, eksempelvis på grunn av brannklassifisering, i dører der det forekommer asbest eller i verneverdige dører.

Låsen kan benyttes som erstatter for magnetlås samt kombineres med dør-automatikk og/eller brannalarm. Den kan monteres vertikalt eller horisontalt i både en- og tofløyede dører.

Rask og enkel montering
En utenpåliggende montasje er meget enkel å gjennomføre. Ingen forandringer i eksisterende uttak er påkrevd.

STEP 8 med eller uten vinkelkonsoll
STEP 8 består av to deler, en hake som monteres på dørbladet og et el-sluttstykke i en konsoll som monteres direkte på karmens underside.

Avhengig av hvor STEP 8 skal monteres finnes det to kompletterende vinkel-konsoller som tilbehør. Den ene er designet for dører hvor el-sluttstykket skal monteres der karmen ligger i flush med dørbladet, den andre er designet for montering på skyvedører.

Omvendt funksjon for dører med rømningskrav
I omvendt funksjon er STEP 8 tilpasset rømningsdører med rømningsdørsterminal eller nødbryter. Låsen takler et høyt listetrykk på opp til 150 kg, noe som iveretar sikker rømning. STEP 8 finnes også med rettvendt funksjon.

STEP 8

Tekniske data

Strømforbruk i rettvendt og omvendt funksjon	
24 V DC + 15 % - 10 %	12 V DC + 15 % - 10 %
110 mAh / max 300 mA	220 mAh / max 600 mA

Strømforbruk 0 mA i upåvirket tilstand (rettvendt = låst, omvendt = ulåst)

Artikelnummer	Betegnelse
ST880	STEP 8, rettvendt funksjon 24 V DC.
ST880-12	STEP 8, rettvendt funksjon 12 V DC.
ST881	STEP 8, omvendt funksjon 24 V DC.
ST881-12	STEP 8, omvendt funksjon 12 V DC.
ST890	STEP 8 med vinkelkonsoll, rettvendt funksjon 24 V DC.
ST890-12	STEP 8 med vinkelkonsoll, rettvendt funksjon 12 V DC.
ST891	STEP 8 med vinkelkonsoll, omvendt funksjon 24 V DC.
ST891-12	STEP 8 med vinkelkonsoll, omvendt funksjon 12 V DC.
Artikelnummer tilbehør	**Betegnelse**
ST860	Vinkelkonsoll med hus.
ST861	Vinkelkonsoll for skyvedør.

ST860 ST861

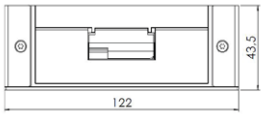

Målsatt tegning STEP 8.

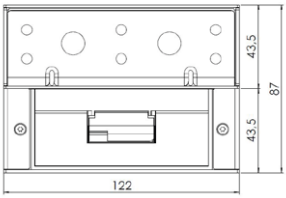

Målsatt tegning STEP 8 med vinkelkonsoll.

- Durability: Grade X i henhold til SS-EN 14846.
- Corrosion: Grade M i henhold til SS-EN 14846.
- Omvendt funksjon tilpasset krav i henhold til SS-EN 13637.
- Mikrobryter, enpolet vekslende, maks 30 V DC, 1A.
- Beskyttelsesdiode er innebygget.
- Indikering for status på at døren er lukket/åpen (mikrobryter).
- Bruddstyrke 9 kN (≈ 900 kg).
- Garanterer åpning tross listetrykk på 1,5 kN (≈ 150 kg) i vendetta og omvendt funksjon.
- Sjokksikker.
- Vendbar, passer til høyre- og venstredør.

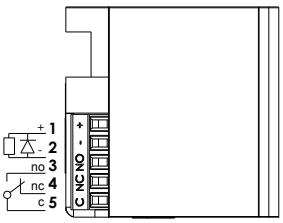

Koblingsskjema. Kobling skjer med skruplint.

Med STEPs unike listetrykkteknikk

Et vanlig problem er at døren utsettes for trykk, eksempelvis på grunn av at døren er litt skjev eller at det samlet seg grus eller snø på terskelen. STEP 8 er utstyrt med STEPs unike listetrykkteknikk som gjør at døren kan låse opp, selv når den utsettes for trykk på opp til 150 kg.

- **Tetningslister og trykkforskjeller** – listetrykksfunksjonen gjør at døren alltid kan låses opp, selv om dørlåsen står i spenn mot el-sluttstykket.
- **Dørautomatikk** – listetrykksfunksjonen i kombinasjon med en rask opplåsing gjør at døren åpnes raskt og uten risiko for å sette seg fast.
- **Rømningsdører** – listetrykksfunksjonen sørger for at brannalarmen kan oppheve låsingen tross trykk mot døren som følge av press fra folkemasser, tetningslister, trykkforskjeller eller dører som har seget.

STEP 8 for montering under karmen.

STEP 8 med vinkelkonsoll med hus.

STEP 21 og 22

– Automatiske kantskåter med listetrykkteknikk

STEP 21 og 22 er to automatiske kantskåter for tofløyede dører hvor dørene lukker mot hverandre. De er utrustet med STEPs unike listetrykkteknikk som gjør at døren åpner, selv når den utsettes for høyt trykk.

Automatiske kantskåter benyttes i i tofløyede dører hvor dørene lukker mot hverandre. Det dørbladet som lukker først kalles passivt dørblad og det som stenges sist kalles aktiv dørblad.

Funksjon
De automatiske kantskåtene monteres vanligvis i topp og bunn i det passiva dørbladet, i dører hvor det er ønskelig at det passive dørbladet skal låses automatisk når det aktive dørbladet stenges. Det aktive dørbladet blir deretter låst med en ordinær lås med inngrep i det passive dørbladet.

Automatiske kantskåter er således konstruert til å automatiskt låse opp det passive dørbladet hver gang det aktive dørbladet åpnes.

For både tre-, stål- og aluminiumdører
STEP 21 er tilpasset tre- eller ståldører, STEP 22 er tilpasset for aluminiumdører.

STEP 21

STEP 22

Tekniske data

Artikelnummer	Betegnelse
STEP 21	Tilpasset tre- eller ståldører.
STEP 21DH*	Tilpasset Daloc dører, høyrehengslet.
STEP 21DV*	Tilpasset Daloc dører, venstrehengslet.
STEP 21R-H	Tilpasset Robust ståldører, høyrehengslet.
STEP 21R-H	Tilpasset Robust ståldører, venstrehengslet.
STEP 22	Tilpasset aluminiumdører.
Artikelnummer tilbehør	**Betegnelse**
ST953-1	Sluttstykke for STEP 21 og STEP 22.
ST953-2	Glideplate for STEP 21 og STEP 22.

* Takler ikke listetrykk.

- Material av stål for brannklassifiserte dører.
- Reile 16 mm.
- Reilens utlåsning er 16 mm.
- Reilen er justerbar + 25 mm.
- Garanterer åpning tross listetrykk.

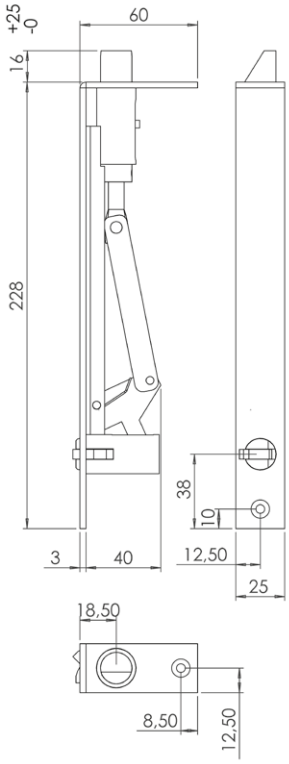

Målsatt tegning STEP 21.

Med STEPs unike listetrykkteknikk

Et vanlig problem er at døren utsettes for trykk, eksempelvis på grunn av at døren er litt skjev eller at det samlet seg grus eller snø på terskelen. STEP 21 og 22 er utstyrt med STEPs unike listetrykkteknikk som gjør at døren kan låse opp, selv når den utsettes for trykk.

- **Tetningslister og trykkforskjeller** – listetrykksfunksjonen gjør at døren alltid kan låses opp, selv om dørlåsen står i spenn mot el-sluttstykket.

- **Dørautomatikk** – listetrykksfunksjonen i kombinasjon med en rask opplåsing gjør at døren åpnes raskt og uten risiko for å sette seg fast.

- **Rømningsdører** – listetrykksfunksjonen sørger for at brannalarmen kan oppheve låsingen tross trykk mot døren som følge av press fra folkemasser, tetningslister, trykkforskjeller eller dører som har seget.

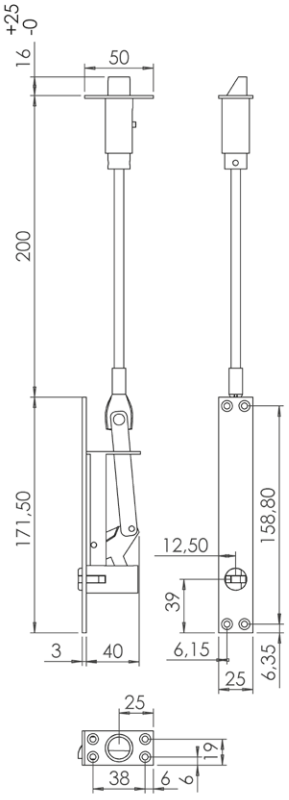

Målsatt tegning STEP 22.

STEP 35

– Kompakt og sterkt elektrisk skåplås

STEP 35 er en elektrisk skaplås spesielt tilpasset for å felles inn i ulike typer oppbevaringsenheter, eksempelvis butikkinnredninger, oppbevaringsskap eller medisinskap.

Innfelt el-lås for butikkinnredning og skap
STEP 35 er en elektrisk skaplås med frontstolpe i rustfritt stål designet for å kunne felles direkte inn i skapveggen, uten å stjele plassen i skapet.

Kompakt og sterkt
STEP 35 er en sterk el-lås som klarer høye bryddstyrker. Det er vendbart og kan monteres vertikalt eller horisontalt, noe som bidrar til å finne en god plassering ved montasje.

STEP 35 finnes med plan eller vinklet stolpe.

Indikering av skapdørens posisjon
Låsen har en innebygget mikrobryter som indikerer om døren er åpen eller stengt.

STEP
35

Tekniske data

Strømforbruk i rettvendt og omvendt funksjon	
24 V DC + 10 % - 10 %	12 V DC + 10 % - 10 %
61 mA	124 mA

Artikelnummer	Betegnelse
ST202-B	Rettvendt funksjon 24 V DC, vinklet montasjestolpe.
ST202-B-12	Rettvendt funksjon 12 V DC, vinklet montasjestolpe.
ST202-D	Omvendt funksjon 24 V DC, vinklet montasjestolpe.
ST202-D-12	Omvendt funksjon 12 V DC, vinklet montasjestolpe.
ST203-E	Rettvendt funksjon 24 V DC, plan montasjestolpe.
ST203-E-12	Rettvendt funksjon 12 V DC, plan montasjestolpe.
ST203-F	Omvendt funksjon 24 V DC, plan montasjestolpe.
ST203-F-12	Omvendt funksjon 12 V DC, plan montasjestolpe.
Artikelnummer tilbehør	**Betegnelse**
ST210	Kontakt med stift for STEP 35.
ST211	Kontakt med stift for ST3500.
ST3500	Halogenfri tilkoblingskabel 5 meter inkl. kontakt.

- Bruddstyrke 4 kN (≈ 400 kg).
- Finnes i rettvendt- og omvendt funksjon.
- Material: rustfritt stål.
- Stolpe i børstet rustfritt stål t=2 mm.

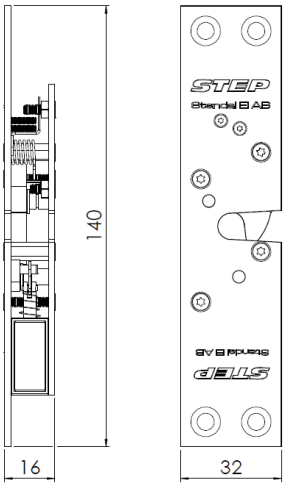

Målsatt tegning STEP 35
med plan stolpe.

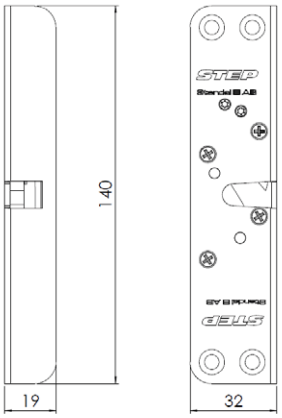

Målsatt tegning STEP 35
med vinklet stolpe.

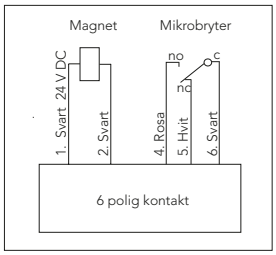

Koblingsskjema.

STEP 36

– Elektrisk skaplås med små dimensjoner

STEP 36 er en elektrisk skaplås tilpasset for i ulike typer oppbevaringsenheter, eksempelvis butikkinnredninger, oppbevaringsskap eller medisinskap. Avhengig av stolpevalg kan låsen monteres som innfelt eller utenpåliggende.

Små dimensjoner og mange montasjealternativ
STEP 36 er en elektrisk skaplås som krever minimal plass og er meget enkelt å installere.

Låsen finnes med to ulike montasjestolper. En vinklet stolpe som kan felles inn i skapveggen og en boks for utenpåliggende montasje.

Indikering og døråpner
STEP 36 er til og med utrustet med mikrobryter som indikerer om døren er åpen eller stengt. Indikeringsarmen fungerer som åpningsmekanisme og åpner luken ved opplåsning.

STEP
36

Tekniske data

Strømforbruk i rettvendt og omvendt funksjon	
24 V DC + 10 % - 10 %	12 V DC + 10 % - 10 %
230 mA	420 mA

Artikelnummer	Betegnelse
ST3601	Rettvendt funksjon 24 V DC, vinklet montasjestolpe.
ST3601-12	Rettvendt funksjon 12 V DC, vinklet montasjestolpe.
ST3602	Rettvendt funksjon 24 V DC, utenpåliggende montasje.
ST3602-12	Rettvendt funksjon 12 V DC, utenpåliggende montasje.

- Bruddstyrke 4 kN (≈ 400 kg).
- Finnes i rettvendt funksjon.
- Material: rustfritt stål.
- Stolpe i børstet rustfritt stål t=2 mm.

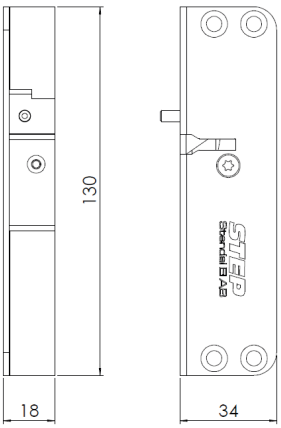

Målsatt tegning STEP 36 med vinklet stolpe.

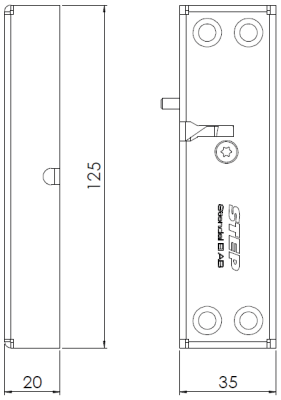

Målsatt tegning STEP 36 med boks.

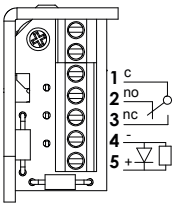

Koblingsskjema.

STEP 50

– Kraftig el-lås for industriporter

STEP 50 er en høykvalits el-lås for industriporter. De elektrisk låste porterne styres bekvemt og sikkert via eksempelvis et adgangskontrollsystem.

Driftssikkerhet
Låsen er spesielt utviklet for tøffe miljøer som ofte er tilfelle i garasjer og industrilokaler.

Sikkerhet
STEP 50 benytter ingen spenning under låsing, men åpner med spenning som kan brytes direkte når porten forlater sin utgangsposisjon. Portens status låst/ulåst og åpen/stengt indikeres via to mikrobrytere. Om låsen kobles til et alarmsystem, avgis en alarm dersom porten tvangsåpnes.

STEP 50 tåler krefter på 1000 kg.

STEP 50

Tekniske data

Strømforbruk i rettvendt funksjon
24 V DC + 15 % - 10 %
313 mA ulåst

Artikelnummer	Betegnelse
ST527	Elektrisk lås for leddporter, inkludert 5 meter halogenfri kabel.

Artikelnummer tilbehør	Betegnelse
ST527-1	Låsvinkel tilpasset for port med vertikalt- eller høyløftesystem*
ST527-2	Låsvinkel tilpasset for port med standard- eller høyløftesystem*
ST527-3	Eurosylinder inkludert 2 stk nøkler
ST527-5	Infellningskassett beregnet for montasje med ST527-2
ST527-7	Låsslede tilpasset for port med normal- eller lavløftesystem*
ST527-9	Låsslede tilpasset for port med normal- eller lavløftesystem Hörmann*

* Portsystemene kan se veldig forskjellige ut og variere fra port til port.
Vi anbefaler derfor at du tester deg frem for å finne hvilken låsevinkel og låsemekanisme som passer din montering.

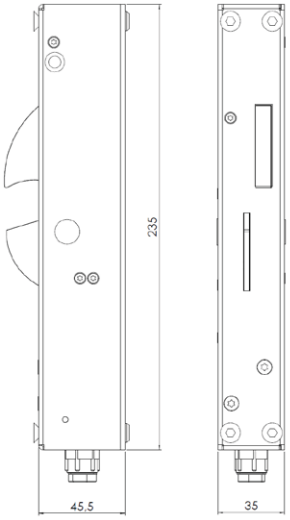

Målsatt tegning STEP 50.

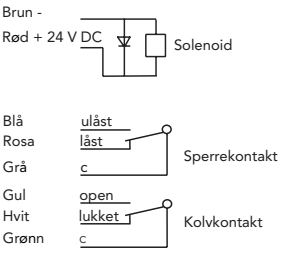

Koblingsskjema.

ST527-1 ST527-2 ST527-5 ST527-7 ST527-9

- Mikrobryter, enpolet vekslende, maks 30 V DC, 1 A.
- Innbygget indikering for status for om porten er lukket/åpen (mikrobryter) og låst/ulåst (sperrekontakt) for tilkobling til adganskontrollsystem, alarmanlegg etc.
- Bruddstyrke 10 kN (≈ 1000 kg).
- Beskyttelsesdiode er innebygget.
- Material: låshus i rustfritt stål, låshake i herdet stål.

Brytskydd

– Brytskydd for tre- og ståldører

STEP brytskydd øker sikkerheten i dørmiljøet ved å vanskeliggjøre innbrudd ved å bryte dør og karm fra hverandre. Brytskyddet er produsert i rustfritt stål.

Utenpåliggende eller innfelt montasje

- Brytskydd 285 mm. Brytskyddet dekker låskassens og monteres innfelt i dørbladet.
- Brytskydd 2300 mm finnes i to varianter, en for innfelt montering i dørbladet, og en for utenpåliggende montasje. Lengden på brytskyddet kan kappes og tilpasses etter dørens lengde.

Et koblende brytskyddsstolpe selges separat.

Brytskyddstolper
Brytskyddet passer for montering sammen med stolper tilpasset for STEP 40/90 Preload, STEP 90 Release og STEP 60 Silent.

Tekniske data

Artikelnummer	Betegnelse
ST6059	Brytskydd 285 mm, innfesting dørsprekk (dekker låskassen).
ST6090	Brytskydd 2300 mm, innfesting utside dørblad (tilpasses dørens lengde).
ST6095	Brytskydd 2300 mm, infestning dørsprekk (tilpasses dørens lengde).

ST6059 ST6090 ST6095

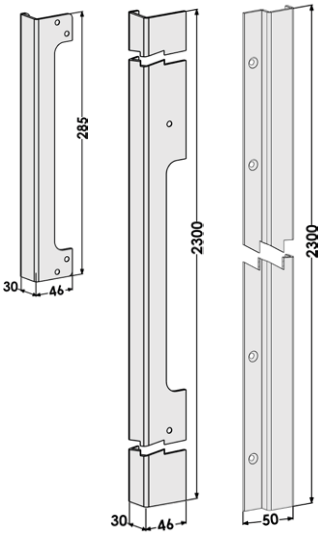

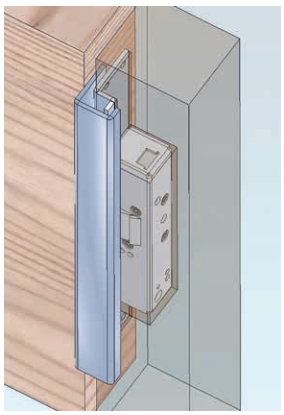

Innfelt brytskydd montert med el-sluttstykke og brytskyddsstolpe.

Artikelnummer	Betegnelse
ST4065H	Brytskyddstolpe høyre for Modul/Smalprofil monteres på STEP 40/90 Preload eller STEP 90 Release.
ST4065V	Brytskyddstolpe venstre for Modul/Smalprofil monteres på STEP 40/90 Preload eller STEP 90 Release.
ST6549	Brytskyddstolpe høyre for Modul/Smalprofil monteres på STEP 60 Silent.
ST6550	Brytskyddstolpe venstre for Modul/Smalprofil monteres på STEP 60 Silent.
ST6563	Brytskyddstolpe høyre/venstre for Connect enfalle monteres på STEP 60 Silent.
ST6564	Brytskyddstolpe høyre/venstre for Connect tofalle monteres på STEP 60 Silent.

ST4065H ST4065V ST6549 ST6550 ST6563 ST6564

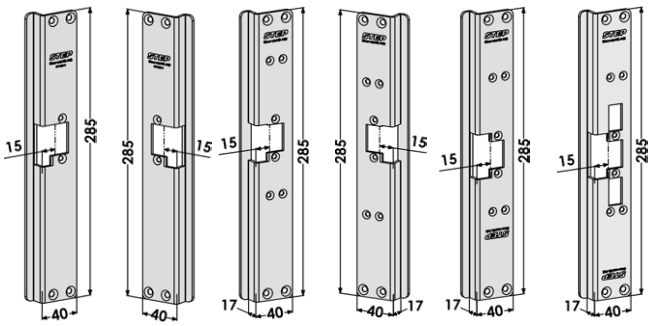

Løsninger for avlåsning

Enkelte dørmiljøer krever mer enn andre. Takket være bredden i vårt produktsortiment kan vi tilby komplekse kombinasjonsløsninger, som eksempelvis rømning og tilbakerømning med brannklassifisering og tilgjengelighet i samme dørmiljø. Med dette er det nå mulig å løse problemstillinger som tradisjonelt har vært vanskelig, om ikke umulig å løse.

- Resistant escape solution, RES
- Løsning for dørmiljø med flere krav
- Løsning for sikkerhetsdører
- Løsning for borettslag

Resistant escape solution

– En nattlåsning med mulighet til rømning

RES er en løsning som bygger på en kombinasjon av el-sluttstykkene STEP 60 Silent og STEP 18 Secure. Løsningen er tilpasset arbeidsplasser med varierende arbeidstider hvor rømningskravene ivaretas selv om sikkerheten økes om natten.

Løsningen består av STEP 60 Silent som daglås og STEP 18 Secure som nattlås. På dagtid er daglåsen aktiv og låses opp med en åpneknapp eller en kortleser, mens nattlåsen er inaktiv. Om natten øker sikkerheten og begge låsene aktiveres.

Nattlåsen kan da styrer og låser opp:

- ved engrepsåpning via den mekaniske rømningslåsen
- ved utløst brannalarm
- via nødbryter eller rømningsdørterminal

Sånn sett er det mulig å øke sikkerheten om natten samtidig som krav til rømning er ivaretatt.

STEP 60 SILENT

STEP 18 SECURE

Relevante låsprodukter

Daglås		
El-sluttstykke rett-vendt funksjon	**Dørlås for dørvrider**	**Dørlås for håndtak**
STEP 60 Silent	Assa 722-MG + 179-A	Assa 732-MG + 179-B

Nattlås		
El-sluttstykke omvendt funksjon	**Dørlås**	**Klass enligt SS-EN1627**
STEP 18 Secure	Assa 411	-
STEP 18 Secure	Assa 511 *	RC3, RC4

* For mer informasjon om dører og bestrykning, så vår løsningsbrosjyre for sikkerhetsdører.

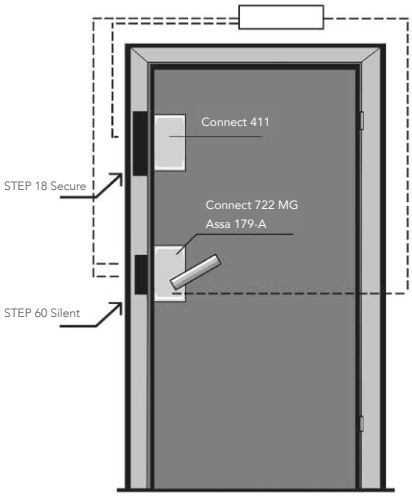

RES er en kombinasjon mellom daglåsen STEP 60 Silent og nattlåsen STEP 18 Secure.

Sikkerheten økes om kvelden, natten eller hele døgnet

Daglåsen låses mellom hver passering gjennom dagen og kan alltid åpnes via nødgrepet eller via rømningsdørterminalen. På kvelden og natten kompletteres døren av et omvendt el-sluttsykke. Døren er alltid mulig å åpne fra innsiden, selv om sikkerheten økes fra utsiden.

Dette innebærer at personer som er igjen i lokalene alltid kan rømme til sikkerhet ved behov.

RES funksjonsbeskrivelse

Dagtid

- Dagtid er daglåsen aktiv og nattlåsen inaktiv (strømløs).
- En åpnerknapp eller kortleser benyttes ved passering.

Nødåpning dagtid

- Nødåpning skjer med nødgrepet.

Nattid

- Daglåsen og nattlåsen er aktiv.
- Nattlåsen og daglåsen åpnes via en åpnerknapp eller kortleser.

Nødåpning nattid

- Nødåpning skjer med nødgrepet.
- Nattlåsen låses opp når mikrobryteren i daglåsen påvirkes via nødgrepet, rømningsdørterminal eller direkte via sentralt brannvarslingsanlegg.
- Nattlåset låser igen når døren stenges (valg avhengig av krav til tilbake rømning).

Verdt å tenkte på

- Alarmforbikobling via nødgrep, intern alarm.
- Alarm ved bortfall av strøm, nattlåsen låser via batteribackup.

Brannceller

- Løsningen benyttes sammen med godkjente dører i høyeste branntekniske klasse E/EI 60.

Løsning for dørmiljø med flere krav

La oss benytte sykehus som et eksempel. I sykehusmiljøer stilles det høye krav til beslagene. De skal holde uvedkommende ute, tilrettelegge for personalet samtidig som en høy sikkerhet for pasienetene ivaretas. Med andre ord skal rømning, tilbake-rømning, brannkrav, innbruddsikkerhet og dørautomatikk ivaretas.

I tradisjonelle løsninger er ofte vanskelig å kombinere disse kravene. Det oppstår problemer hver gang noen benytter dørens nødutstyr uten at det er en reel nødsituasjon. Døren blir da ulåst og må tilbakestilles manuelt hver gang.

Løsning for dører med eller uten dørautomatik
STEPs løsning takler ovennevnte problemstilling. For dører med dørautomatik består løsningen av en kombinasjon av el-sluttstykket STEP 92 Preload og en tofallelås med dørvrider. El-sluttstykket håndterer adgang, brannkrav, tilbake-rømning og dørautomatikk, mens tofallelåsen håndterer utgang og rømning fra innsiden. For dører uten dørautomatik benyttes STEP 90 Preload i stedet.

STEP 90 og 92 Preload takler listetrykk og kan åpne tross en belastning på opp til 40 kg.

En stor fordel er at alle dører benyttes på samme måte
Det å kunne benytte samme funksjon på dører med og utendørautomatikk ivaretar at lokalenes dører kan benyttes på samme måte, noe som er viktig i et sikkerhetsperspektiv.

Løsningen er tatt frem for sykehus, men fungerer naturligvis like bra i andre miljøer.

STEP 90 PRELOAD

STEP 92 PRELOAD

Relevante låsprodukter

Relevante låsprodukter ved bruk av dørautomatik		
El-sluttstykke rettvendt/omvendt funksjon	**Låskasse med åpning via dørvrider og tilbakerømning via brannalarm**	**Låskasse med nødbeslag og tilbakerømning via brannalarm**
STEP 92 Preload	Assa 622 (valgfri dørvrider)	Assa 722* (nødbeslag 179-F)
STEP 92 Preload	Assa Modul 509 (valgfri dørvrider)	Assa 722* (nødbeslag 179-F)

Relevante låsprodukter uten bruk av dørautomatik		
El-sluttstykke omvendt funksjon	**Låskasse med åpning via dørvrider og tilbakerømning via brannalarm**	**Låskasse med nødbeslag og tilbakerømning via brannalarm**
STEP 90 Preload	Assa 622 (valgfri dørvrider)	Assa 722* (nødbeslag 179-F)
STEP 90 Preload	Assa Modul 509 (valgfri dørvrider)	Assa 722* (nødbeslag 179-F)

* Utpassering via dørvrider, opplåsing via tidsur eller åpneknapp

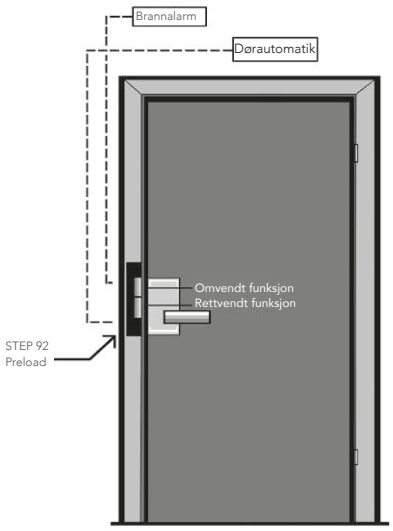

Med dørautomatik.

Uvedkommende kommer ikke inn, samtidig som det alltid finnes mulighet for rømning

Døren kan alltid åpnes fra innsiden og låser etter hver passering, selv om nødbeslaget er benyttet. Personer som er i lokalene kan således alltid rømme ved behov, samtidig som uvedkommende ikke kan komme inn.

Dersom brannalarmen aktiveres blir el-sluttstykket strømløst. Døren kan da åpnes også fra utsiden, noe som innebærer at for eksempel redningspersonell kan komme seg inn.

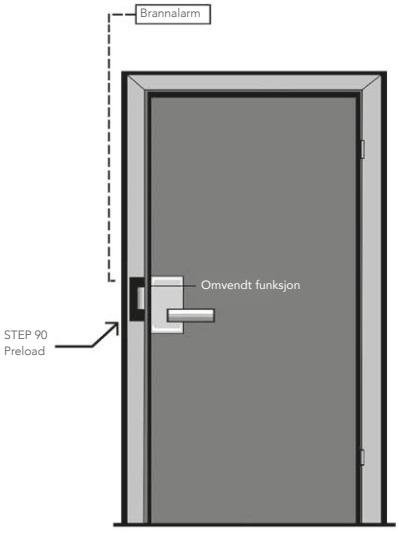

Uten dørautomatik.

Funksjonsbeskrivelse med dørautomatikk

Inngang
- Passering etter bruk av kode eller adgangsbrikk skjer via albuebryter eller dørvrider.

Alternativt:

- Passering dagtid skjer via albuebryter eller dørvrider. På kveldstid er kode eller adgangsbrikke påkrevd.

Utgang
- Utpassering skjer via dørvrider eller albuebryter.

Nødåpning
- Nødåpning skjer med dørvrider.

Alternativt:

- Nødåpning skjer med nødhandtak i henhold til SS-EN 179.

Tilbakerømning
- Tilbakerømning skjer via utvendig dørvrider etter aktivering av brannalarm som er koblet til den øvre låsingen i STEP 92 Preload.

Brannskiller
- Løsningen kan benyttes sammen med godkjente dører i høyeste brannteknisk klasse E/EI 120.

Funksjonsbeskrivelse uten dørautomatikk

Inngang
- Passering etter bruk av kode eller adgangsbrikke sker via dørvrider.

Alternativt:

- Passering dagtid skjer via dørvrider. Kveldstid kreves gyldig kode eller adgangsbrikke.

Utgang
- Utpassering skjer via dørvrider.

Nødåpning
- Nødåpning skjer med dørvrider.

Alternativt:

- Nødåpning skjer med nødhandtak i henhold til SS-EN 179.

Tilbakerømning
- Tilbakerømning skjer via utvendig dørvrider etter aktivering av brannalarm koblet til STEP 90 Preload.

Brannskiller
- Løsningen kan benyttes sammen med godkjente dører i høyeste brannteknisk klasse E/EI 120.

Løsning for sikkerhetsdører

El-sluttstykket STEP 18 Secure™ i RC-utførelse er godkjent for bruk sammen med Stålprofils sikkerhetsdører i klasse RC3 og RC4, samt i Hellbergs dører i klasse RC3. Testene er utført hos RISE i henhold til standarden SS-EN 1627.

For at en dør skal være sertifisert, kreves det at den gjennomgår inngående tester sammen med dens beslag. Testene tilsvarer ulike typer av innbruddsforsøk og har til hensikt å vise at døren og dens beslag kan stå imot den type innbrudd som den er konstruert til å motstå.

Testene utføres på det Svenske uavhengige kontrollorganet RISE (tidigere SP) i henhold til standarden SS-EN 1627, som gjelder i Norge og Europa for klasseinndeling av dørens innbruddsklasse med monterte låsenheter.

- Klasse RC3 – døren og dens beslag står imot et innbruddsforsøk med 5 minutters aktivt angrep.
- Klasse RC4 – døren og dens beslag står imot et innbruddsforsøk med 10 minutters aktivt angrep.

STEP 18 Secure i RC-utførelse for sikkerhetsdører
STEP 18 Secure, med artikkelnummer i henhold til påfølgende side, er et forsterket el-sluttstykke utviklet spesielt for sikkerhetsdører. Det er testet og godkjent sammen med Stålprofils sikkerhetsdører klasse RC3 og RC4, samt med Hellbergs dører i RC3.

STEP 18 SECURE

Høy sikkerhet, driftssikkerhet og fleksibilitet med STEP 18 Secure

Bildet viser STEP 18 Secure montert med Stålprofil i en test hos RISE.

STEP 18 Secure kombinerer høy slitestyrke og innbruddsbeskyttelse med driftssikkerhet og fleksibilitet. Det er meget godt egnet for dører med høyfrekvent bruk og som skal låses mellom hver passering.

- STEP 18 Secure er FG-godkjent med FG nummer SS-1006/09

- El-sluttstykket kan benyttes i rettvendt funksjon kombinert med rømningsbeslag i lokaler med lave krav til rømning. I henhold til FG-240:2 tillattes rømningsbeslag som unntak for dør i rømningsvei (Se B1 klasse 2A og 2B, samt B2 i FG publikasjon FG-240:2).

- Les mer om regler for fysisk sikring i FG Skadeteknikk sine publikasjoner Elektroniske låsesystem - FG-240:2 og Låser - informasjon og krav FG-310:2

- El-sluttstykket kan benyttes i omvendt funksjon i lokaler med høye krav til rømning. Med forutsetning om at kabelen er skjult og ikke er tilgjengelig ved innbruddsforsøk. I henhold til Direktoratet for Byggkvalitet skal dør til rømningsvei skal prosjekteres og utføres slik at den sikrer rask rømning og slik at det ikke oppstår fare for oppstuving. STEP 18 Secure åpnes ved hjelp av rømningsdørterminal (nødbryter). Secure er utstyrt med STEPs unike listetrykkteknikk som gjør at døren kan låse opp, selv når den utsettes for trykk på opptil 500 kg. På dagtid kan rømningsveien også ivaretas ved at STEP 18 Secure låses opp mot en vesentlig funksjon i lokalet.

- For å ivareta brannskille kan døren utstyres med tilleggslås for falleinngrep.

- Skal dørmiljøet håndtere dørautomatikk kompletteres fallelåsen med valgfritt STEP el-sluttstykke. Dersom døren samtidig skal beholde de brannskillende egenskapene kreves et branngodkjent sluttstykke, eksempelvis et STEP 90 Preload eller STEP 60 Silent.

Bestykning

Reilesluttstykke STEP 18 Secure er spesielt tilpasset for montering sammen med mekanisk lås Assa 511.

Bestykning for Stålprofil

- For RC3 kreves STEP 18 Secure i stålprofilsystem 57000, 59000, 77000 eller 79000.
- For RC4 kreves to STEP 18 Secure i stålprofilsystem 57000, 59000, 77000 eller 79000.

Mange dørprodusenter produserer ståldører basert på stålprofilsystemet. Du finner de på www.stålprofil.se under seksjonen «Kontakt» og «Tillverkare i Sverige».

Bestykning for Hellbergs dörrar

- For RC3 kreves STEP 18 Secure i døren Hellbergs HI-SD-RC3.

Aktuelle låsprodukter

El-sluttstykke	Slagretning	Funksjon	Låskasse
ST180-AS*	Venstre	Rettvendt	Assa 511
ST180-BS*	Høyre	Rettvendt	Assa 511
ST181-AS* **	Venstre	Omvendt	Assa 511
ST181-BS* **	Høyre	Omvendt	Assa 511

* 24 V DC er standard. For 12 V DC legges ”12” til, for eksempel ST180-AS12.
** Kabelen skal vare skjult og skal ikke være tilgjengelig ved innbruddsforsøk.

Aktuelle montasjestolper

Montasjestolpe	Betegnelse
ST1805-A	Plan forsterket stolpe, venstre. For stålprofilsystem.
ST1805-B	Plan forsterket stolpe, høyre. For stålprofilsystem.
ST1882-A	Plan forsterket stolpe, venstre. For Hellbergs HI-SD-RC3.
ST1882-B	Plan forsterket stolpe, høyre. For Hellbergs HI-SD-RC3.

Løsning for borettslag

STEP el-sluttstykker er utstyrt med en patentert listetrykks-teknikk som øker driftssikkerheten i alle type dørmiljøer. Takket være listtrykksteknikken, minimale dimensjoner og høy kvalitet er produktene i Preloadserien spesielt godt egnet for montering i borettslag.

I mange borettslag er det et vanlig problem at døren etter en stund begynner å kile seg fast. Det fører ofte til at en vaktmester eller servicepersonell må rykke ut i tid og u-tide for feilsøking og justering for å gjenopprette dørens opprinnelige funksjon.

Årsaken til denne type driftsstopp kan være forårsaket av mange ulike kilder, eksempelvis:

- At døren har blitt litt skjev
- Trykk oppstår fra tetningsterskler
- Snø eller grus ligger på terskelen
- Temperaturforskjeller på innsiden respektive utsiden av døren
- Dørautomatikken synkroniserer ikke riktig med låsingen

Driftssikkerhet som fungerer i virkeligheten
For å forhindre denne type problemer er alle STEPs el-sluttstykker utstyrt med en unik listetrykksteknikk. Den patenterte tekniske løsningen sørger for at døren kan fungere normalt, selv om den utsettes for trykk, uansett hva som forårsaker trykket.

STEP

PRELOAD SERIES

STEP Preload – et bra valg for bortettslag

Preload-serien består av seks el-sluttstykker som egner seg for dørmiljøer med normale sikkerhetskrav, noe som er dekkende for de aller fleste borettslag.

Driftssikre konstruksjoner med minimale dimensjoner
Samtlige el-sluttstykker i Preload-serien har en høy bruddstyrke og er testet for å tale høy åpningsfrekvens. Det er de driftssikre konstruksjonene med minimale dimensjoner og en høy andel rustfritt stål som gir produktene høy korrosjonsbeskyttelse. Disse egenskapene i kombinasjon med listetrykksteknikken gjør STEP Preload meget godt egnet for montasje i alle type dørmiljøer i borettslag som hovedentredører, forrom, vaskerom, sykkelrom og i andre fellesdører.

- **STEP 30 Preload** - Med små dimensjoner passer det i eksisterende uttak for enkle sluttstykker.
- **STEP 40 Preload** - Ordinær låsing for normale sikkerhetskrav.
- **STEP 90 Preload** - Markedets minste brannklassifiserte el-sluttstykke.
- **STEP 48 Preload** - El-sluttstykke med fast uttak for hakereileinngrep.
- **STEP 98 Preload** - Brannklassifisert el-sluttstykke med fast uttak for hakereileinngrep.
- **STEP 92 Preload** - Doble sluttstykkefaller for dører med dørautomatikk.

STEP 60 Silent øker innbruddsikkerheten
I de tilfeller det er behov for å øke sikkerheten ytterligere, for eksempel i boddører eller sykkelrom, er STEP 60 Silent et godt egnet alternativ. Dette kraftige el-sluttstykket er utstyrt med mikrobryter, og en elektrisk styrt sjokkbeskyttelse, samt en høyere bruddstyrke som gir en høyere innbruddsikkerhet.

Ved behov kan dørmiljøet kompletteres med STEP brytskydd.

Montasjestolper og tilbehør
Til el-sluttstykket finnes et bredt utvalg av montasjestolper i rustfritt stål for alle type dørkarmer. Vi utvikler stadig vårt sortiment av montasjestolper og annet tilbehør så det alltid skal finnes en riktig løsning.

STEP i borettslag og sameie
Vi har en lang rekke fornøyde kunder i borettslag og sameier over hele landet. En rekke STEP elektriske sluttstykker benyttes i flere ulike dørmiljøer. Blant annet i korridorer, trapperom og garasjer, er viktige i forbindelse med brann, rømning og ikke minst sikkerhet. Standardisering av løsninger gir en rekke fordeler ved montasje, drift og vedlikehold.

STEP 30 Preload

STEP 40, 90 Preload

STEP 48, 98 Preload

STEP 92 Preload

STEP 60 Silent

pwc

Savner du en løsning for din type dørmiljø?

Vi jobber kontinuerlig med å finne nye løsninger for ulike typer dørmiljøer. Vi har lang erfaring og hjelper deg gjerne med å utvikle tilpassede løsninger som passer dine behov og behov. Kontakt oss og vi vil finne en løsning sammen!

Del 3. Stolpesortiment

Montasjestolper, tilbehør og forsterkningsbeslag

STEP 30 Preload.....86
STEP 40/90/48/98 Preload og STEP 90 Release.....90
STEP 48/98 Preload.....96
STEP 92 Preload og STEP 92 Release.....97
STEP 29 Silent.....103
STEP 60 Silent.....104
STEP 15 Secure.....110
STEP 18 Secure.....111
STEP 28E Secure.....116

Utskiftningsguide

Mekaniske sluttstykker og kapper.....121
Montasjestolper for tre- og stålkarm.....122
Montasjestolper for stålprofiler.....123
Montasjestolper for aluminiumprofiler.....124
Montasjestolper tilpasset for bytte av dørfunksjon.....125

Når det må fungere.

Montasjestolper og tilbehør

Her finner du et utvalg av de ordinære montasjestolpene som finnes for respektive el-sluttstykker. Vi utvikler stadig vårt sortiment og du finner alltid de seneste oppdateringene på vår webside. Kontakt oss gjerne om du har behov for hjelp.

Montasjestolper og tilbehør til STEP 30 Preload

Vinklede montasjestolper i rustfritt stål til STEP 30 Preload

Artikelnr.	Betegnelse	Mål	Leppemål
ST3501	Vinklet stolpe tilsvarende 510.	180x35x13	15 mm
ST3502	Vinklet stolpe tilsvarende 511.	180x35x13	15 mm
ST3505	Vinklet stolpe tilsvarende 512.	300x26x35	5 mm
ST3506	Vinklet stolpe tilsvarende 520.	180x46x10	26 mm
ST3507	Vinklet stolpe tilsvarende 521.	180x46x12	26 mm
ST3525H	Vinklet stolpe tilsvarende sikkerhetssluttstykke 1887-1.	200x40x15	12 mm
ST3525V	Vinklet stolpe tilsvarende sikkerhetssluttstykke 1887-1.	200x40x15	12 mm
ST3526H	Vinklet stolpe tilsvarende sikkerhetssluttstykke 1887-2.	200x40x15	15 mm
ST3526V	Vinklet stolpe tilsvarende sikkerhetssluttstykke 1887-2.	200x40x15	15 mm
ST3527H	Vinklet stolpe tilsvarende sikkerhetssluttstykke 1887-3.	200x40x15	19 mm
ST3527V	Vinklet stolpe tilsvarende sikkerhetssluttstykke 1887-3.	200x45x15	19 mm
ST3551	Vinklet stolpe tilsvarende 511T.	180x35x13	14,5 mm

ST3501 ST3502 ST3505 ST3506 ST3507 ST3525H ST3525V ST3526H

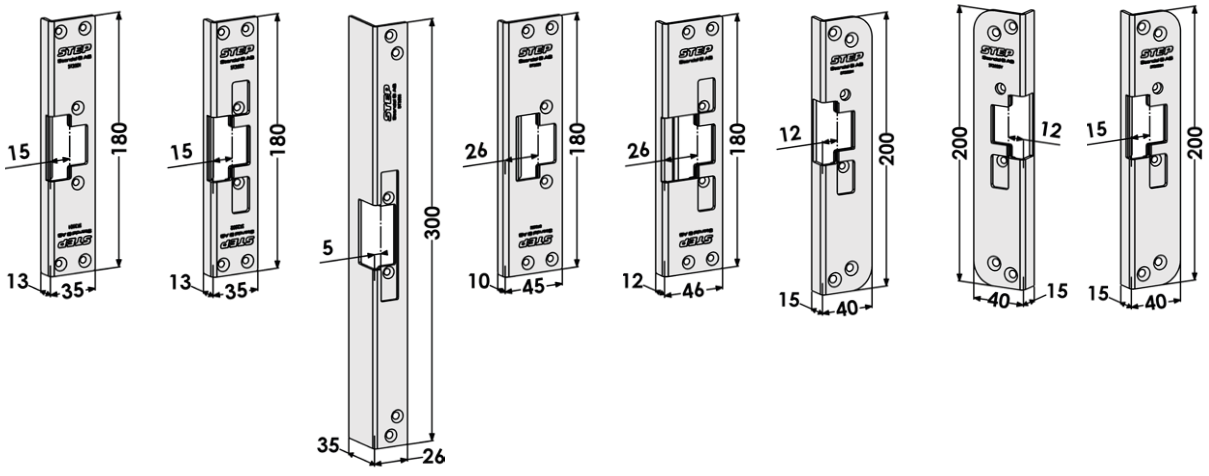

ST3526V ST3527H ST3527V ST3551

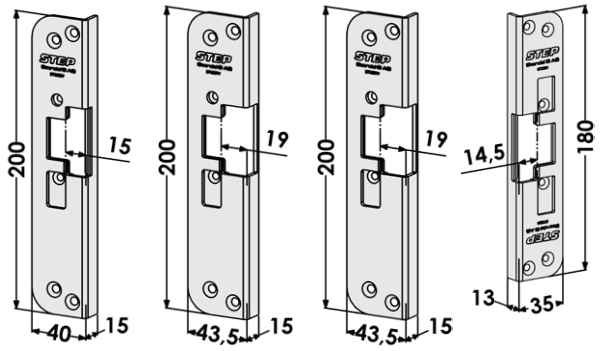

Plane montasjestolper i rustfritt stål til STEP 30 Preload

Artikelnr.	Betegnelse	Mål	Leppemål
ST3503	Plan stolpe tilsvarende 507.	180x25	17 mm
ST3504	Plan stolpe tilsvarende 505.	180x25	5 mm
ST3508	Plan stolpe tilsvarende 528.	252x42	17 mm
ST3528H	Plan stolpe tilsvarende sikkerhetssluttstykke 1887-1.	200x40	12 mm
ST3528V	Plan stolpe tilsvarende sikkerhetssluttstykke 1887-1.	200x40	12 mm
ST3529-1	Plan stolpe tilsvarende sikkerhetssluttstykke 1487-1.	200x40	13 mm
ST3529-2	Plan stolpe tilsvarende sikkerhetssluttstykke 1487-2.	200x40	16 mm
ST3535H	Plan stolpe tilsvarende sikkerhetssluttstykke 1887-2.	200x40	15 mm
ST3535V	Plan stolpe tilsvarende sikkerhetssluttstykke 1887-2.	200x40	15 mm
ST3536H	Plan stolpe tilsvarende sikkerhetssluttstykke 1887-3.	200x40	18 mm
ST3536V	Plan stolpe tilsvarende sikkerhetssluttstykke 1887-3.	200x40	18 mm
ST3537V	Plan stolpe tilsvarende sikkerhetssluttstykke 1887-4.	200x40	20 mm
ST3537H	Plan stolpe tilsvarende sikkerhetssluttstykke 1887-4.	200x40	20 mm
ST3540	Plan stolpe.	170x45	20 mm
ST3541	Plan stolpe tilsvarende standardsluttstykke 1264-1.	150x36	12 mm

ST3503

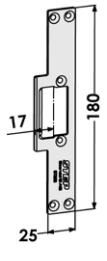

ST3504

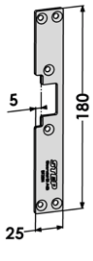

ST3528H

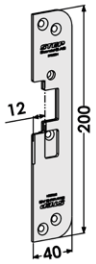

ST3528V

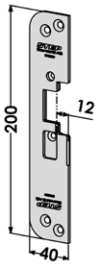

ST3529-1

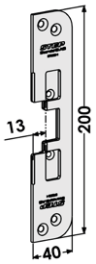

ST3529-2

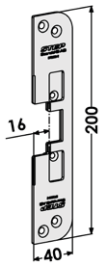

ST3535H

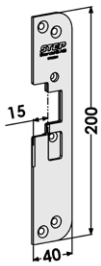

ST3535V

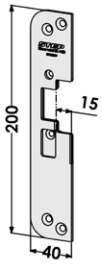

ST3536H

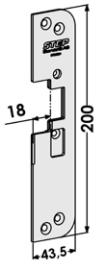

ST3536V

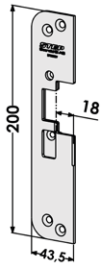

ST3537H

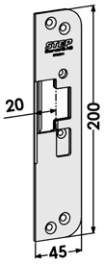

ST3537V

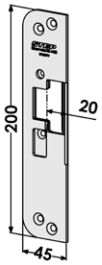

ST3508

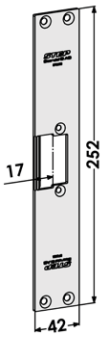

ST3540

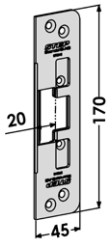

ST3541

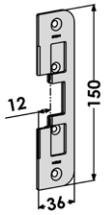

Montasjestolper i rustfritt stål tilpasset for Sapa profilsystem

Artikelnr.	Betegnelse	Mål	Leppemål
ST3510	Stolpe tilpasset Sapa 2074.	245x54	21 mm
ST3511-13	Stolpe tilpasset Sapa 2050.	245x34,5	13 mm
ST3512	Stolpe tilpasset Sapa 2060.	245x36	17,5 mm
ST3586	Stolpe tilpasset Sapa 2086.	200x50,4	27,7 mm

ST3510 ST3511-13 ST3512 ST3586

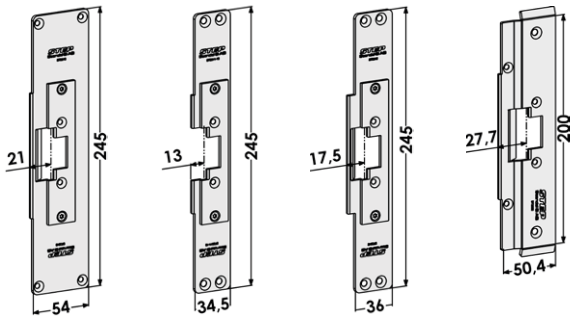

Montasjestolper i rustfritt stål tilpasset for Schüco profilsystem

Artikelnr.	Betegnelse	Mål	Leppemål
ST3513	Stolpe tilpasset Schüco ADS 65.	245x49	27 mm
ST3514	Stolpe tilpasset Schüco ADS 70.	245x54	32 mm
ST3515	Stolpe tilpasset Schüco ADS 75.	245x59	37 mm
ST3516	Stolpe tilpasset Schüco ADS 80.	245x50	22 mm

ST3513 ST3514 ST3515 ST3516

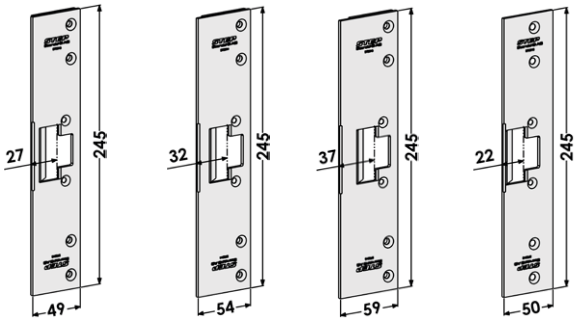

Montasjestolper for utskiftning i rustfritt stål til STEP 30 Preload

Artikelnr.	Betegnelse	Mål	Leppemål
ST3539H	Stolpe høyre, for utskifting fra Connect fallelås til Modul fallelås med eksisterende uttak i karmen for eksempelvis stolpe 511.	180x35x13	15 mm
ST3539V	Stolpe venstre, for utskifting fra Connect fallelås til Modul fallelås med eksisterende uttak i karmen for eksempelvis stolpe 511.	180x35x15	15 mm
ST3543H	Stolpe høyre, for utskifting fra Connect fallelås til Modul fallelås med eksisterende uttak i karmen for eksempelvis stolpe 511. For lås med enfalle.	180x35x15	15 mm
ST3543V	Stolpe venstre, for utskifting fra Connect fallelås til Modul fallelås med eksisterende uttak i karmen for eksempelvis stolpe 511. For lås med enfalle.	180x35x15	15 mm

ST3539H ST3539V ST3543H ST3543V

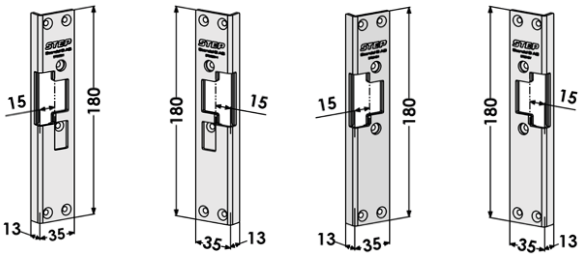

Mekanisk innsats i rustfritt stål

Artikelnr.	Betegnelse	Mål	Leppemål
ST3076	Mekanisk innsats som kan brukes i stedet for el-sluttstykke for å oppnå en mekanisk funksjon. Kan monteres sammen med alle STEP 30 Preload stolper.	99x20,5x28	

ST3076

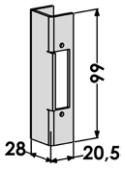

Halogenfri tilkoblingskabel

Artikelnr.	Betegnelse
ST4016	Halogenfri tilkoblingskabel, 7 m til STEP 30/40/90/48/98 Preload og STEP 90 Release.
ST4016-10	Halogenfri tilkoblingskabel, 10 m til STEP 30/40/90/48/98 Preload og STEP 90 Release.

Skruesett

Artikelnr.	Betegnelse
ST4090S	Skruesett til STEP 30/40/90/48/98 Preload og STEP 90 Release.

Montasjestolper og tilbehør til STEP 40/90/48/98 Preload og STEP 90 Release

Vinklede montasjestolper i rustfritt stål til STEP 40/90/48/98 Preload og STEP 90 Release

Artikelnr.	Betegnelse	Mål	Leppemål
ST4002-10	Vinklet stolpe.	245x40x15	10 mm
ST4002-13	Vinklet stolpe tilsvarende ST6514.	245x40x15	13 mm
ST4002-15	Vinklet stolpe tilsvarende ST6504/730.	245x40x15	15 mm
ST4002-17	Vinklet stolpe.	245x40x15	17 mm
ST4003-12	Vinklet stolpe tilsvarende ST6518/730T.	245x40x15	12 mm
ST4003-15	Vinklet stolpe tilsvarende ST6515/730T.	245x40x15	15 mm
ST4003-21	Vinklet stolpe tilsvarende med runde hjørner.	245x43x15	21 mm
ST4005-13	Vinklet stolpe tilsvarende sikkerhetssluttstykke 1487-1.	200x40x15	13 mm
ST4005-15	Vinklet stolpe tilsvarende sikkerhetssluttstykke 1487-2.	200x40x15	15 mm
ST4005-20	Vinklet stolpe tilsvarende sikkerhetssluttstykke 1487-3.	200x43,5x15	20 mm
ST4005-21	Vinklet stolpe tilsvarende sikkerhetssluttstykke 1487-4.	200x45x15	21 mm
ST4006H	Vinklet stolpe høyre for Modul tilsvarende sikkerhetssluttstykke 1887-1.	200x40x15	12 mm
ST4006V	Vinklet stolpe venstre for Modul tilsvarende sikkerhetssluttstykke 1887-1.	200x40x15	12 mm
ST4011-12	Vinklet stolpe runde hjørner tilsvarende standardsluttstykke 1264.	150x36x15	12 mm
ST4012-15	Vinklet stolpe runde hjørner.	150x40x15	15 mm
ST4013-15	Vinklet stolpe.	150x40x15	15 mm
ST4022	Vinklet stolpe.	150x30x30,5	5 mm
ST4025	Vinklet stolpe tilsvarer stolpe 512.	300x27x35	5 mm
ST4038	Vinklet stolpe tilsvarende 725.	245x40x26	15 mm
ST4041	Vinklet stolpe for enfalle tilsvarende ST6508/824.	230x37x15	15 mm
ST4043	Vinklet stolpe tilpasset skadet dørkarm eller der uttak for annet el-sluttstykke er gjort. For en- og tofallelås Modul eller Connect.	350x40x15	15 mm
ST4048	Vinklet stolpe.	180x48,5x10	26,5 mm
ST4051	Vinklet stolpe.	180x37x15	15 mm
ST4060-10	Vinklet stolpe.	245x40x15	10 mm
ST4060-13	Vinklet stolpe.	245x40x15	13 mm
ST4060-15	Vinklet stolpe tilsvarende 732. Erstatter ST4046.	245x40x15	15 mm
ST4060-17	Vinklet stolpe.	245x40x15	17 mm
ST4066	Vinklet stolpe for tofalle tilsvarende ST6508/824.	230x37x15	15 mm
ST4067	Vinklet stolpe.	400x40x15	17 mm
ST4073	Vinklet stolpe med samme yttermål som sikkerhetssluttstykke 1487-2 for Connect-lås men med vinkel. For lås med enfalle.	200x40x15	15 mm
ST4078	Vinklet stolpe med runde hjørner for en- og tofallelås Connect eller Modul.	200x45x15	17 mm
ST4082H	Vinklet stolpe høyre.	245x40x15	15 mm
ST4082V	Vinklet stolpe venstre.	245x40x15	15 mm
ST4083	Vinklet stolpe. Tilsvarende ST4043 men med 13 mm leppemål.	350x40x15	13 mm

ST4002-10	ST4002-13	ST4002-15	ST4002-17	ST4003-12	ST4003-15	ST4003-21	ST4005-13
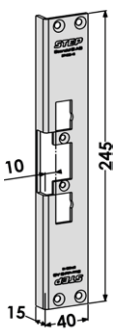	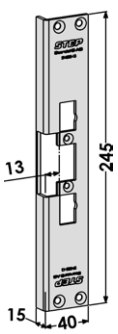	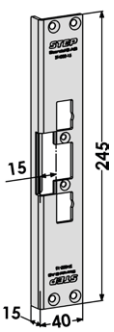	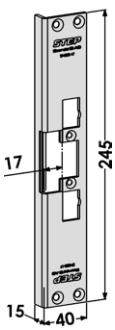	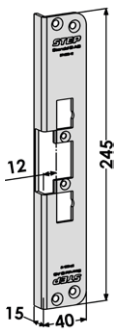	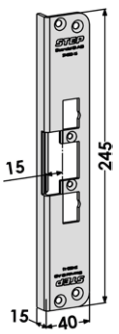	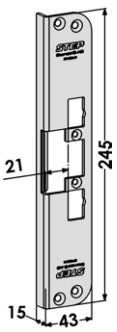	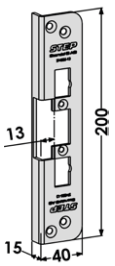

ST4005-15

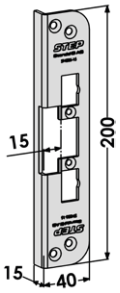

ST4005-20

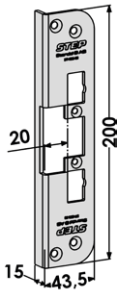

ST4005-21

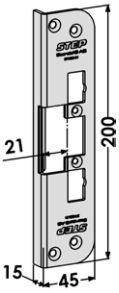

ST4006H

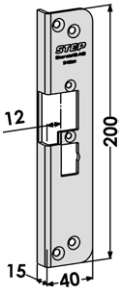

ST4006V

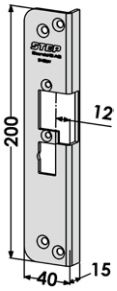

ST4011-12

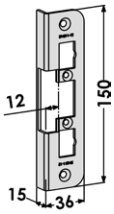

ST4012-15

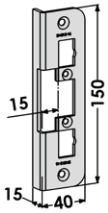

ST4013-15

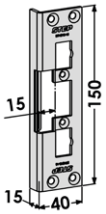

ST4022

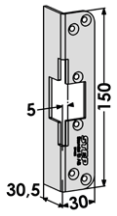

ST4025

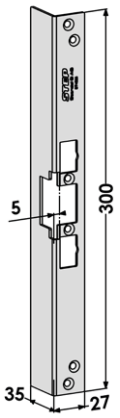

ST4038

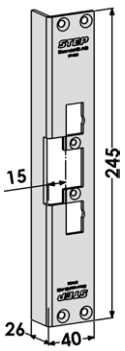

ST4041

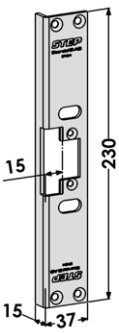

ST4043

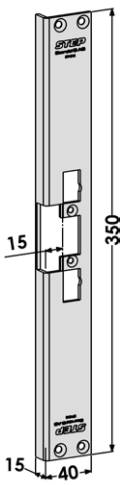

ST4048

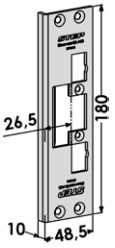

ST4051

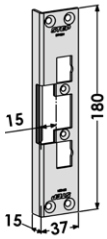

ST4060-10

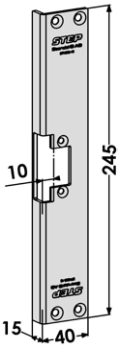

ST4060-13

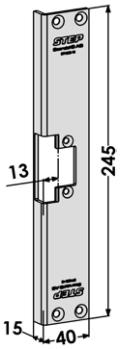

ST4060-15

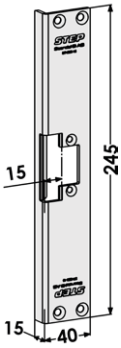

ST4060-17

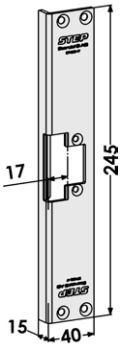

ST4066

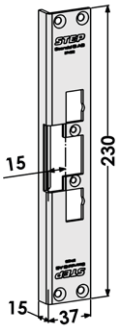

ST4067

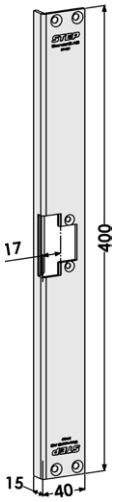

ST4073

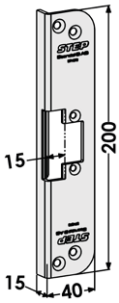

ST4078

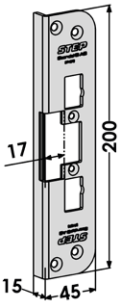

ST4082H

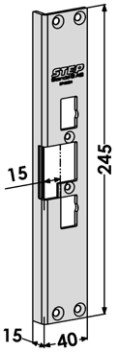

ST4082V

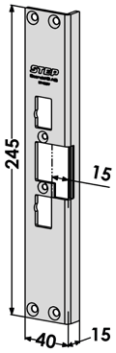

ST4083

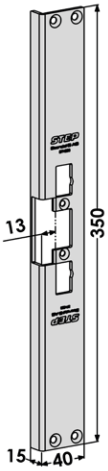

Plane montasjestolper i rustfritt stål til STEP 40/90/48/98 Preload og STEP 90 Release

Artikelnr.	Betegnelse	Mål	Leppemål
ST4001-10	Plan stolpe.	245x40	10 mm
ST4001-13	Plan stolpe.	245x40	13 mm
ST4001-15	Plan stolpe tilsvarende ST6505/731-15.	245x40	15 mm
ST4001-17	Plan stolpe tilsvarende ST6558/731-17.	245x42	17 mm
ST4001-20	Plan stolpe tilsvarende ST6559/731-20.	245x45	20 mm
ST4001-26	Plan stolpe tilsvarende ST6510/731-26.	245x51	26 mm
ST4007	Plan stolpe.	180x25	17 mm
ST4008	Plan stolpe.	180x25	3 mm
ST4009-13	Plan stolpe tilsvarende sikkerhetssluttstykke 1487-1.	200x40	13 mm
ST4009-16	Plan stolpe tilsvarende sikkerhetssluttstykke 1487-2.	200x40	16 mm
ST4009-20	Plan stolpe tilsvarende sikkerhetssluttstykke 1487-3.	200x43,5	20 mm
ST4009-21	Plan stolpe tilsvarende sikkerhetssluttstykke 1487-4.	200x45	21 mm
ST4010-12	Plan stolpe tilsvarende standardsluttstykke 1264-1.	150x36	12 mm
ST4020	Plan stolpe.	140x26	4 mm
ST4021	Plan stolpe.	180x32	8 mm
ST4030H-12	Plan stolpe tilsvarende sikkerhetssluttstykke 1887-1.	200x40	12 mm
ST4030V-12	Plan stolpe tilsvarende sikkerhetssluttstykke 1887-1.	200x40	12 mm
ST4030H-15	Plan stolpe tilsvarende sikkerhetssluttstykke 1887-2.	200x40	15 mm
ST4030V-15	Plan stolpe tilsvarende sikkerhetssluttstykke 1887-2.	200x40	15 mm
ST4030H-18	Plan stolpe tilsvarende sikkerhetssluttstykke 1887-3.	200x43,5	18 mm
ST4030V-18	Plan stolpe tilsvarende sikkerhetssluttstykke 1887-3.	200x43,5	18 mm
ST4030H-20	Plan stolpe tilsvarende sikkerhetssluttstykke 1887-4.	200x45	20 mm
ST4030V-20	Plan stolpe tilsvarende sikkerhetssluttstykke 1887-4.	200x45	20 mm
ST4042	Plan stolpe.	245x25	17 mm
ST4044	Plan stolpe.	180x25	3 mm
ST4068	Plan stolpe tilsvarende 823.	230x25	3,5 mm
ST4077	Plan stolpe for en- og tofallelås.	245x46	24,5 mm

ST4001-10 ST4001-13 ST4001-15 ST4001-17 ST4001-20 ST4001-26 ST4007 ST4008

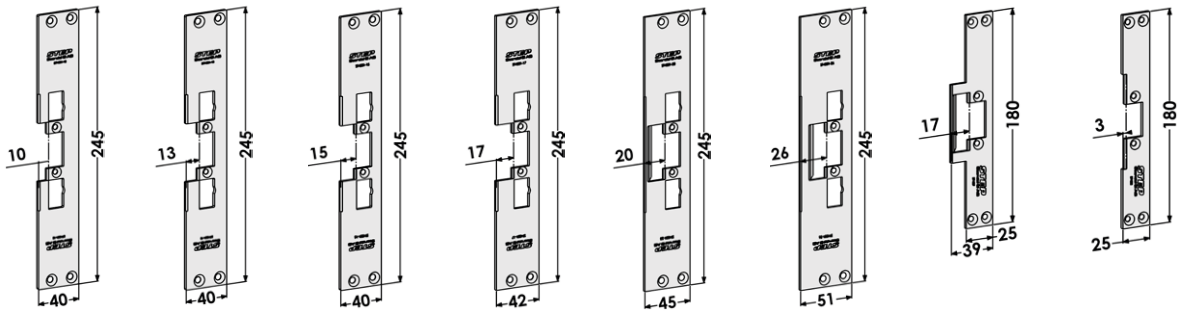

ST4009-13 ST4009-16 ST4009-20 ST4009-21 ST4010-12 ST4020 ST4021 ST4030H-12

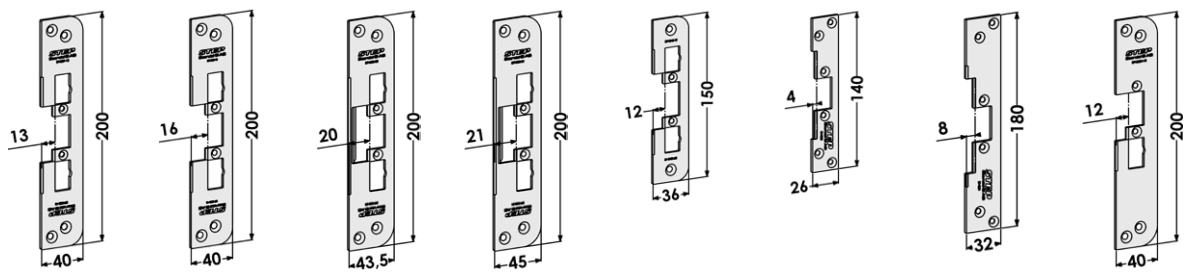

ST4030V-12 ST4030H-15 ST4030V-15 ST4030H-18 ST4030V-18 ST4030H-20 ST4030V-20 ST4042

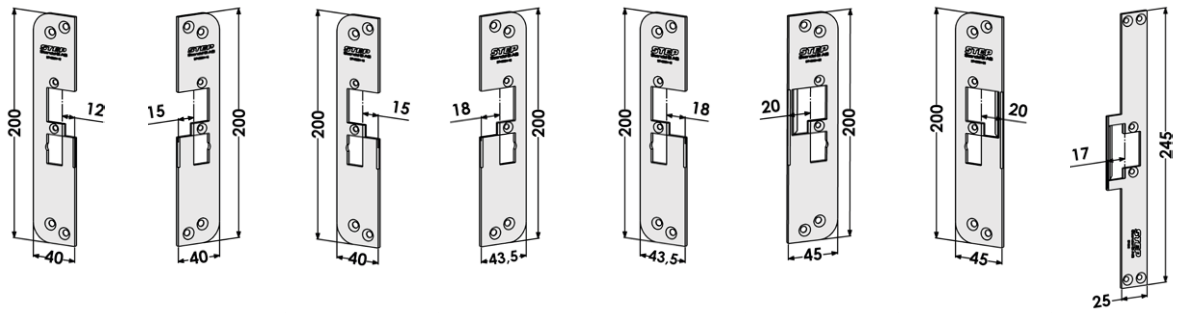

ST4044 ST4068 ST4077

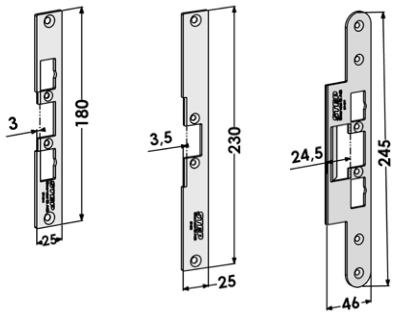

Montasjestolper i rustfritt stål tilpasset for Sapa profilsystem

Artikelnr.	Betegnelse	Mål	Leppemål
ST4023	Stolpe tilpasset for Sapa 2074.	245x54	21 mm
ST4033	Stolpe tilpasset for Sapa 2060.	245x34	17,5 mm
ST4034	Stolpe tilpasset for Sapa 2050.	245x34	13 mm
ST4084	Stolpe tilpasset for Sapa 2074 enkelstolpe.	245x54	21 mm
ST4086	Stolpe tilpasset for Sapa 2086.	200x49,7	27,5 mm

ST4023 ST4033 ST4034 ST4084 ST4086

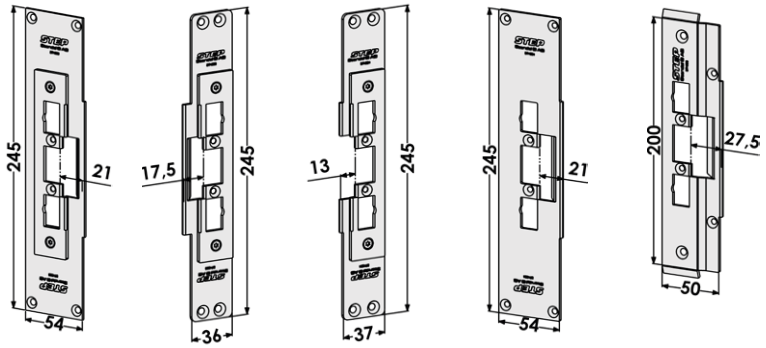

Montasjestolper i rustfritt stål tilpasset for Purso profilsystem

Artikelnr.	Betegnelse	Mål	Leppemål
ST4079	Stolpe tilpasset for Purso LK78H.	245x56	18,5 mm

ST4079

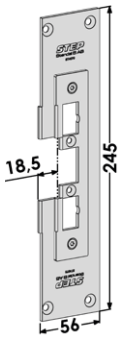

Montasjestolper i rustfritt stål tilpasset for Schüco profilsystem

Artikelnr.	Betegnelse	Mål	Leppemål
ST4026	Stolpe tilpasset for Schüco ADS 65HD.	200x48	26,5 mm
ST4027	Stolpe tilpasset for Schüco ADS 70HD.	200x53	31,5 mm
ST4028	Stolpe tilpasset for Schüco ADS 75HD.	200x58	36,5 mm
ST4035	Stolpe tilpasset for Schüco ADS 80FR.	245x49	23,5 mm
ST4036	Stolpe tilpasset for Schüco ADS 65NI.	200x34	15,5 mm
ST4040	Stolpe tilpasset for Schüco ADS 50NI.	200x36	9,5 mm
ST4052	Stolpe tilpasset for Schüco ADS 90SI.	200x74	51 mm
ST4093	Stolpe tilpasset for Schüco ADS Simply Smart 75.	245x45x13,5	20,5 mm

ST4026 ST4027 ST4028 ST4035 ST4036 ST4040 ST4052 ST4093

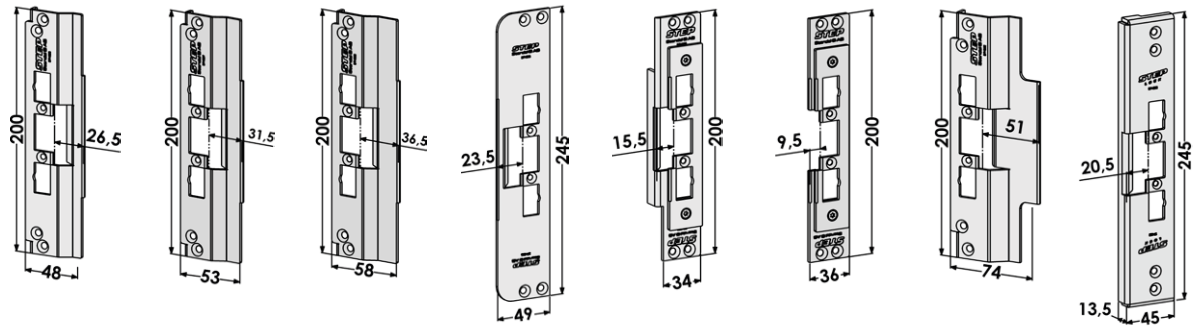

Montasjestolper i rustfritt stål tilpasset for Jansen profilsystem

Artikelnr.	Betegnelse	Mål	Leppemål
ST4087-23	Plan stolpe tilpasset for Jansen Janisol HI.	245x60	23 mm
ST4090	Plan stolpe tilpasset for Jansen Economy 50.	245x34	11 mm
ST4092	Plan stolpe tilpasset for Jansen Janisol 2.	245x42	16 mm

ST4087-23 ST4090 ST4092

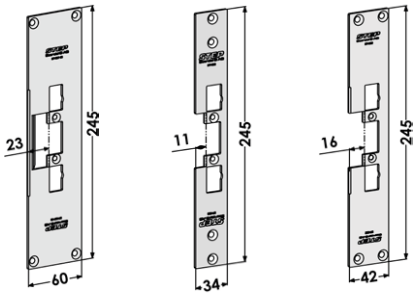

Montasjestolper i rustfritt stål tilpasset for Wicona profilsystem

Artikelnr.	Betegnelse	Mål	Leppemål
ST4031	Stolpe tilpasset for Wicona 65 Evo.	200x37	11,5 mm
ST4032	Stolpe tilpasset for Wicona 75 Evo.	200x49	17,5 mm
ST4035	Stolpe tilpasset for Wicona 65 N.	245x49	23,5 mm

ST4031 ST4032 ST4035

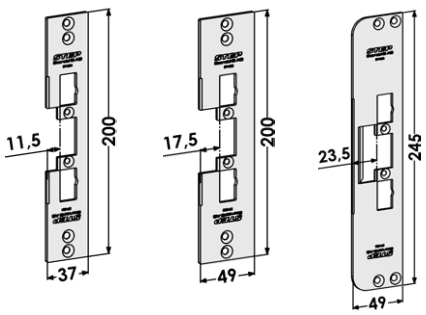

Montasjestolper for utskiftning i rustfritt stål til STEP 40/90/48/98 Preload og STEP 90 Release

Artikelnr.	Betegnelse	Mål	Leppemål
ST4049	Vinklet stolpe for utskifting fra Modul til Connect venstre eller utskifting fra Connect til Modul høyre, med eksisterende uttag i karmen for ST4002-15, ST6504 eller 730.	245x40x15	15 mm
ST4050	Vinklet stolpe for utskifting fra Modul til Connect høyre eller utskifting fra Connect til Modul venstre, med eksisterende uttag i karmen for ST4002-15, ST6504 eller 730.	245x40x15	15 mm
ST4055	Plan stolpe venstre som erstatter ST183-A, ST283-A.	300x40	12,5 mm
ST4056	Plan stolpe høyre som erstatter ST183-B, ST283-B.	300x40	12,5 mm
ST4057	Vinklet stolpe venstre som erstatter ST184-A, ST284-A.	300x40x27	15 mm
ST4058	Vinklet stolpe høyre som erstatter ST184-B, ST284-B.	300x40x27	15 mm
ST4081H	Plan stolpe høyre. Erstatter ST6586. Tilpasset for bytte fra sylinderfalle til vriderfalle.	240x50	27,5 mm
ST4081V	Plan stolpe venstre. Erstatter ST6586. Tilpasset for bytte fra sylinderfalle til vriderfalle.	240x50	27,5 mm
ST4096	Stolpe venstre som erstatter ST1886-A.	300x70,5	27,5 mm
ST4097	Stolpe høyre som erstatter ST1886-B.	300x70,5	27,5 mm
ST4853	Vinklet stolpe for utskifting fra sylinderfalle til vriderfalle høyre eller fra vriderfalle til sylinderfalle venstre, med eksisterende uttak i karmen for ST4002-15, ST6504 eller 730.	245x40x15	15 mm
ST4854	Vinklet stolpe for utskifting fra sylinderfalle til vriderfalle venstre eller fra vriderfalle til sylinderfalle høyre, med eksisterende uttak i karmen for ST4002-15, ST6504 eller 730.	245x40x15	15 mm
ST4855	Vinklet stolpe for utskifting fra sylinderfalle til vriderfalle venstre eller fra vriderfalle til sylinderfalle høyre, med eksisterende uttak i karmen for ST4002-13 eller ST6514.	245x40x15	13 mm
ST4856	Vinklet stolpe for utskifting fra sylinderfalle til vriderfalle høyre eller fra vriderfalle til sylinderfalle venstre, med eksisterende uttak i karmen for ST4002-13 eller ST6514.	245x40x15	13 mm
ST4857	Plan stolpe for utskifting fra sylinderfalle til vriderfalle høyre eller fra vriderfalle til sylinderfalle venstre, med eksisterende uttak i karmen for ST4001-15, ST6505 eller 731.	245x40	15 mm
ST4858	Plan stolpe for utskifting fra sylinderfalle til vriderfalle venstre eller fra vriderfalle til sylinderfalle høyre, med eksisterende uttak i karmen for ST4001-15, ST6505 eller 731.	245x40	15 mm

ST4049 ST4050 ST4055 ST4056 ST4057 ST4058 ST4081H ST4081V

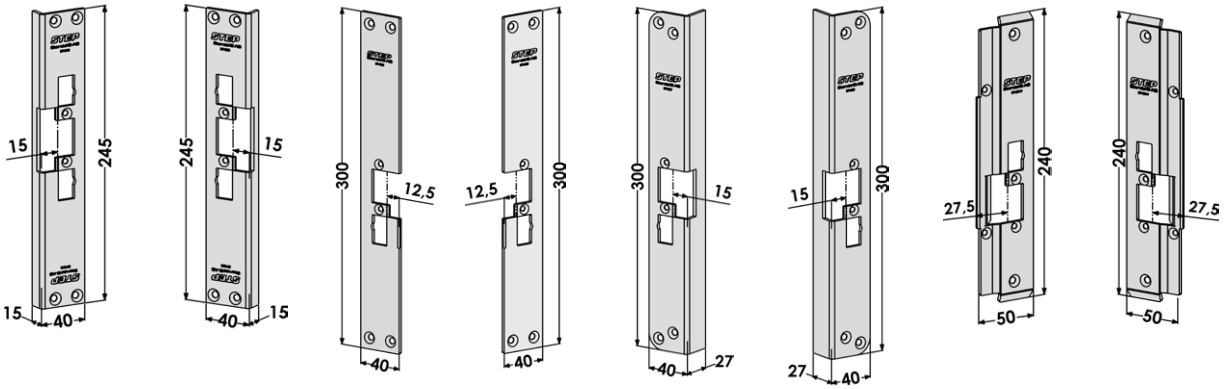

ST4096 ST4097 ST4853 ST4854 ST4855 ST4856 ST4857 ST4858

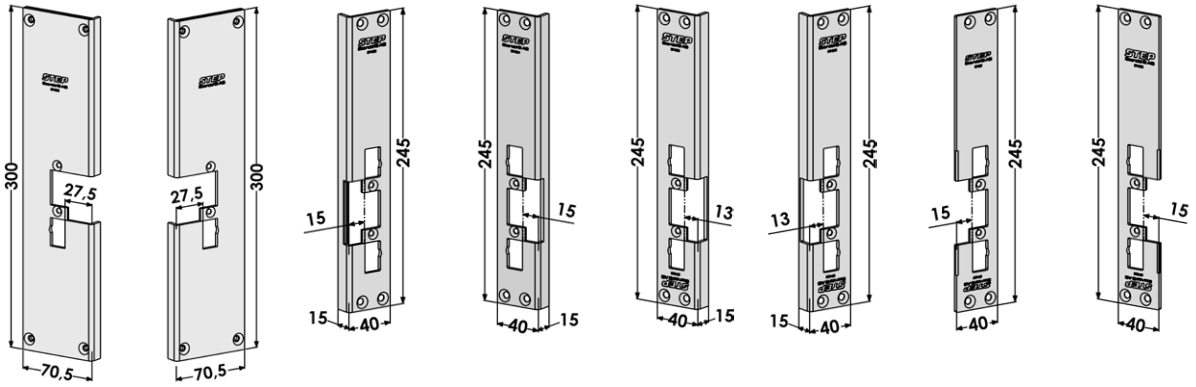

Mekanisk innsats i rustfritt stål

Artikelnr.	Betegnelse	Mål	Leppemål
ST4076	Mekanisk innsats som kan brukes i stedet for el-sluttstykke for å oppnå en mekanisk funksjon. Kan monteres sammen med alle STEP 40/90/48/98 Preload og STEP 90 Release stolper.	90x25x28,5	

ST4076

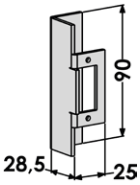

Mekaniskt sluttstykke i rustfritt stål

Artikelnr.	Betegnelse	Mål	Leppemål
ST6537	Mekanisk sluttstykke, vinklet med runde hjørner. Tilsvarer ST4003-15, venstre/høyre.	245x40x15	15 mm
ST6538	Mekanisk sluttstykke, vinklet. Tilsvarer ST4002-15, venstre/høyre.	245x40x15	15 mm
ST6576	Mekanisk blindstolpe, vinklet. Tilsvarer ST4002-15, venstre/høyre.	245x40x15	

ST6537 ST6538 ST6576

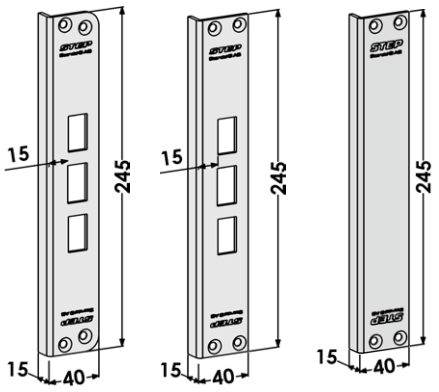

Halogenfri tilkoblingskabel

Artikelnr.	Betegnelse
ST4016	Halogenfri tilkoblingskabel, 7 m til STEP 30/40/90/48/98 Preload og STEP 90 Release.
ST4016-10	Halogenfri tilkoblingskabel, 10 m til STEP 30/40/90/48/98 Preload og STEP 90 Release.

Skruesett

Artikelnr.	Betegnelse
ST4090S	Skruesett til STEP 30/40/90/48/98 Preload og STEP 90 Release.

Tilbehør til STEP 48/98 Preload

Reileindikering

Artikelnr.	Betegnelse
ST4880	Reileindikering for STEP 48/98 Preload.

ST4880

Halogenfri tilkoblingskabel

Artikelnr.	Betegnelse
ST4016	Halogenfri tilkoblingskabel, 7 m til STEP 30/40/90/48/98 Preload og STEP 90 Release.
ST4016-10	Halogenfri tilkoblingskabel, 10 m til STEP 30/40/90/48/98 Preload og STEP 90 Release.

Skruesett

Artikelnr.	Betegnelse
ST4090S	Skruesett til STEP 30/40/90/48/98 Preload og STEP 90 Release.

Montasjestolper og tilbehør til STEP 92 Preload og STEP 92 Release

Vinklede montasjestolper i rustfritt stål til STEP 92 Preload og STEP 92 Release

Artikelnr.	Betegnelse	Mål	Leppemål
ST9501H	Vinklet stolpe høyre tilsvarende ST6504/730.	245x40x15	15 mm
ST9501V	Vinklet stolpe venstre tilsvarende ST6504/730.	245x40x15	15 mm
ST9502H	Vinklet stolpe runde hjørner høyre tilsvarende ST6515/730T.	245x40x15	15 mm
ST9502V	Vinklet stolpe runde hjørner venstre tilsvarende ST6515/730T.	245x40x15	15 mm
ST9507	Vinklet stolpe tilsvarende sikkerhetssluttstykke 1887-1.	200x40x15	12 mm
ST9509	Vinklet stolpe tilsvarende sikkerhetssluttstykke 1887-2.	200x40x15	15 mm
ST9518H	Vinklet stolpe høyre.	245x40x15	12 mm
ST9518V	Vinklet stolpe venstre.	245x40x15	12 mm
ST9523	Vinklet stolpe for tre- eller metallkarmer.	200x40x15	13 mm
ST9532H	Vinklet stolpe høyre tilsvarende 725.	245x40x26	15 mm
ST9532V	Vinklet stolpe venstre tilsvarende 725.	245x40x26	15 mm
ST9536H	Vinklet stolpe høyre tilsvarende ST4003-12.	245x40x15	12 mm
ST9536V	Vinklet stolpe venstre tilsvarende ST4003-12.	245x40x15	12 mm
ST9541H	Vinklet stolpe høyre tilsvarende 824.	230x37x15	15 mm
ST9541V	Vinklet stolpe venstre tilsvarende 824.	230x37x15	15 mm
ST9543	Vinklet stolpe.	350x40x15	15 mm
ST9550H	Vinklet stolpe høyre tilsvarende ST4002-17.	245x40x15	17 mm
ST9550V	Vinklet stolpe venstre tilsvarende ST4002-17.	245x40x15	17 mm

ST9501H	ST9501V	ST9502H	ST9502V	ST9507	ST9509	ST9518H	ST9518V
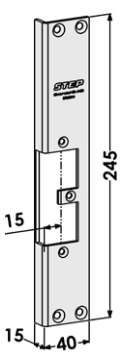	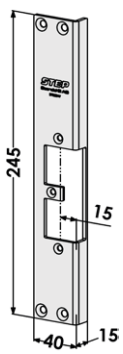	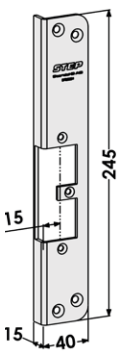	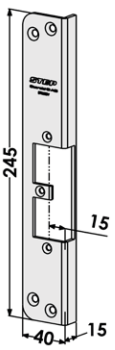	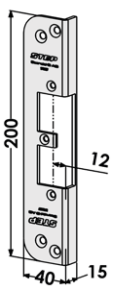	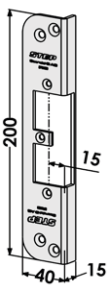	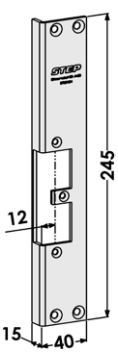	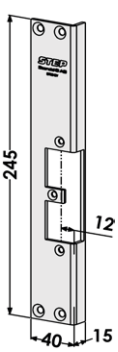

ST9523 ST9532H ST9532V ST9536H ST9536V ST9541H ST9541V ST9543

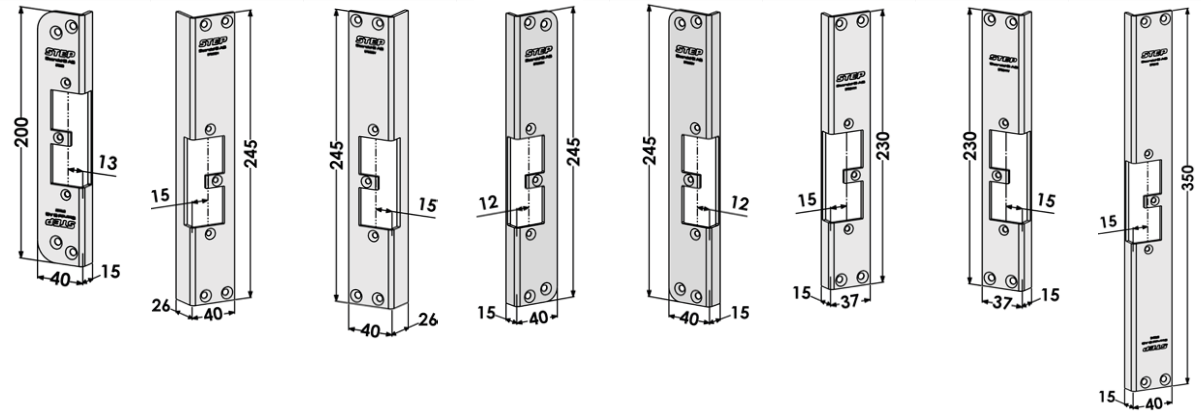

ST9550H ST9550V

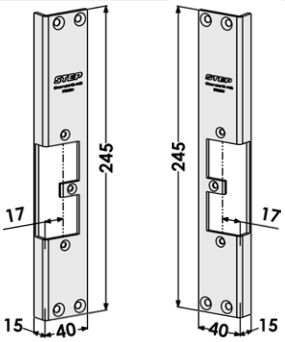

Plane montasjestolper i rustfritt stål til STEP 92 Preload og STEP 92 Release

Artikelnr.	Betegnelse	Mål	Leppemål
ST9503H	Plan stolpe høyre tilsvarende ST6558/731-17.	245x42	17 mm
ST9503V	Plan stolpe venstre tilsvarende ST6558/731-17.	245x42	17 mm
ST9504H	Plan stolpe høyre tilsvarende ST6559/731-20.	245x45	20 mm
ST9504V	Plan stolpe venstre tilsvarende ST6559/731-20.	245x45	20 mm
ST9505H	Plan stolpe høyre tilsvarende ST6510/731-26.	245x51	26 mm
ST9505V	Plan stolpe venstre tilsvarende ST6510/731-26.	245x51	26 mm
ST9506	Plan stolpe tilsvarende sikkerhetssluttstykke 1887-1.	200x40	12 mm
ST9508	Plan stolpe tilsvarende sikkerhetssluttstykke 1887-2.	200x40	15 mm
ST9515H	Plan stolpe høyre.	245x40	15 mm
ST9515V	Plan stolpe venstre.	245x40	15 mm
ST9528	Plan stolpe.	245x30	5 mm
ST9537H	Plan stolpe høyre.	200x25	12,5 mm
ST9537V	Plan stolpe venstre.	200x25	12,5 mm
ST9546H	Plan stolpe høyre.	245x40	10 mm
ST9546V	Plan stolpe venstre.	245x40	10 mm
ST9547H	Plan stolpe høyre.	245x40	13 mm
ST9547V	Plan stolpe venstre.	245x40	13 mm

ST9503H ST9503V ST9504H ST9504V ST9505H ST9505V ST9506 ST9508

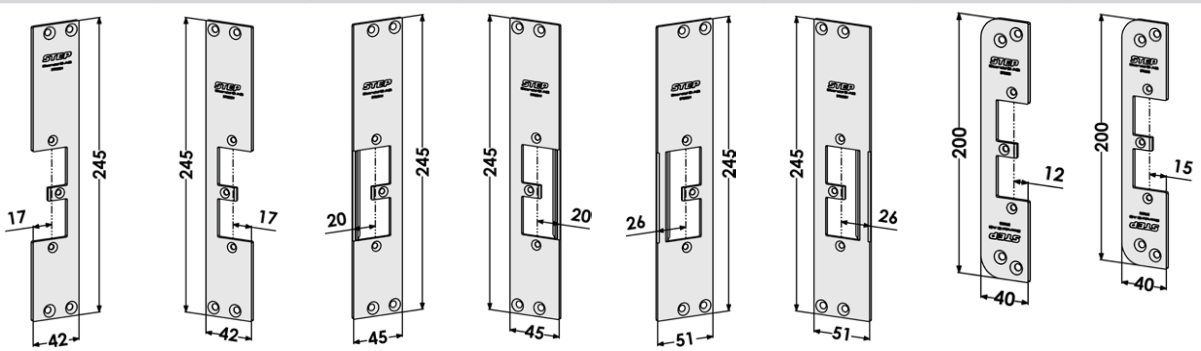

ST9515H

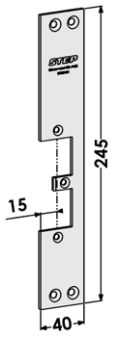

ST9515V

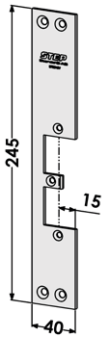

ST9528

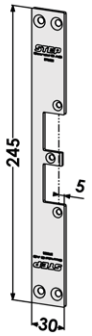

ST9537H

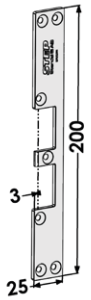

ST9537V

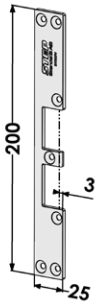

ST9546H

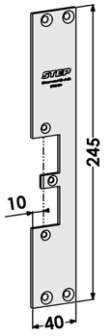

ST9546V

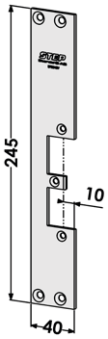

ST9547H

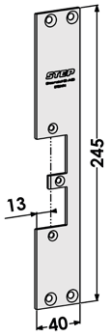

ST9547V

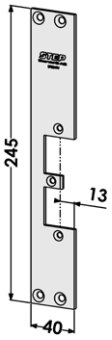

Montasjestolper i rustfritt stål tilpasset for Sapa profilsystem

Artikelnr.	Betegnelse	Mål	Leppemål
ST9511	Stolpe tilpasset for Sapa 2074.	245x54	21 mm
ST9511H	Stolpe høyre tilpasset for Sapa 2074.	245x54	21 mm
ST9511V	Stolpe venstre tilpasset for Sapa 2074.	245x54	21 mm
ST9526	Stolpe tilpasset for Sapa 2060.	245x36	17,5 mm
ST9527	Stolpe tilpasset for Sapa 2050.	245x34,5	11,5 mm
ST9586	Stolpe tilpasset for Sapa 2086.	200x49,7	27,5 mm

ST9511

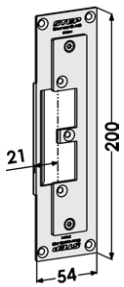

ST9511H

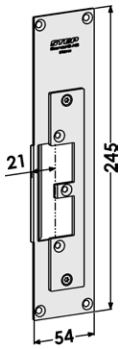

ST9511V

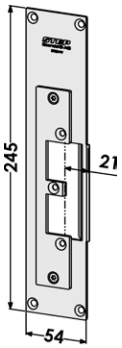

ST9526

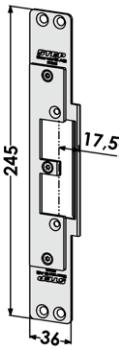

ST9527

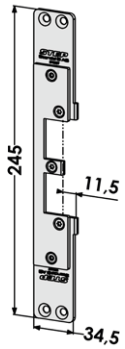

ST9586

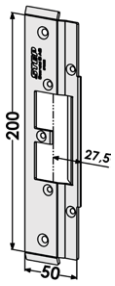

Montasjestolper i rustfritt stål tilpasset for Schüco profilsystem

Artikelnr.	Betegnelse	Mål	Leppemål
ST9512	Stolpe tilpasset for Schüco ADS 65HD.	200x48	26,5 mm
ST9513	Stolpe tilpasset for Schüco ADS 70HD.	200x53	31,5 mm
ST9514	Stolpe tilpasset for Schüco ADS 75HD.	200x58	36,5 mm
ST9529	Stolpe tilpasset for Schüco ADS 80FR.	200x50	24,5 mm
ST9544	Stolpe tilpasset for Schüco ADS 65NI.	245x44	15,5 mm
ST9545	Stolpe tilpasset for Schüco ADS 50NI.	245x36	9,5 mm
ST9548	Stolpe tilpasset for Schüco ADS 90SI.	200x74	51 mm
ST9593H	Stolpe høyre tilpasset for Schüco ADS Simply Smart 75.	245x45x13,5	21 mm
ST9593V	Stolpe venstre tilpasset for Schüco ADS Simply Smart 75.	245x45x13,5	21 mm

ST9512 ST9513 ST9514 ST9529 ST9544 ST9545 ST9548 ST9593H

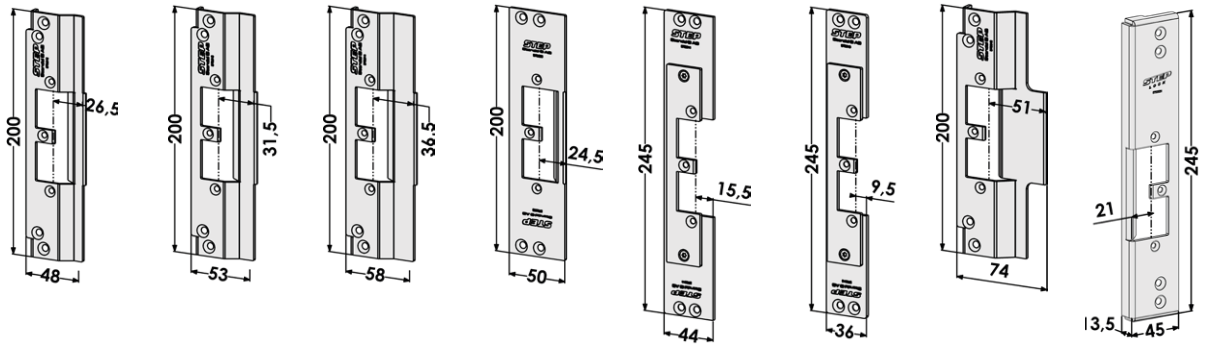

ST9593V

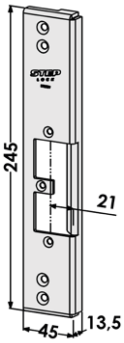

Montasjestolper i rustfritt stål tilpasset for Jansen profilsystem

Artikelnr.	Betegnelse	Mål	Leppemål
ST9590	Plan stolpe tilpasset for Jansen Economy 50.	245x34	11,5 mm
ST9592	Plan stolpe tilpasset for Jansen Janisol 2.	245x42	16,5 mm

ST9590 ST9592

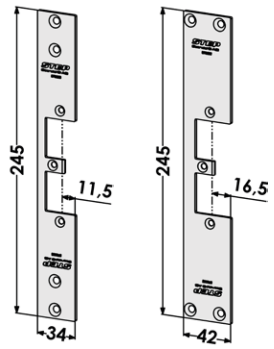

Montasjestolper i rustfritt stål tilpasset for Wicona profilsystem

Artikelnr.	Betegnelse	Mål	Leppemål
ST9516	Stolpe tilpasset Wicona 65 Evo.	200x37	11,5 mm
ST9517	Stolpe tilpasset Wicona 75 Evo.	200x49	17,5 mm
ST9529	Stolpe tilpasset Wicona 65 N.	200x50	24,5 mm

ST9516 ST9517 ST9529

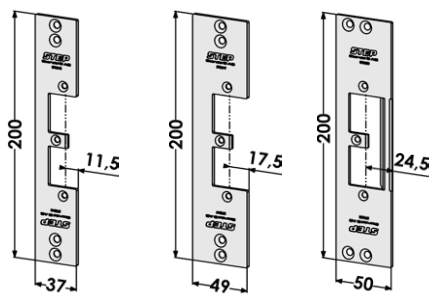

Montasjestolper i rustfritt stål tilpasset for Lambda profilsystem

Artikelnr.	Betegnelse	Mål	Leppemål
ST9555H	Stolpe høyre tilpasset Lambda 77.	245x56	36 mm
ST9555V	Stolpe venstre tilpasset Lambda 77.	245x56	36 mm

ST9555V ST9555H

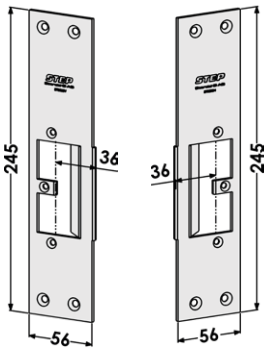

Montasjestolper for utskiftning i rustfritt stål til STEP 92 Preload og STEP 92 Release

Artikelnr.	Betegnelse	Mål	Leppemål
ST9519H	Stolpe for utskifting fra Modul fallelås til Connect-serien med eksisterende uttak i karmen for eksempelvis stolpe ST9501H eller 730, for høyrehengslet dør.	245x40x15	15 mm
ST9519V	Stolpe for utskifting fra Modul fallelås til Connect-serien med eksisterende uttak i karmen for eksempelvis stolpe ST9501V eller 730, for venstrehengslet dør.	245x40x15	15 mm
ST9521	Stolpe som passer der uttak i karm er gjort for STEP 18 og 28E Secure venstre (plan stolpe ST183-A, ST283-A).	300x40	13 mm
ST9522	Stolpe som passer der uttak i karm er gjort for STEP 18 og 28E Secure høyre (plan stolpe ST183-B, ST283-B).	300x40	13 mm
ST9524	Stolpe som passer der uttak i karm er gjort for STEP 18 og 28E Secure venstre (vinklet stolpe ST184-A, ST284-A).	300x40x27	15 mm
ST9525	Stolpe som passer der uttak i karm er gjort for STEP 18 og 28E Secure høyre (vinklet stolpe ST184-B, ST284-B).	300x40x27	15 mm
ST9531H	Stolpe for utskifting fra Modul fallelås til Connect fallelås med eksisterende uttak i karmen for STEP 60 Silent og stolpe ST6502 (Sapa 2074), for høyrehengslet dør.	245x53,5	21 mm
ST9531V	Stolpe for utskifting fra Modul fallelås til Connect fallelås med eksisterende uttak i karmen for STEP 60 Silent og stolpe ST6502 (Sapa 2074), for venstrehengslet dør.	245x53,5	21 mm
ST9542H	Stolpe for utskifting fra Modul fallelås til Connect fallelås med uttak for ST9504H, høyre.	245x45	20 mm
ST9542V	Stolpe for utskifting fra modul fallelås til Connect fallelås med uttak for ST9504V, venstre.	245x45	20 mm
ST9551H	Stolpe høyre for utskifting fra ST6586.	240x50	27,5 mm
ST9551V	Stolpe venstre for utskifting fra ST6586.	240x50	27,5 mm
ST9560H	Stolpe for utskifting fra Connect fallelås til Modul fallelås med uttag for ST9501, høyre.	245x40x15	15 mm
ST9560V	Stolpe for utskifting fra Connect fallelås til Modul fallelås med uttag for ST9501, venstre.	245x40x15	15 mm
ST9563H	Stolpe som passer der uttak i karm er gjort for STEP 60 Silent stolpe ST6503H.	245x45	23,5 mm
ST9563V	Stolpe som passer der uttak i karm er gjort for STEP 60 Silent stolpe ST6503V.	245x45	23,5 mm
ST9569H	Stolpe erstatter eksisterende uttak tilsvarende Kaba Delta 6213 for høyrehengslet dør. Tilpasset tofallelås.	410x39	12,5 mm
ST9569V	Stolpe erstatter eksisterende uttak tilsvarende Kaba Delta 6213 for venstrehengslet dør. Tilpasset tofallelås.	410x39	12,5 mm
ST9587H	Stolpe som passer der uttak i karm er gjort for ST187-B, ST287-B (Sapa 2074 STEP 18 og 28E Secure høyre).	340x60	21 mm
ST9587V	Stolpe som passer der uttak i karm er gjort for ST187-A, ST287-A (Sapa 2074 STEP 18 og 28E Secure venstre).	340x60	21 mm

ST9519H ST9519V ST9521 ST9522 ST9524 ST9525 ST9531H ST9531V

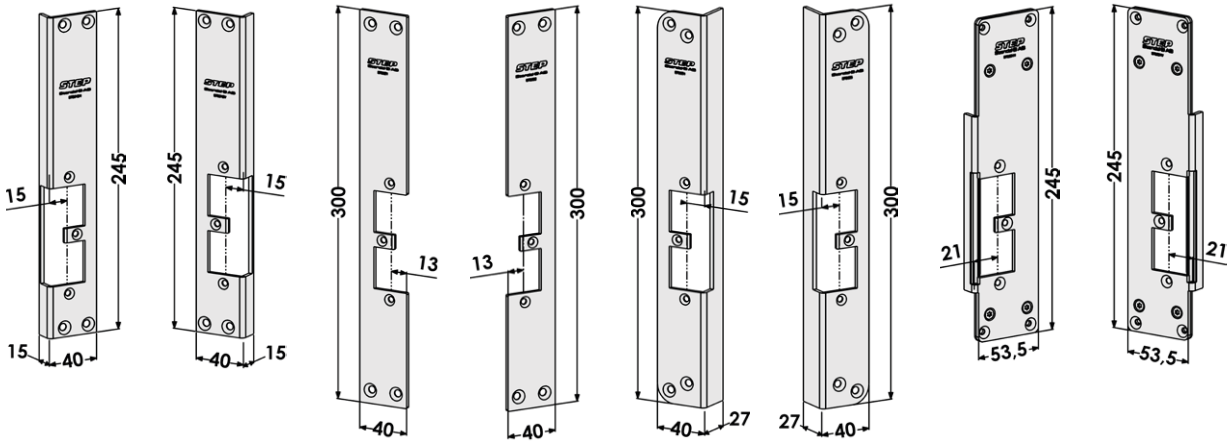

ST9542H ST9542V ST9551H ST9551H ST9560H ST9560V ST9563H ST9563V

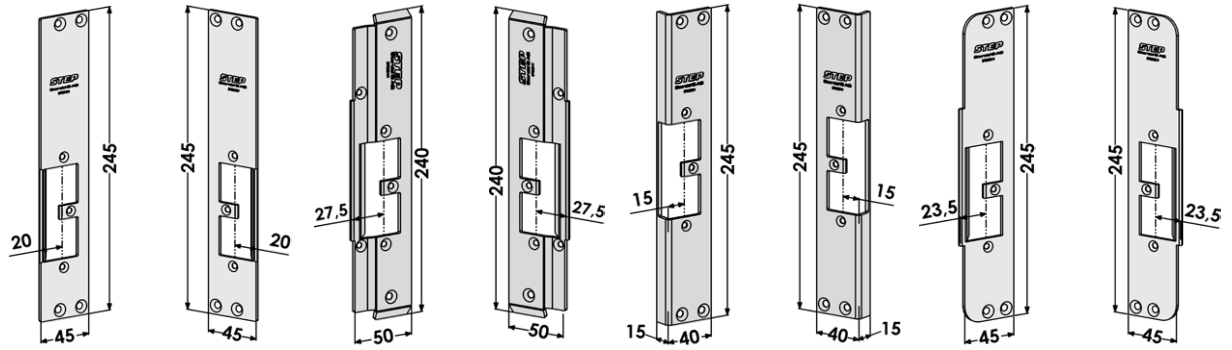

ST9569H ST9569V ST9587H ST9587V

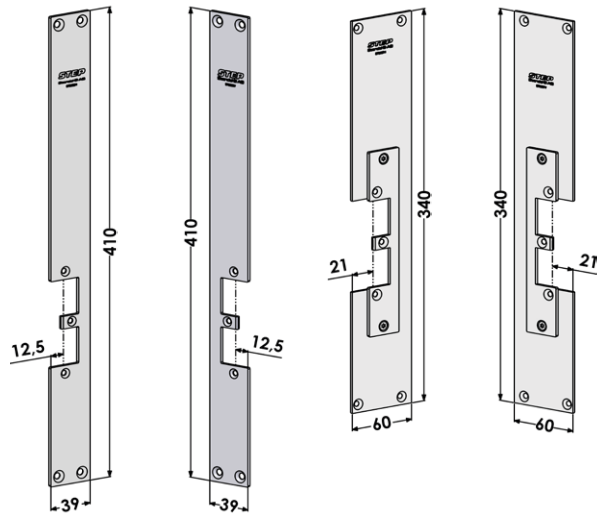

Halogenfri tilkoblingskabel

Artikelnr.	Betegnelse
ST9216	Halogenfri tilkoblingskabel, 7 m til STEP 92 Preload og STEP 92 Release.
ST9216-10	Halogenfri tilkoblingskabel, 10 m til STEP 92 Preload og STEP 92 Release.

Skruesett

Artikelnr.	Betegnelse
ST9292S	Skruesett til STEP 92 Preload og STEP 92 Release.

Mekanisk innsats i rustfritt stål

Artikelnr.	Betegnelse	Mål	Leppemål
ST9276	Mekanisk innsats som kan brukes i stedet for el-sluttstykke for å oppnå en mekanisk funksjon. Kan monteres sammen med alle STEP 92 Preload/Release stolper.	133x25x28,5	

ST9276

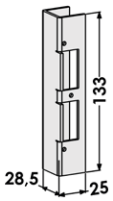

Mekaniske sluttstykke i rustfritt stål

Artikelnr.	Betegnelse	Mål	Leppemål
ST6537	Mekanisk sluttstykke, vinklet med runde hjørner. Tilsvarer ST9502V/ST9502H.	245x40x15	15 mm
ST6538	Mekanisk sluttstykke, vinklet. Tilsvarer ST9501H/ST9501V.	245x40x15	15 mm
ST6576	Mekanisk blindstolpe, vinklet. Tilsvarer ST9501H/ST9501V.	245x40x15	

ST6537 ST6538 ST6576

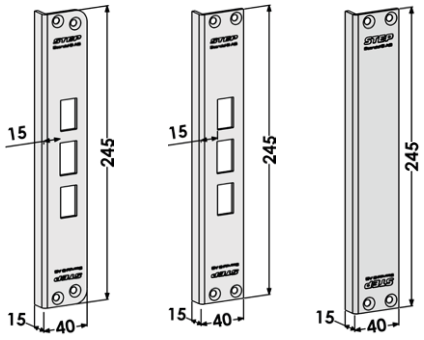

Montasjestolper og tilbehør til STEP 29 Silent

Montasjestolper og mekanisk innsats i rustfritt stål til STEP 29 Silent

Artikelnr.	Betegnelse	Mål	Leppemål
ST2916	Stolpe vinklet.	308x40,5x24	14 mm
ST2917	Stolpe plan.	308x39	12,5 mm
ST2922	Stolpe plan smal.	308x29,5	10,5 mm
ST2940	Mekanisk innsats som kan brukes i stedet for el-sluttstykke for å oppnå en mekanisk funksjon. Kan monteres sammen med alle STEP 29 Silent stolper.	231,5x35x39	

ST2916 ST2917 ST2922 ST2940

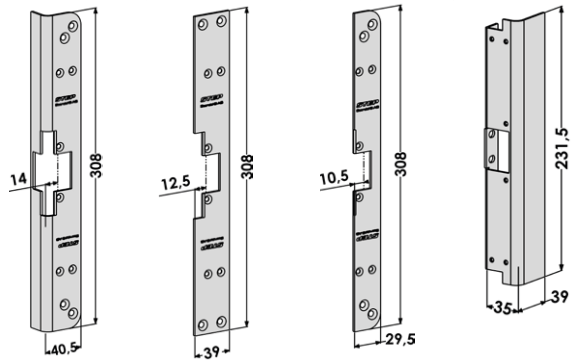

Halogenfri tilkoblingskabel

Artikelnr.	Betegnelse
ST5573720	Halogenfri tilkoblingskabel, 5 m til STEP 29 Silent og STEP 15 Secure.
ST5573720-10	Halogenfri tilkoblingskabel, 10 m til STEP 29 Silent og STEP 15 Secure.

Montasjestolper og tilbehør til STEP 60 Silent

Vinklede montasjestolper til STEP 60 Silent

Artikelnr.	Betegnelse	Mål	Leppemål
ST6501	Vinklet stolpe (tilsvarer 830).	230x40x15	15 mm
ST6504	Vinklet stolpe.	245x40x15	15 mm
ST6504H	Vinklet stolpe (tilsvarer 730) høyre.	245x40x15	15 mm
ST6504V	Vinklet stolpe (tilsvarer 730) venstre.	245x40x15	15 mm
ST6506	Vinklet stolpe (tilsvarer 725).	245x40x26	15 mm
ST6507	Vinklet stolpe.	245x40x15	9,5 mm
ST6508	Vinklet stolpe (tilsvarer 824).	230x37x15	15 mm
ST6514	Vinklet stolpe (tilsvarer 730 men med leppemål 13 mm).	245x40x15	13 mm
ST6515	Vinklet stolpe med runde hjørner (tilsvarer 730T).	245x40x15	15 mm
ST6518	Vinklet stolpe med runde hjørner.	245x40x15	12 mm
ST6545	Vinklet stolpe (tilsvarer 732).	245x40x15	15 mm
ST6556	Vinklet stolpe for tre- eller metallkarmer.	245x45x15	20 mm
ST6557	Vinklet stolpe for tre- eller metallkarmer.	242x45x15	17 mm
ST6560	Vinklet stolpe venstre (anvendes der uttak er gjort for 730).	245x40x15	13 mm
ST6561	Vinklet stolpe høyre (anvendes der uttak er gjort for 730).	245x40x15	13 mm
ST6567	Vinklet stolpe som erstatter 816.	303x38,5x25	15 mm
ST6581	Vinklet stolpe i rustfritt stål for tre- eller metallkarmer.	230x45x20	17 mm
ST6605	Vinklet stolpe.	245x40x15	10 mm
ST6608	Vinklet stolpe (tilsvarer 824).	230x37x15	13 mm

ST6501

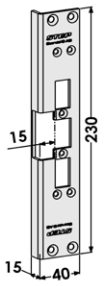

ST6504

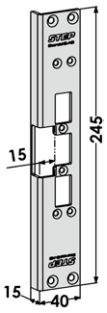

ST6504H

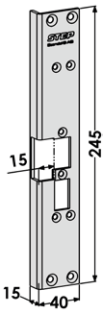

ST6504V

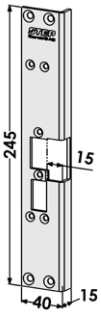

ST6506

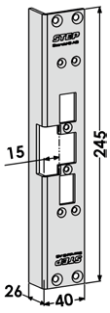

ST6507

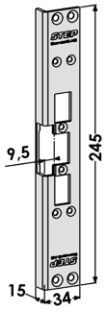

ST6508

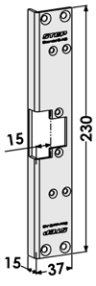

ST6514

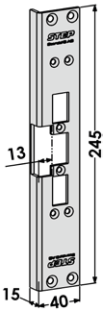

ST6515

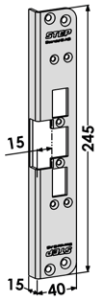

ST6518

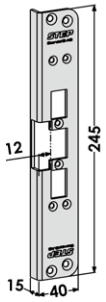

ST6545

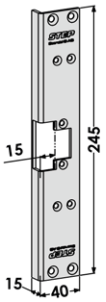

ST6556

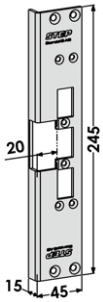

ST6557

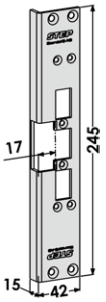

ST6560

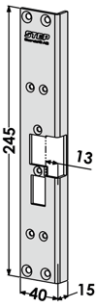

ST6561

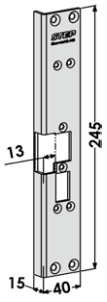

ST6567

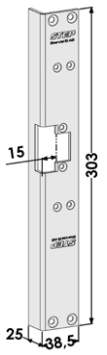

ST6581 ST6605 ST6608

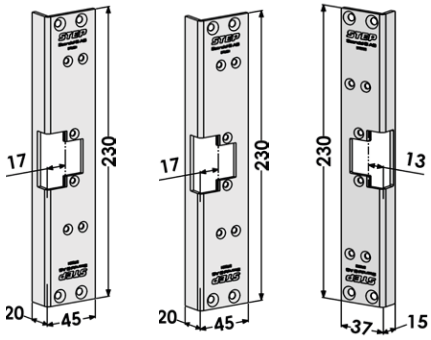

Plane montasjestolper i rustfritt stål til STEP 60 Silent

Artikelnr.	Betegnelse	Mål	Leppemål
ST6505	Plan stolpe (tilsvarer 731/15).	245x40	15 mm
ST6510	Plan stolpe (tilsvarer 731/26).	245x51	26 mm
ST6511	Plan stolpe.	245x28	4,5 mm
ST6536	Plan stolpe (passer også for utskifting av STEP 25 med stolpe ST635).	245x36	11,5 mm
ST6548	Plan stolpe.	245x35	10 mm
ST6558	Plan stolpe (tilsvarer 731/17).	245x42	17 mm
ST6559	Plan stolpe (tilsvarer 731/20).	245x45	20 mm

ST6505 ST6510 ST6511 ST6536 ST6548 ST6558 ST6559

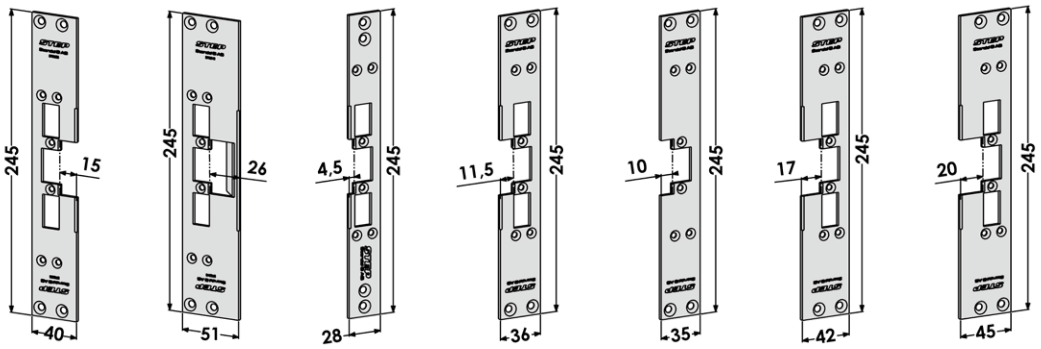

Montasjestolper i rustfritt stål tilpasset for Sapa profilsystem

Artikelnr.	Betegnelse	Mål	Leppemål
ST6502	Stolpe tilpasset Sapa 2074.	245x32,5	20 mm
ST6509	Stolpe tilpasset Sapa 2060.	245x34,5	17,5 mm
ST6513	Stolpe tilpasset Sapa 2050.	245x32,5x9	9 mm
ST6585	Stolpe tilpasset Sapa 2050.	245x36,5x9	13,5 mm
ST6586	Stolpe tilpasset Sapa 2086.	240x50	27,5 mm

ST6502 ST6509 ST6513 ST6585 ST6586

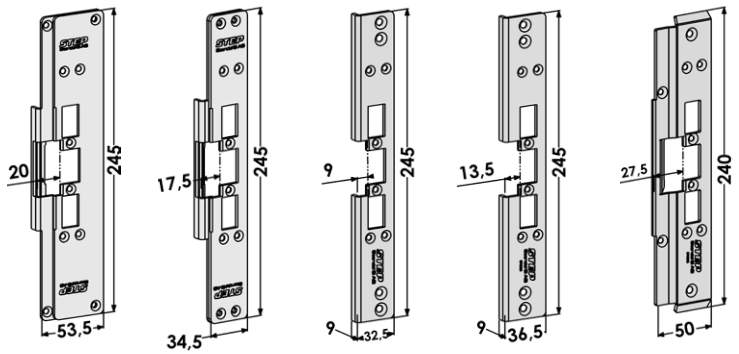

Montasjestolper i rustfritt stål tilpasset for Schüco profilsystem

Artikelnr.	Betegnelse	Mål	Leppemål
ST6503	Stolpe tilpasset Schüco ADS 80 FR og Schüco ADS 80 FR.	245x45	23,5 mm
ST6513	Stolpe tilpasset Schüco RS 50N, RS 65, ADS 65. Innadslående.	245x32,5x9	9 mm
ST6516	Stolpe tilpasset Schüco ADS 65 HD.	245x48	26,5 mm
ST6517	Stolpe tilpasset Schüco ADS 70 HD.	245x53	31,5 mm
ST6572	Stolpe tilpasset Schüco ADS 75 HD.	245x58	36,5 mm
ST6577	Stolpe med enfalle tilpasset Schüco ADS 80 FR.	245x45	23,5 mm
ST6579	Stolpe tilpasset Schüco ADS 65 NI.	245x40	15,5 mm
ST6583	Stolpe tilpasset Schüco ADS 90 SI.	245x75	51 mm
ST6593	Stolpe tilpasset Schüco ADS Simply Smart 75.	245x45x13,5	20 mm

ST6503 ST6513 ST6516 ST6517 ST6572 ST6577 ST6579 ST6583

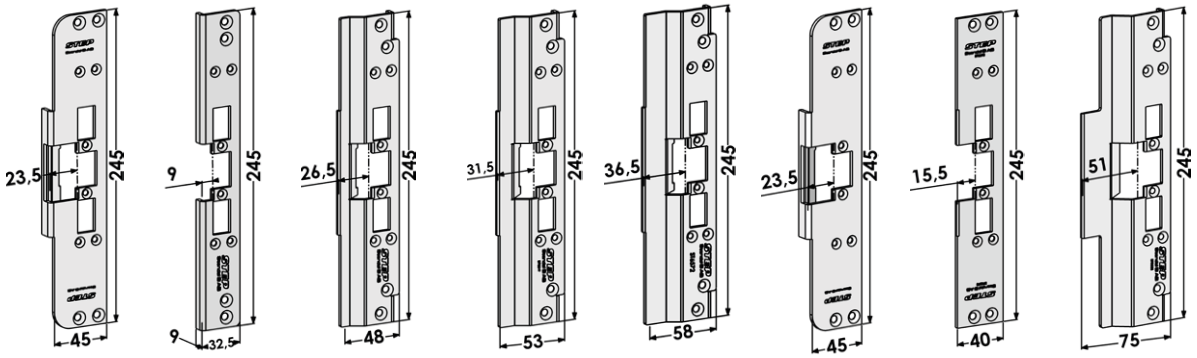

ST6593

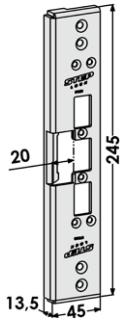

Montasjestolper i rustfritt stål tilpasset for Wicona profilsystem

Artikelnr.	Betegnelse	Mål	Leppemål
ST6503	Stolpe tilpasset Wicona 65.	245x45	23,5 mm
ST6519	Stolpe tilpasset Wicona 77.	245x58	37 mm
ST6574	Stolpe tilpasset Wicona 65 Evo.	245x37	11,5 mm
ST6575	Stolpe tilpasset Wicona 75 Evo samt 77FP profilsystem.	245x49	17,5 mm

ST6503 ST6519 ST6574 ST6575

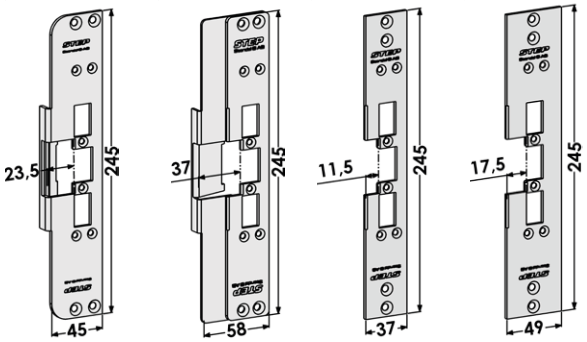

Montasjestolper i rustfritt stål tilpasset for Jansen profilsystem

Artikelnr.	Betegnelse	Mål	Leppemål
ST6590	Plan stolpe tilpasset Jansen Economy 50.	245x35	11 mm
ST6592	Plan stolpe tilpasset Jansen Janisol 2.	245x42	17 mm

ST6590 ST6592

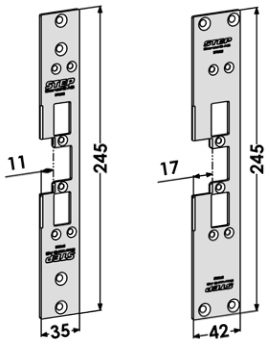

Montasjestolper for utskiftning i rustfritt stål til STEP 60 Silent

Artikelnr.	Betegnelse	Mål	Leppemål
ST6069	Vinklet stolpe for venstrehengslet dør og for utskifting fra Modul til Connect.	245x40x15	13 mm
ST6070	Vinklet stolpe for høyrehengslet dør og for utskifting fra Modul til Connect.	245x40x15	13 mm
ST6521	Stolpe for uttak i karm for STEP 18 og 28E Secure venstre (plan stolpe ST183, ST283).	300x40x13	13 mm
ST6522	Stolpe for uttak i karm for STEP 18 og 28E Secure høyre (plan stolpe ST183, ST283).	300x40x13	13 mm
ST6524	Stolpe for uttak i karm for STEP 18 og 28E Secure venstre (vinklet stolpe ST184, ST284).	300x40x27	14 mm
ST6525	Stolpe for uttak i karm for STEP 18 og 28E Secure høyre (vinklet stolpe ST184, ST284).	300x40x27	14 mm
ST6526	Stolpe for utskifting fra Connect fallelås til Modul-serien med eksisterende uttak i karmen for eksempelvis stolpe ST6504 eller 730, for venstrehengslet dør.	245x40x15	14 mm
ST6527	Stolpe for utskifting fra Connect fallelås til Modul-serien med eksisterende uttak i karmen for eksempelvis stolpe ST6504 eller 730, for høyrehengslet dør.	245x40x15	14 mm
ST6528	Stolpe for uttak i karm for STEP 18 og STEP 28E Secure høyre (plan stolpe ST183-B, ST283-B) til STEP 60 Silent Modullås.	300x40	15 mm
ST6529	Stolpe for uttak i karm for STEP 18 og STEP 28E Secure venstre (plan stolpe ST183-A, ST283-A) til STEP 60 Silent Modullås.	300x40	15 mm
ST6530	Stolpe extra lang for mulighet til å flytte el-sluttstykket i høyderetningen	340x40x15	15 mm
ST6531	Stolpe for utskifting fra Modul fallelås til Connect-serien med eksisterende uttak i karmen for eksempelvis stolpe ST6504 eller 730, for venstrehengslet dør.	245x40x15	15 mm
ST6532	Stolpe for utskifting fra Modul fallelås til Connect-serien med eksisterende uttak i karmen for eksempelvis stolpe ST6504 eller 730, for høyrehengslet dør.	245x40x15	15 mm
ST6539	Samme som ST6530 men med 13 mm leppemål.	340x40x15	13 mm
ST6540	Stolpe som passer der uttak er gjort for STEP 15 Secure høyre for Fas 981 (ST511-U, ST511-Z).	335x40	12,5 mm
ST6541	Stolpe som passer der uttak er gjort for STEP 15 Secure venstre for Fas 981 (ST511-R, ST511-X).	335x40	12,5 mm
ST6546	Stolpe plan erstatter 6213 eksisterende uttak enfalle venstre.	410x39	12,5 mm
ST6547	Stolpe plan erstatter 6213 eksisterende uttak enfalle høyre.	410x39	12,5 mm
ST6553	L-jernsstolpe for tre- eller metallkarmer.	400x45x20	17 mm
ST6554	Stolpe plan erstatter 6213 eksisterende uttak tofalle venstre.	410x39	12,5 mm
ST6555	Stolpe plan erstatter 6213 eksisterende uttak tofalle høyre.	410x39	12,5 mm
ST6568	Stolpe plan erstatter 6213 eksisterende uttak tofalle venstre, tilpasset utskifting Modul til Connect.	410x39	12,5 mm
ST6569	Stolpe plan erstatter 6213 eksisterende uttak tofalle høyre, tilpasset utskifting Modul til Connect.	410x39	12,5 mm
ST6580-A	Stolpe for uttak i karm for STEP 18 Secure venstre (plan stolpe ST187-A) til STEP 60 Silent for Sapa 2074. Må kombineres med ST6521 (inngår ikke).	340x60	20 mm
ST6580-B	Stolpe for uttak i karm for STEP 18 Secure høyre (plan stolpe ST187-B) til STEP 60 Silent for Sapa 2074. Må kombineres med ST6522 (inngår ikke).	340x60	20 mm
ST6582	Stolpe for uttak i karm for STEP 29 (stolpe ST2916) til STEP 60 Silent.	308x40,5x24	14 mm
ST6584H	Plan stolpe høyre som erstatter ST190-B	300x48	23 mm
ST6584V	Plan stolpe venstre som erstatter ST190-A	300x48	23 mm

ST6596	Plan stolpe for venstrehengslet dør tilpasset for Connect hakereilelås for Sapa 2086. Erstatter ST1886-A.	300x70,5	26,5 mm
ST6597	Plan stolpe for høyrehengslet dør tilpasset for Connect hakereilelås for Sapa 2086. Erstatter ST1886-B.	300x70,5	26,5 mm
ST6598	Stolpe høyre som passer der uttak i karm er gjort for STEP 15 Secure og Modul. Der eksisterendeuttak erstattes av STEP 60 Silent og Connect.	335x40	13 mm
ST6599	Stolpe venstre som passer der uttak i karm er gjort for STEP 15 Secure og Modul. Der eksisterende uttak erstattes av STEP 60 Silent og Connect.	335x40	13 mm

ST6069 ST6070 ST6521 ST6522 ST6524 ST6525 ST6526 ST6527

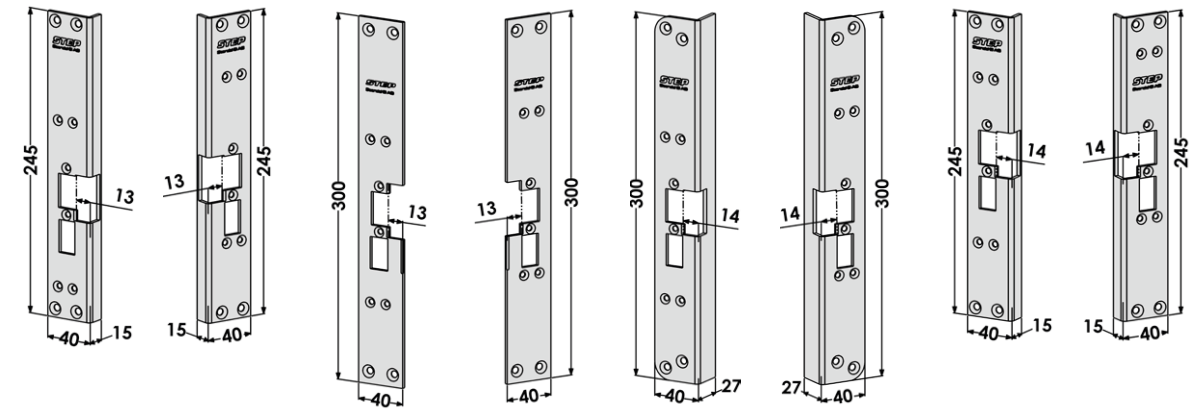

ST6528 ST6529 ST6530 ST6531 ST6532 ST6539 ST6540 ST6541

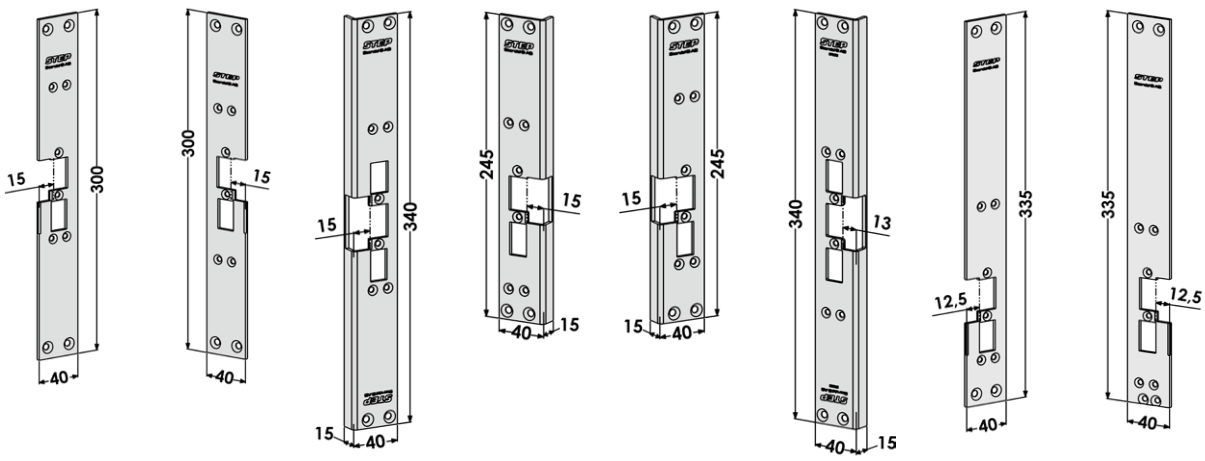

ST6546 ST6547 ST6553 ST6554 ST6555 ST6568 ST6569 ST6580-A

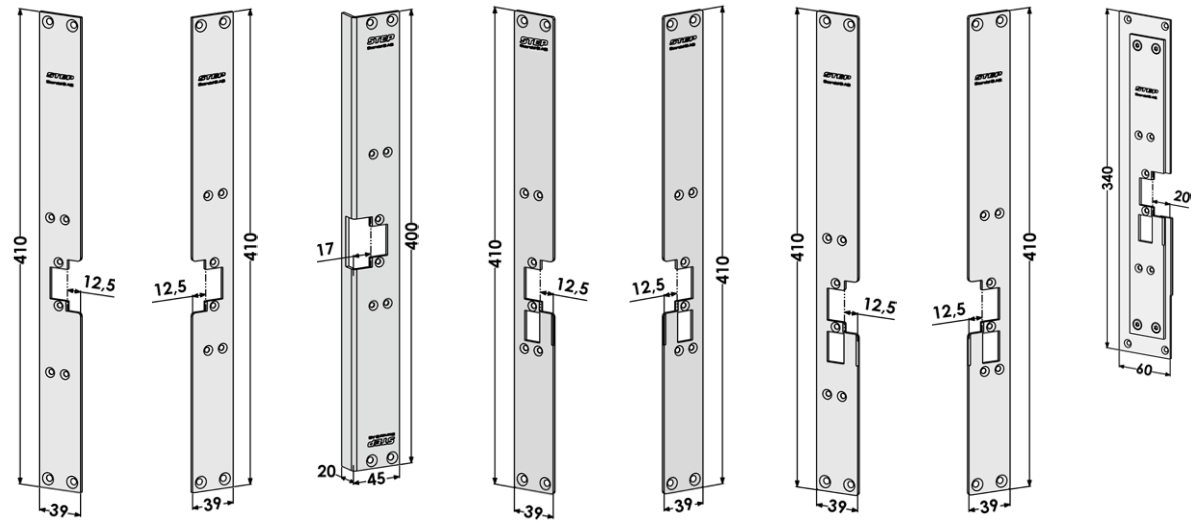

ST6580-B ST6582 ST6584H ST6584V ST6596 ST6597 ST6598 ST6599

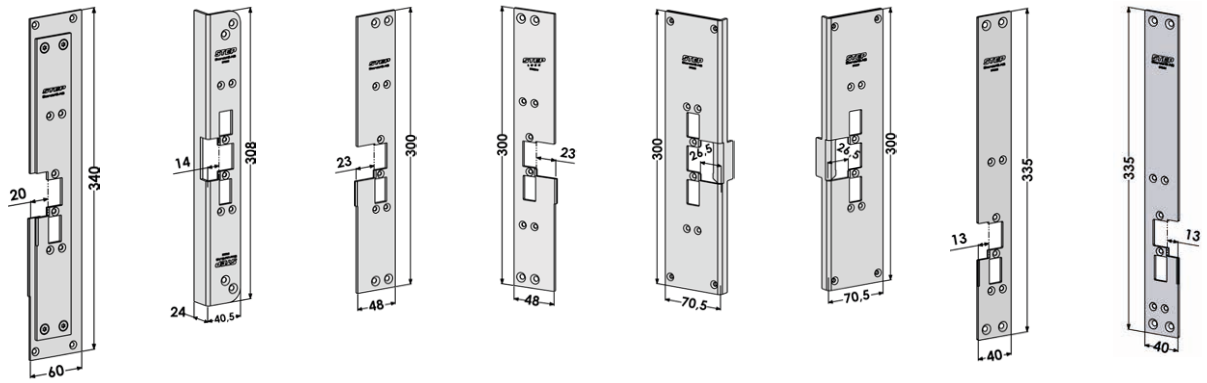

L-jern i rustfritt stål til STEP 60 Silent

Artikelnr.	Betegnelse	Mål	Leppemål
ST6553	Stolpe L-jern, venstre/høyre.	400x45x20	17 mm

Mekanisk innsats i rustfritt stål

Artikelnr.	Betegnelse	Mål	Leppemål
ST6076	Mekanisk innsats som kan brukes i stedet for el-sluttstykke for å oppnå en mekanisk funksjon. Kan monteres sammen med alla STEP 60 Silent stolper.	149,5x28x34	

ST6076

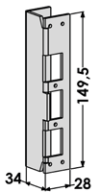

Mekaniske sluttstykker i rustfritt stål

Artikelnr.	Betegnelse	Mål	Leppemål
ST6537	Mekanisk sluttstykke, vinklet med runde hjørner. Tilsvarer SST6515, venstre/høyre.	245x40x15	15 mm
ST6538	Mekanisk sluttstykke, vinklet. Tilsvarer ST6504, venstre/høyre.	245x40x15	15 mm
ST6576	Mekanisk blindstolpe, vinklet. Tilsvarer ST6504, venstre/høyre.	245x40x15	

ST6537 ST6538 ST6576

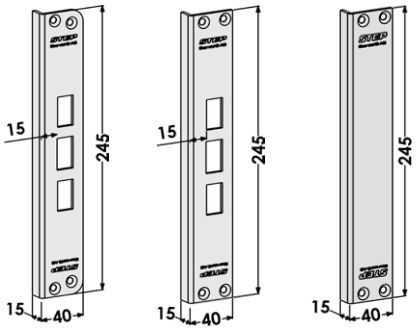

Halogenfri tilkoblingskabel og kontaktsett

Artikelnr.	Betegnelse
ST1828	Halogenfri tilkoblingskabel, 5 m til STEP 18/28E Secure og STEP 60 Silent.
ST1828-10	Halogenfri tilkoblingskabel, 10 m til STEP 18/28E Secure og STEP 60 Silent.
ST1828-20	Halogenfri tilkoblingskabel, 20 m til STEP 18/28E Secure og STEP 60 Silent.
ST665	Kontakt med stift for kabel ST1828, ST1828-10, ST1828-20.
ST666	Kontaktsett til ST1828, ST1828-10 og ST1828-20.

Skruesett

Artikelnr.	Betegnelse
ST1828S	Skruesett til STEP 18/28E Secure og STEP 60 Silent.

Forsterkningsbeslag og tilbehør til STEP 15 Secure

Forsterkningsbeslag i rustfritt stål til STEP 15 Secure

Artikelnr.	Betegnelse	Mål	Leppemål
ST514-02	Sidebeslag utside venstre for ufalset dør.	345x55	
ST514-03	Sidebeslag innside for ufalset dør venstre/høyre.	289x55	
ST514-04	Sidebeslag utside høyre for ufalset dør.	345x55	
ST608-01	Sidebeslag utside venstre for falset dør.	289x42	
ST609-01	Sidebeslag utside høyre for falset dør.	289x42	
ST610-01	Sidebeslag innside for falset dør venstre/høyre.	289x29	
ST621	Hylsemutter M5 blank utside (inngår med forsterkerbeslag).		
ST622	Hylsemutter M5 blank skruespor innside (inngår med forsterkerbeslag).		

ST514-02 ST514-03 ST514-04 ST608-01 ST609-01 ST610-01

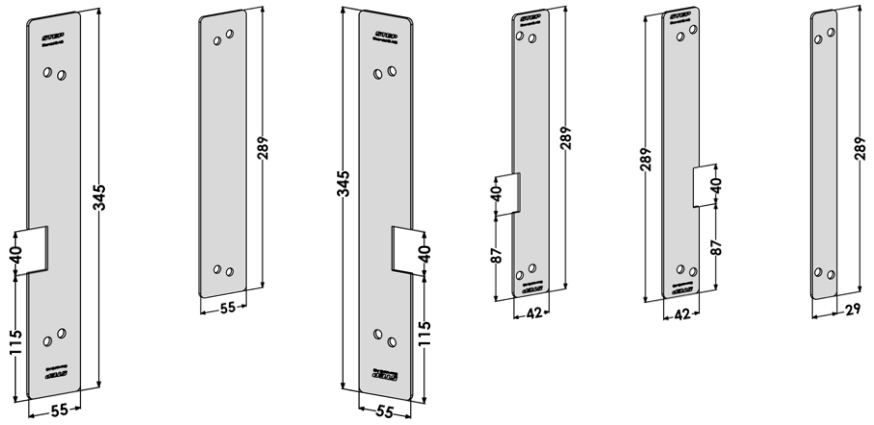

Mekaniske sluttstykker i rustfritt stål

Artikelnr.	Betegnelse	Mål	Leppemål
ST701	Mekanisk sluttstykke for STEP 15 Secure modell ST511 tilpasset til 8765, 9788, 2000 og Fas 981 eller lignende.	335x40x45	
ST702	Mekanisk sluttstykke for STEP 15 Secure modell ST639 og ST664 tilpasset til 13787, 7787, 9787 eller lignende.	335x40x45	

ST701 ST702

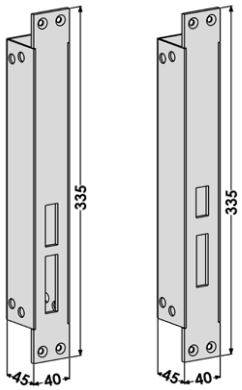

Halogenfri tilkoblingskabel

Artikelnr.	Betegnelse
ST5573720	Halogenfri tilkoblingskabel, 5 m til STEP 15 Secure og STEP 29 Silent.
ST5573720-10	Halogenfri tilkoblingskabel, 10 m til STEP 15 Secure og STEP 29 Silent.

Montasjestolper og tilbehør til STEP 18 Secure

Vinklede montasjestolper i rustfritt stål til STEP 18 Secure

Artikelnr.	Betegnelse	Mål	Leppemål
ST184-A	Vinklet stolpe venstre, for hakereilelås for Connect/Modul.	300x40x27	15 mm
ST184-B	Vinklet stolpe høyre, for hakereilelås for Connect/Modul.	300x40x27	15 mm
ST186-A	Vinklet stolpe venstre, for Fas og Modul.	300x40x27	14,5 mm
ST186-B	Vinklet stolpe høyre, for Fas og Modul.	300x40x27	14,5 mm

ST184-A ST184-B ST186-A ST186-B

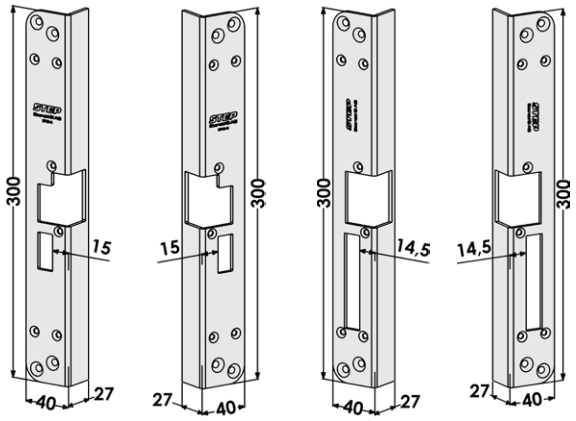

Plane montasjestolper i rustfritt stål til STEP 18 Secure

Artikelnr.	Betegnelse	Mål	Leppemål
ST1805-A	Plan stolpe venstre extra kraftig, for Connect.	340x52,5	20 mm
ST1805-B	Plan stolpe høyre extra kraftig, for Connect.	340x52,5	20 mm
ST183-A	Plan stolpe venstre for hakereilelås for Connect/Modul.	300x40	13,5 mm
ST183-B	Plan stolpe høyre, for hakereilelås for Connect/Modul.	300x40	13,5 mm
ST185-A	Plan stolpe venstre for Fas og Modul.	300x40	13 mm
ST185-B	Plan stolpe høyre, for Fas og Modul.	300x40	13 mm
ST1882-A	Plan stolpe venstre ekstra kraftig, for Connect. For Hellbergs RC3 dører HI-SD-RC3.	300x40	15 mm
ST1882-B	Plan stolpe høyre ekstra kraftig, for Connect. For Hellbergs RC3 dører HI-SD-RC3.	300x40	15 mm
ST1883-A	Plan stolpe venstre, extra kraftig. Tilsvarer ST1882-A, men med leppemål 13,5 mm.	300x40	13,5 mm
ST1883-B	Plan stolpe høyre, extra kraftig. Tilsvarer ST1882-B, men med leppemål 13,5 mm.	300x40	13,5 mm

ST1805-A ST1805-B ST183-A ST183-B ST185-A ST185-B 1882-A 1882-B

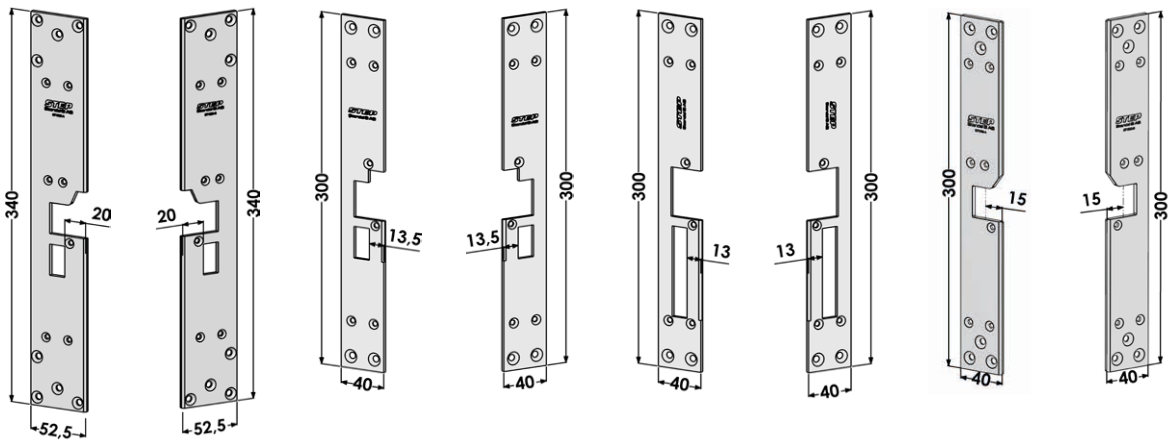

ST1883-A ST1883-B

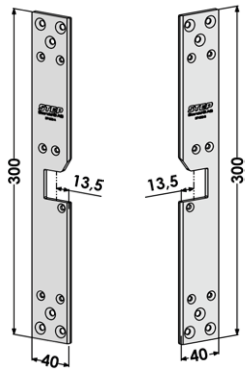

Montasjestolper i rustfritt stål til STEP 18 Secure i RC-versjon

Artikelnr.	Betegnelse	Mål	Leppemål
ST1805-A	Plan stolpe venstre, extra kraftig. For RC3 og RC4 dører i stålprofilsystem.	340x52,5	20 mm
ST1805-B	Plan stolpe høyre, extra kraftig. For RC3 og RC4 dører i stålprofilsystem.	340x52,5	20 mm
ST1882-A	Plan stolpe venstre extra kraftig. For RC3 dører i Hellbergs HI-SD-RC3.	300x40	15 mm
ST1882-B	Plan stolpe høyre extra kraftig. For RC3 dører i Hellbergs HI-SD-RC3.	300x40	15 mm
ST1883-A	Plan stolpe venstre, extra kraftig. Tilsvarer ST1882-A, men med leppemål 13,5 mm.	300x40	13,5 mm
ST1883-B	Plan stolpe høyre, extra kraftig. Tilsvarer ST1882-B, men med leppemål 13,5 mm.	300x40	13,5 mm

ST1805-A ST1805-B ST1882-A ST1882-B ST1883-A ST1883-B

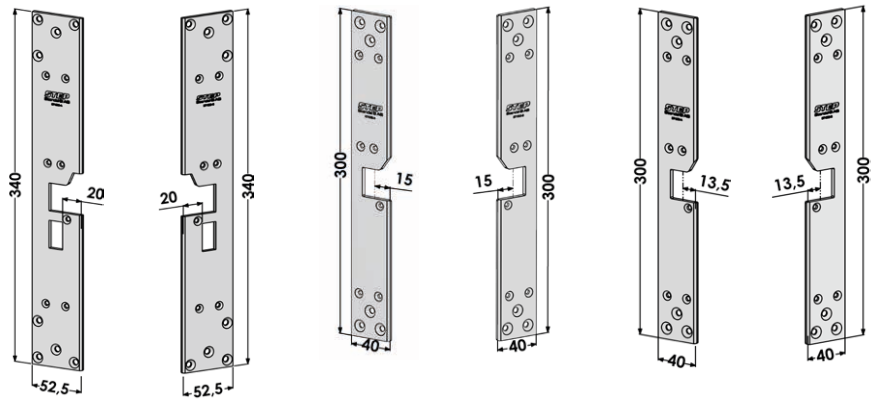

Montasjestolper for aluminiumprofilsystem i rustfritt stål til STEP 18 Secure

Artikelnr.	Betegnelse	Mål	Leppemål
ST1801-A	Stolpe venstre for Wicona Wicstyle 65 Evo. Passer Connect/Modul.	300x37	12,5 mm
ST1801-B	Stolpe høyre for Wicona Wicstyle 65 Evo. Passer Connect/Modul.	300x37	12,5 mm
ST1802-A	Stolpe venstre for Wicona Wicstyle 75 Evo. Passer Connect/Modul.	300x48	17,5 mm
ST1802-B	Stolpe høyre for Wicona Wicstyle 75 Evo. Passer Connect/Modul.	300x48	17,5 mm
ST1806-A	Stolpe venstre for Schüco ADS 65 HD. Passer Connect/Modul.	300x52	27 mm
ST1806-B	Stolpe høyre for Schüco ADS 65 HD. Passer Connect/Modul.	300x52	27 mm
ST1865-A	Plan stolpe venstre for Schüco ADS 65.NI. Monteres med ST183-A / ST185-A. Passer Connect/Modul.	340x44	17 mm
ST1865-B	Plan stolpe høyre for Schüco ADS 65.NI. Monteres med ST183-B / ST185-B. Passer Connect/Modul.	340x44	17 mm
ST187-A	Plan stolpe venstre for Sapa 2074. Monteres med ST183-A / ST185-A. Passer Connect/Fas/Modul.	340x60	20 mm
ST187-B	Plan stolpe høyre for Sapa 2074. Monteres med ST183-B / ST185-B. Passer Connect/Fas/Modul.	340x60	20 mm
ST1879-A	Plan stolpe venstre tilpasset for Purso LK78H.	340x56	18,5 mm
ST1879-B	Plan stolpe høyre tilpasset for Purso LK78H.	340x56	18,5 mm
ST1886-A	Vinklet stolpe venstre for Sapa 2086. Passer Connect/Modul.	300x70,5	26,9 mm

ST1886-B	Vinklet stolpe høyre for Sapa 2086. Passer Connect/Modul.	300x70,5	26,9 mm
ST1890-A	Vinklet stolpe venstre for Schüco ADS 90.SI. Passer Connect/Modul.	320x73	52,5 mm
ST1890-B	Vinklet stolpe høyre for Schüco ADS 90.SI. Passer Connect/Modul.	320x73	52,5 mm
ST190-A	Plan stolpe venstre for hakereilelås og profil Wicona 65. Passer Connect/Modul.	300x48	24 mm
ST190-B	Plan stolpe høyre for hakereilelås og profil Wicona 65. Passer Connect/Modul.	300x48	24 mm
ST195-A	Plan stolpe venstre for Sapa 2050, Schüco RS 65. Passer Connect/Modul.	300x35	11,5 mm
ST195-B	Plan stolpe høyre for Sapa 2050, Schüco RS 65. Passer Connect/Modul.	300x35	11,5 mm
ST197-A	Vinklet stolpe venstre for Schüco ADS 70 HD. Passer Connect/Modul.	320x54	32 mm
ST197-B	Vinklet stolpe høyre for Schüco ADS 70 HD. Passer Connect/Modul.	320x54	32 mm
ST198-A	Plan stolpe venstre for Wicona Wicstyle 77. Passer Connect/Modul.	320x61	37 mm
ST198-B	Plan stolpe høyre for Wicona Wicstyle 77. Passer Connect/Modul.	320x61	37 mm
ST199-A	Plan stolpe venstre for Schüco ADS 75 HD. Passer Connect/Modul.	320x59	37 mm
ST199-B	Plan stolpe høyre for Schüco ADS 75 HD. Passer Connect/Modul.	320x59	37 mm

ST1801-A ST1801-B ST1802-A ST1802-B ST1806-A ST1906-B ST1865-A ST1865-B

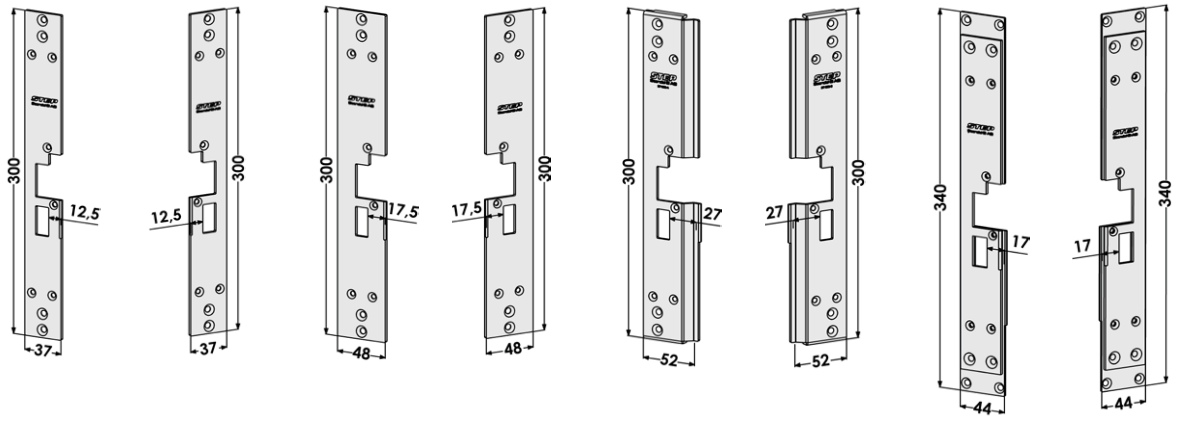

ST187-A ST187-B ST1879-A ST1879-B ST1886-A ST1886-B ST1890-A ST1890-B

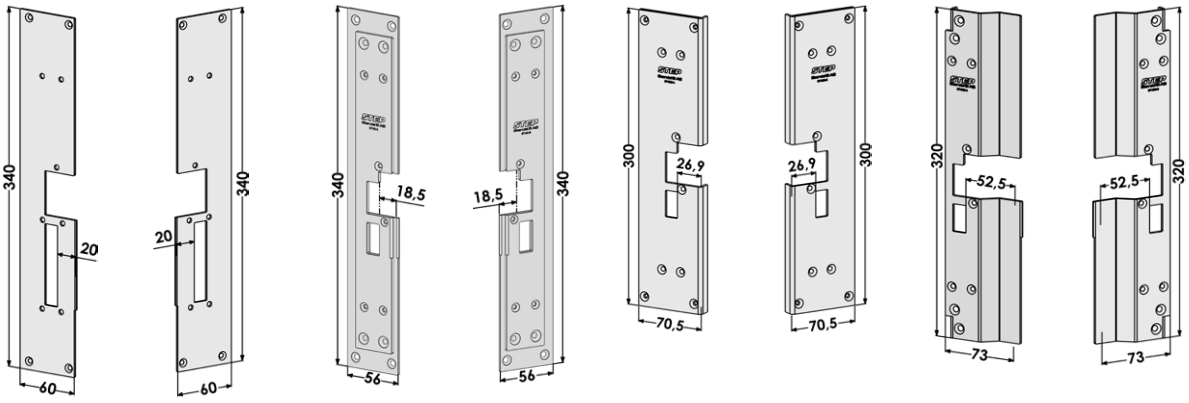

ST190-A ST190-B ST195-A ST195-B ST197-A ST197-B ST198-A ST198-B

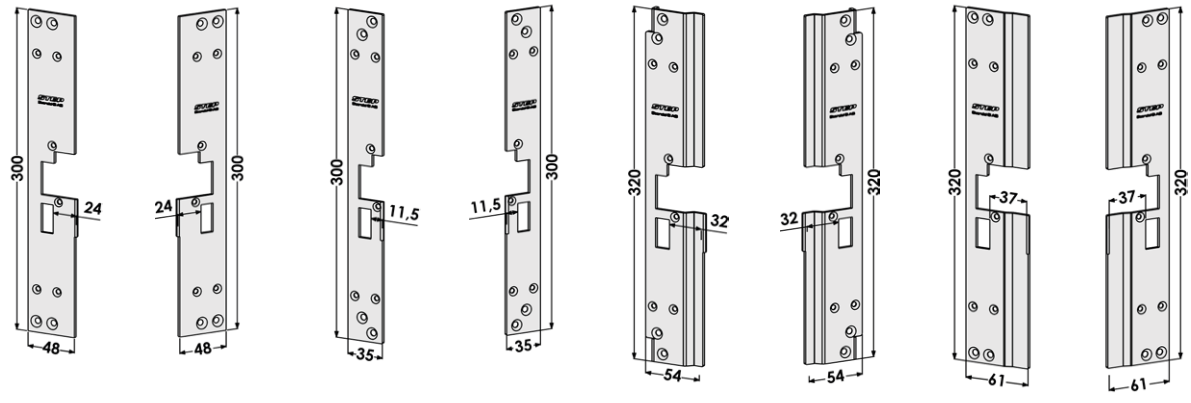

ST195-A ST195-B ST197-A ST197-B ST198-A ST198-B ST199-A ST199-B

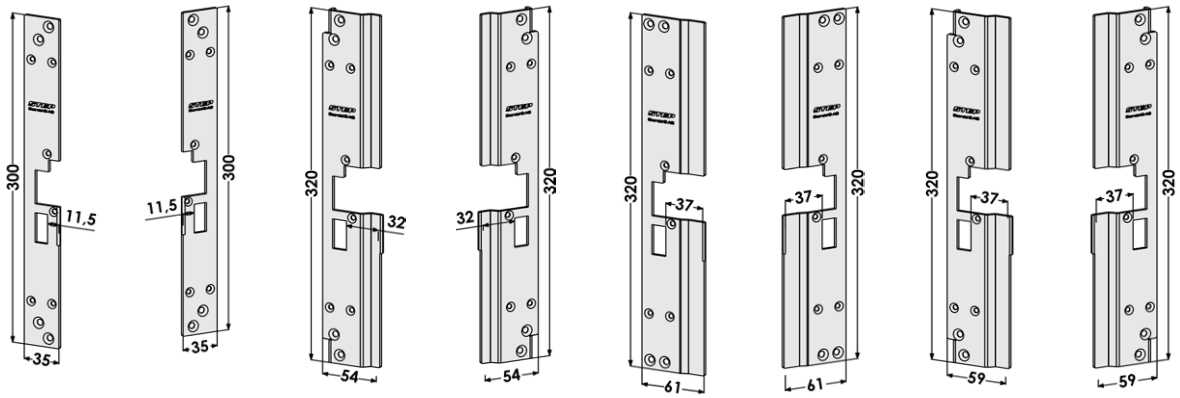

Montasjestolper for utskiftning i rustfritt stål til STEP 18 Secure

Artikelnr.	Betegnelse	Mål	Leppemål
ST188-A	Stolpe venstre, som passer der uttak i karm er gjort for STEP 15 Secure art.nr ST511 og Fas 981. Passer Fas.	335x40	14 mm
ST188-B	Stolpe høyre, som passer der uttak i karm er gjort for STEP 15 Secure art.nr ST511 og Fas 981. Passer Fas.	335x40	14 mm
ST3095	Stolpe venstre, erstatter eksisterende uttak tilsvarende Kaba Delta 6213. Passer Fas og Modul.	410x39	13 mm
ST3096	Stolpe høyre, erstatter eksisterende uttak tilsvarende Kaba Delta 6213. Passer Fas og Modul.	410x39	13 mm

ST188-A ST188-B ST3095 ST3096

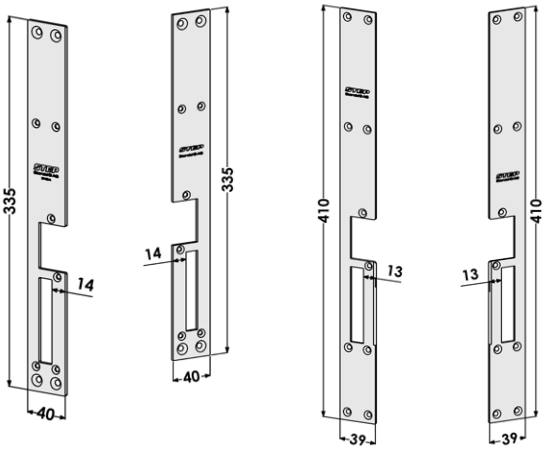

Forsterkningsbeslag i rustfritt stål til STEP 18 Secure

Artikelnr.	Betegnelse	Mål	Leppemål
ST192	Forsterkningsbeslags-kit venstre/høyre for overfalset dør (eksklusiv stolpe). Passer Connect/Fas/Modul.	300x34 + 300x45	
ST194-A	Forsterkningsbeslags-kit venstre (komplett inklusiv stolpe). Passer Connect/Fas/Modul.	300x46x48 + 300x45	14,5 mm
ST194-B	Forsterkningsbeslags-kit høyre (komplett inklusiv stolpe). Passer Connect/Fas/Modul.	300x46x48 + 300x45	14,5 mm

ST192 ST194-A ST194-B

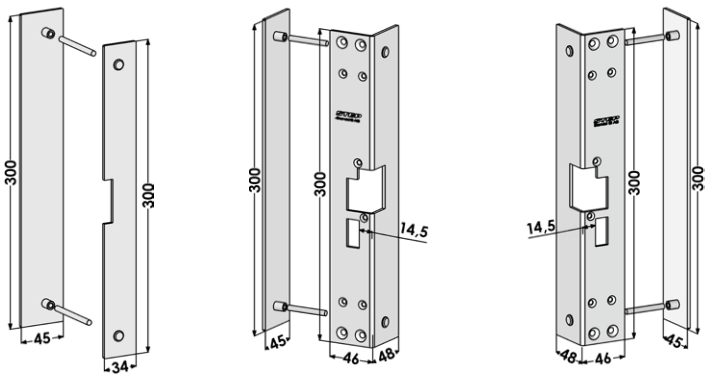

Mekanisk innsats i rustfritt stål

Artikelnr.	Betegnelse	Mål	Leppemål
ST804	Mekanisk innsats som kan brukes i stedet for el-sluttstykke for å oppnå en mekanisk funksjon. Kan monteres sammen med alle STEP 18/28E Secure stolper.	230x35x40	

ST804

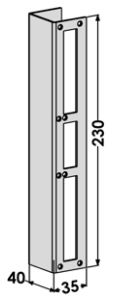

Mekaniske sluttstykker i rustfritt stål

Artikelnr.	Betegnelse	Mål	Leppemål
ST801	Mekanisk sluttstykke, plan venstre/høyre for stolpe ST183. Passer Connect/Fas/Modul.	300x40	14 mm
ST802-A	Mekanisk sluttstykke, vinklet venstre for stolpe ST184. Passer Connect/Fas/Modul.	300x40x27	15,5 mm
ST802-B	Mekanisk sluttstykke, vinklet høyre for stolpe ST184. Passer Connect/Fas/Modul.	300x40x27	15,5 mm
ST803-A	Mekanisk sluttstykke, plan venstre med leppe for stolpe ST183. Passer Connect/Fas/Modul.	300x40	14 mm
ST803-B	Mekanisk sluttstykke, plan høyre med leppe for stolpe ST183. Passer Connect/Fas/Modul.	300x40	14 mm

ST801 ST802-A ST802-B ST803-A ST803-B

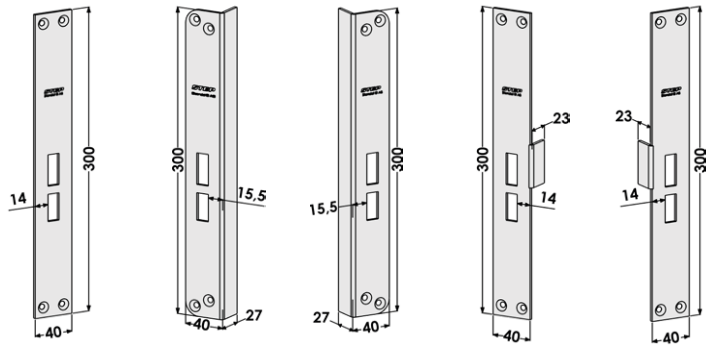

Halogenfri tilkoblingskabel og kontaktsett

Artikelnr.	Betegnelse
ST1828	Halogenfri tilkoblingskabel, 5 m til STEP 18/28E Secure og STEP 60 Silent.
ST1828-10	Halogenfri tilkoblingskabel, 10 m til STEP 18/28E Secure og STEP 60 Silent.
ST1828-20	Halogenfri tilkoblingskabel, 20 m til STEP 18/28E Secure og STEP 60 Silent.
ST665	Kontakt med stift for kabel ST1828, ST1828-10, ST1828-20.
ST666	Kontaktsett til ST1828, ST1828-10 og ST1828-20.

Skruesett

Artikelnr.	Betegnelse
ST1828S	Skruesett til STEP 18/28E Secure og STEP 60 Silent.

Montasjestolper og tilbehør til STEP 28E Secure

Vinklede monteringsstolper i rustfritt stål til STEP 28E Secure

Artikelnr.	Betegnelse	Mål	Leppemål
ST284-A	Vinklet stolpe venstre, for hakereilelås for Connect/Modul.	300x40x27	15 mm
ST284-B	Vinklet stolpe høyre, for hakereilelås for Connect/Modul.	300x40x27	15 mm
ST286-A	Vinklet stolpe venstre, for Fas/Modul.	300x40x27	14,5 mm
ST286-B	Vinklet stolpe høyre, for Fas/Modul.	300x40x27	14,5 mm

ST284-A ST284-B ST286-A ST286-B

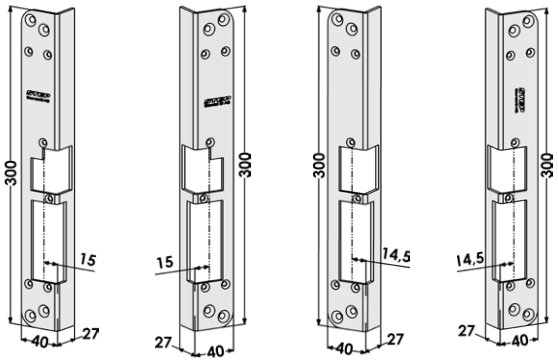

Plane monteringsstolper i rustfritt stål til STEP 28E Secure

Artikelnr.	Betegnelse	Mål	Leppemål
ST283-A	Plan stolpe venstre, for hakereilelås for Connect/Modul.	300x40	13,5 mm
ST283-B	Plan stolpe høyre, for hakereilelås for Connect/Modul.	300x40	13,5 mm
ST285-A	Plan stolpe venstre, for Fas/Modul.	300x40	13 mm
ST285-B	Plan stolpe høyre, for Fas/Modul.	300x40	13 mm

ST283-A ST283-B ST285-A ST285-B

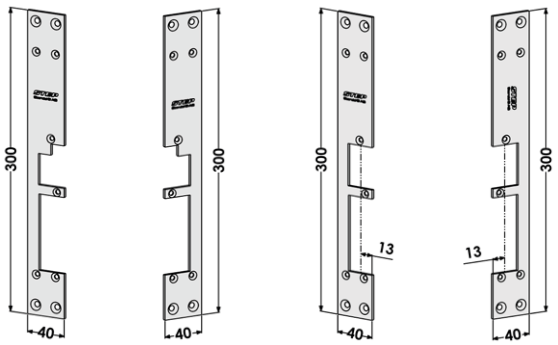

Montasjestolper for aluminiumprofilsystem i rustfritt stål til STEP 28E Secure

Artikelnr.	Betegnelse	Mål	Leppemål
ST2801-A	Plan stolpe venstre for Wicstyle 65 Evo. Passer Connect/Modul.	300x37	
ST2801-B	Plan stolpe høyre for Wicstyle 65 Evo. Passer Connect/Modul.	300x37	
ST2802-A	Plan stolpe venstre for aluminium profil Wicona 75 Evo samt 77 FP. Passer Connect/Modul.	300x48	
ST2802-B	Plan stolpe høyre for aluminium profil Wicona 75 Evo samt 77 FP. Passer Connect/Modul.	300x48	
ST2803-A	Plan stolpe venstre for Schüco ADS75. Passer Connect/Modul.	320x59	
ST2803-B	Plan stolpe høyre for Schüco ADS75. Passer Connect/Modul.	320x59	
ST2804-A	Plan stolpe venstre for Schüco ADS70. Passer Connect/Modul.	320x54	
ST2804-B	Plan stolpe høyre for Schüco ADS70. Passer Connect/Modul.	320x54	
ST287-A	Plan stolpe venstre for Sapa 2074. Passer Connect/Fas/Modul.	340x60	
ST287-B	Plan stolpe høyre for Sapa 2074. Passer Connect/Fas/Modul.	340x60	
ST288-A	Plan stolpe venstre for Wicona 65, Schüco ADS 80 FR. Passer Connect/Modul.	300x48	
ST288-B	Plan stolpe høyre for Wicona 65, Schüco ADS 80 FR. Passer Connect/Modul.	300x48	
ST2886-A	Plan stolpe venstre tilpasset for Sapa 2086. Passer Connect/Modul.	300x70,5	34,3 mm
ST2886-B	Plan stolpe høyre tilpasset for Sapa 2086. Passer Connect/Modul.	300x70,5	34,3 mm
ST295-A	Plan stolpe venstre for Sapa 2050, Schüco RS 65. Passer Connect/Modul.	300x35	
ST295-B	Plan stolpe høyre for Sapa 2050, Schüco RS 65. Passer Connect/Modul.	300x35	

ST2801-A ST2801-B ST2802-A ST2802-B ST2803-A ST2803-B ST2804-A ST2804-B

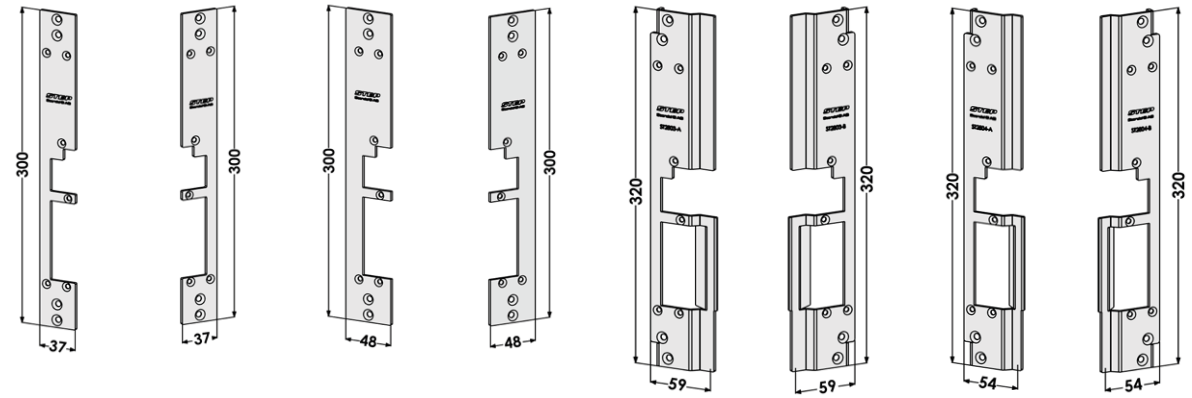

ST287-A ST287-B ST288-A ST288-B ST2886-A ST2886-B ST295-A ST295-B

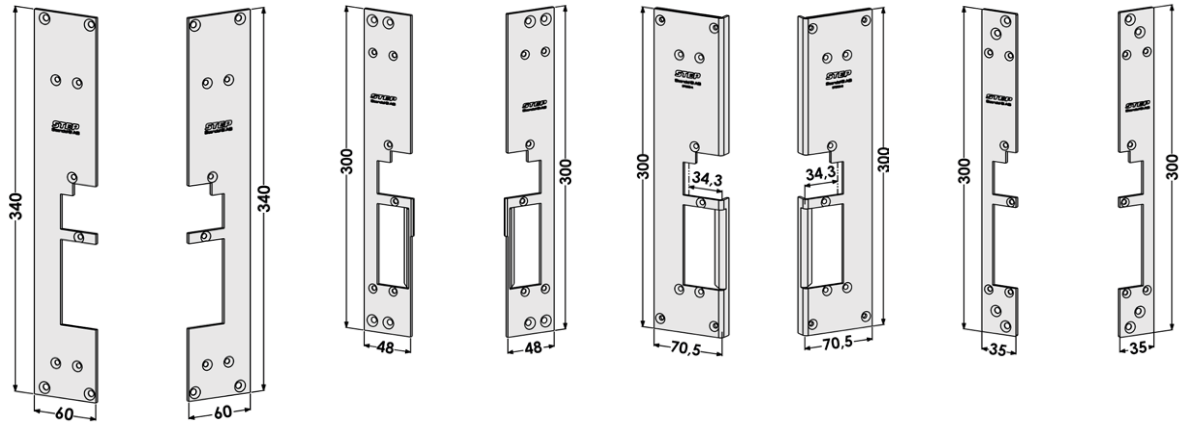

Forsterkningsbeslag til STEP 28E Secure i rustfritt stål inklusiv gjenget stang og hylsemuttere

Artikelnr.	Betegnelse	Mål	Leppemål
ST192	Forsterkningsbeslags-kit venstre/høyre for overfalset dør (eksklusiv stolpe). Passer Connect/Fas/Modul.	300x34 + 300x45	
ST289-A	Forsterkningsbeslags-kit venstre (komplett inklusiv stolpe). Passer Connect/Modul.	300x46x48 + 300x45	14,5 mm
ST289-B	Forsterkningsbeslags-kit høyre (komplett inklusiv stolpe). Passer Connect/Modul.	300x46x48 + 300x45	14,5 mm

ST192 ST289-A ST289-B

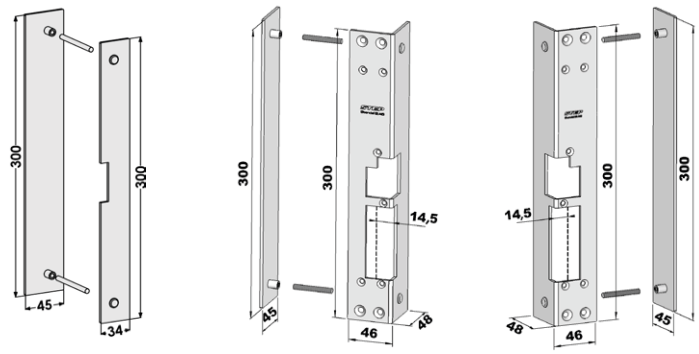

Mekanisk innats i rustfritt stål

Artikelnr.	Betegnelse	Mål	Leppemål
ST804	Mekanisk innsats som kan brukes i stedet for el-sluttstykke for å oppnå en mekanisk funksjon. Kan monteres sammen med alle STEP 18/28E Secure stolper.	230x35x40	

ST804

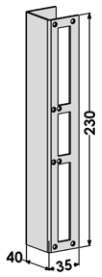

Mekaniske sluttstykker i rustfritt stål

Artikelnr.	Betegnelse	Mål	Leppemål
ST801	Mekanisk sluttstykke, plan venstre/høyre for stolpe ST283. Passer Connect/Fas/Modul.	300x40	14 mm
ST802-A	Mekanisk sluttstykke, vinklet venstre for stolpe ST284. Passer Connect/Fas/Modul.	300x40x27	15,5 mm
ST802-B	Mekanisk sluttstykke, vinklet høyre for stolpe ST284. Passer Connect/Fas/Modul.	300x40x27	15,5 mm
ST803-A	Mekanisk sluttstykke, plan venstre, med leppe. Erstatter stolpe ST283. Passer Connect/Fas/Modul.	300x40	14 mm
ST803-B	Mekanisk sluttstykke, plan høyre, med leppe. Erstatter stolpe ST283. Passer Connect/Fas/Modul.	300x40	14 mm
ST805-A	Mekanisk sluttstykke, plan venstre, med leppe. Erstatter stolpe ST283. Passer Connect/Fas/Modul.	300x40	14 mm
ST805-B	Mekanisk sluttstykke, plan høyre, med leppe. Erstatter stolpe ST283. Passer Connect/Fas/Modul.	300x40	14 mm

ST801 ST802-A ST802-B ST803-A ST803-B ST805-A ST805-B

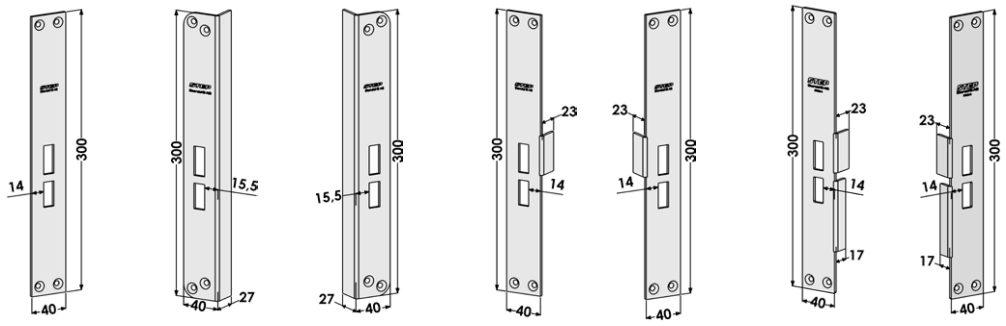

Halogenfri tilkoblingskabel og kontaktsett

Artikelnr.	Betegnelse
ST1828	Halogenfri tilkoblingskabel, 5 m til STEP 18/28E Secure og STEP 60 Silent.
ST1828-10	Halogenfri tilkoblingskabel, 10 m til STEP 18/28E Secure og STEP 60 Silent.
ST1828-20	Halogenfri tilkoblingskabel, 20 m til STEP 18/28E Secure og STEP 60 Silent.
ST665	Kontakt med stift for kabel ST1828, ST1828-10, ST1828-20.
ST666	Kontaktsett til ST1828, ST1828-10 og ST1828-20.

Skruesett

Artikelnr.	Betegnelse
ST1828S	Skruesett til STEP 18/28E Secure og STEP 60 Silent.

STEP
Stendal El AB

Utskiftningsguide

I de påfølgende sidene finnes en sammenstilling med spesifikke løsninger som kan forenkle ditt valg av montasjestolpe og el-sluttstykke ved endring av dørfunksjon eller bytte av el-sluttstykke.

Observer at dette er kun et utvalg av montasjestolper for STEPs el-sluttstykker. For å se samtlige montasjestolper til respektive produkter, gå in på www.steplock.no

Om du har behov for hjelp eller ikke finner den løsningen du søker, er du alltid velkommen til å kontakte oss. Vi hjelper gjerne til med å ta frem kundetilpassede montasjestolper.

Mekaniske sluttstykker og innsatser

Her er en liste over de mekaniske sluttstykke og innsatser som finnes til de ulike produktene i STEPs sortiment.

Artikelnr.	Betegnelse		Slagretning
	Mekaniske sluttstykker og blindstolpe for STEP 40/90/48/98/92 Preload, STEP 90/92 Release og STEP 60 Silent	**Tilsvarer montasjestolpe**	
ST6537	Mekanisk sluttstykke, vinklet med runde hjørner.	ST4003-15/ST9502/ST6515	Venstre/høyre
ST6538	Mekanisk sluttstykke, vinklet.	ST4002-15/ST9501/ST6504	
ST6576	Mekanisk blindstolpe, vinklet.	ST4002-15/ST9501/ST6504	
	Mekaniske sluttstykker for STEP 18/28E Secure	**Tilsvarer montasjestolpe**	
ST801	Mekanisk sluttstykke, plant.	ST183/ST283	Venstre/høyre
ST803-A	Mekanisk sluttstykke, plant med leppe for reile.	ST183/ST283	Venstre
ST803-B	Mekanisk sluttstykke, plant med leppe for reile.	ST183/ST283	Høyre
ST802-A	Mekanisk sluttstykke, vinklet.	ST184/ST284	Venstre
ST802-B	Mekanisk sluttstykke, vinklet.	ST184/ST284	Høyre
ST805-A	Mekanisk sluttstykke, plant med leppe for reile samt vriderfalle.	ST283-A/ST285-A	Venstre
ST805-B	Mekanisk sluttstykke, plant med leppe for reile samt vriderfalle.	ST283-B/ST285-B	Høyre
	Mekaniske innsatser. Brukes i stedet for el-sluttblikk for å oppnå en mekanisk funksjon.	**Kan monteres sammen med**	
ST2940	Mekanisk innsats for bruk i stedet for STEP 29 Silent.	Alle STEP 29 Silent stolper	Venstre/høyre
ST3076	Mekanisk innsats for bruk i stedet for STEP 30 Preload.	Alle STEP 30 Preload stolper	
ST4076	Mekanisk innsats for bruk i stedet for STEP 40/90/48/98 Preload eller STEP 90 Relase.	Alle STEP 40/90/48/98 Preload, STEP 90 Release stolper	
ST6076	Mekanisk innsats for bruk i stedet for STEP 60 Silent.	Alle STEP 60 Silent stolper	
ST804	Mekanisk innsats for bruk i stedet for STEP 18/28E Secure.	Alle STEP 18/28E Secure stolper	
ST9276	Mekanisk innsats for bruk i stedet for STEP 92 Preload/Release.	Alle STEP 92 Preload/Release stolper	

Stolper for tre- og stålkarm

Her listes de vanligiste montasjestolpene for bytte mellom ulike el-sluttstykker til fallelås i tre- og stålkarm.

STEP 30 Preload	STEP 40/90/48/98 Preload, STEP 90 Release	STEP 92 Preload, STEP 92 Release	STEP 60 Silent	Solid enkla	Solid standard	Solid extrakraftiga	Assa 900	Slutt-stykke
ST3504	-	-	-	505	-	-	-	
ST3503	ST4007	-	-	507	-	-	-	
ST3501	ST4051	-	-	510	-	-	-	
ST3502	-	-	-	511	-	-	-	
ST3551				511T				
ST3505	ST4025	-	-	512	-	-	-	
ST3506	ST4048	-	-	520	-	-	-	
ST3507	ST4048	-	-	521	-	-	-	
ST3508	-	-	-	528	-	-	-	
-	ST4038	ST9532	ST6506	-	725	-	-	
-	ST4041/4066	ST9541	ST6508	-	-	824	-	
-	ST4002-10	-	ST6605	-	-	-	-	
-	ST4002-13	ST9518	ST6514	-	-	-	-	
-	ST4002-15	ST9501	ST6504 (H/V**)	-	730	830	930	
-	ST4002-17	ST9550	ST6557	-	-	-	-	
-	ST4003-12	ST9536	ST6518	-	-	-	-	
-	ST4003-15	ST9502	ST6515	-	730T/732T	830T	930T/932T	
-	ST4003-21	-	-	-	-	-	-	
-	ST4001-10	ST9546	-	-	-	-	-	
-	ST4001-13	ST9547	ST6514	-	-	-	-	
-	ST4001-15	ST9515	ST6505	-	731	-	-	
-	ST4001-17	ST9503	ST6558	-	731-17/733-17	-	931-17/933-17	
-	ST4001-20	ST9504	ST6559	-	731-20/733-20	-	931-20/933-20	
-	ST4001-26	ST9505	ST6510	-	731-26/733-26	-	931-26/933-26	
-	ST4060-15	ST9501	ST6545	-	732	-	932	
-	ST4008	-	ST6511	-	735	-	-	
-	ST4026	ST9512	ST6516	-	737	-	-	
ST3541	ST4010-12	-	-	-	-	-	-	1264-1
-	ST4012-15/ 4011-12	-	-	-	-	-	-	1264-1*
ST3526	ST4006	ST9507	-	-	-	-	-	1887-1*
ST3528	ST4030-12	ST9506	-	-	-	-	-	1887-1
-	-	ST9509	-	-	-	-	-	1887-2*
ST3535	ST4030-15	ST9508	-	-	750	-	-	1887-2
ST3527	-	-	-	-	-	-	-	1887-3*
ST3536	ST4030-18	-	-	-	-	-	-	1887-3
ST3537	ST4030-20	-	-	-	-	-	-	1887-4
ST3529-1	ST4009-13	-	-	-	-	-	-	1487-1
-	ST4005-13	-	-	-	-	-	-	1487-1*
ST3529-2	ST4009-16	-	-	-	-	9487-2	-	1487-2
-	ST4005-15	-	-	-	-		-	1487-2*
-	ST4009-20	-	-	-	-	9487-3	-	1487-3
-	ST4005-20	-	-	-	-	-	-	1487-3*
-	ST4009-21	-	-	-	-	9487-4	-	1487-4
-	ST4005-21	-	-	-	-	-	-	1487-4*

* Montasjestolpe tilsvarende mekanisk sluttstykke med vinkel i framkant
** Ved erstatning av 730 skal ST6504V/H benyttes

Stolper for stålprofiler

Her listes de montasjestolper som er tilpasset for ulike stålprofiler.

Stolper for Jansen stålprofiler

Profil	STEP 30 Preload	STEP 40/90/48/98 Preload, STEP 90 Release	STEP 92 Preload, STEP 92 Release	STEP 60 Silent	STEP 18 Secure	STEP 28E Secure
Jansen Economy 50	-	ST4090	ST9590	ST6590	-	-
Jansen Janisol 2	-	ST4092	ST9592	ST6592	-	-
Jansen Janisol HI	-	ST4087-23	-	-	-	-

Stolper for RC-klassifiserte sikkerhetsdører

Profil	STEP 30 Preload	STEP 40/90/48/98 Preload, STEP 90 Release	STEP 92 Preload, STEP 92 Release	STEP 60 Silent	STEP 18 Secure	STEP 28E Secure
Stålprofilsystem 57000, 59000, 77000 eller 79000	-	-	-	-	ST1805	-
Hellbergs HI-SD-RC3	-	-	-	-	ST1882-A/-B ST1883-A/-B	-

Stolper for aluminiumprofiler

Her listes de montasjestolper som er tilpasset for ulike aluminiumprofiler.

Stolper for Schüco aluminiumprofiler

Profil	STEP 30 Preload	STEP 40/90/48/98 Preload, STEP 90 Release	STEP 92 Preload, STEP 92 Release	STEP 60 Silent	STEP 18 Secure	STEP 28E Secure
Schüco ADS 50.NI	-	ST4040	ST9545	ST6513	ST195	ST295
Schüco ADS 65 HD	ST3513	ST4026	ST9512	ST6516	ST1806	ST2805
Schüco ADS 65 NI	-	-	ST9544	ST6579	ST1865	-
Schüco ADS 70 HD	ST3514	ST4027	ST9513	ST6517	ST197	ST2804
Schüco ADS 75 HD	ST3515	ST4028	ST9514	ST6572	ST199	ST2803
Schüco ADS 80	ST3516	ST4035	ST9529	ST6503	ST190	ST288
Schüco ADS 90 SI	-	ST4052	ST9548	ST6583	ST1890	-
Schüco ADS Simply Smart 75	-	ST4093	ST9593H/V	ST6593	-	-

Stolper for Wicona aluminiumprofiler

Profil	STEP 30 Preload	STEP 40/90/48/98 Preload, STEP 90 Release	STEP 92 Preload, STEP 92 Release	STEP 60 Silent	STEP 18 Secure	STEP 28E Secure
Wicona 65 N utåtgående	-	ST4035	ST9529	ST6503	ST190	ST288
Wicona 65 N inåtgående	-	ST4020	ST9528	ST6511	-	-
Wicona 65 Evo	-	ST4031	ST9516	ST6574	ST1801	ST2801
Wicona 75 Evo	-	ST4032	ST9517	ST6575	ST1802	ST2802
Wicona 77 FP	-	ST4032	ST9517	ST6575	ST1802	ST2802
Wicona 77 utåtgående	-	-	-	ST6519	ST198	-

Stolper for Sapa aluminiumprofiler

Profil	STEP 30 Preload	STEP 40/90/48/98 Preload, STEP 90 Release	STEP 92 Preload, STEP 92 Release	STEP 60 Silent	STEP 18 Secure	STEP 28E Secure
Sapa 2050	ST3511-13	ST4034	ST9527	ST6513/6585	ST195	ST295
Sapa 2060	ST3512	ST4033	ST9526	ST6509	-	-
Sapa 2074	ST3510	ST4023	ST9511 ST9511H ST9511V	ST6502	ST187(+183)	ST287
Sapa 2086	ST3586	ST4086	ST9586 ST9551H ST9551V	ST6586	ST1886	ST2886

Stolper for Purso aluminiumprofiler

Profil	STEP 30 Preload	STEP 40/90/48/98 Preload, STEP 90 Release	STEP 92 Preload, STEP 92 Release	STEP 60 Silent	STEP 18 Secure	STEP 28E Secure
Purso LK78H	-	ST4079	-	-	ST1879-A/-B	-

Montasjestolper tilpasset for bytte av dørfunksjon

Tabellene viser hvilke produkter som passer ved bytte til ulike dørfunksjoner.

Bytte fra låskasse i Modul utførelse til låskasse i Connect utførelse

Eksisterende avlåsning			Ny avlåsning		
Låskasse	**El-sluttstykke**	**Montasjestolpe**	**Låskasse**	**El-sluttstykke**	**Montasjestolpe**
Bytte fra låskasse i Modul utførelse til låskasse i Connect utførelse					
Modul fallelås	STEP 40/90/48/98 Preload, STEP 90 Release	ST4002-15	Connect fallelås	STEP 40/90/48/98 Preload, STEP 90 Release	ST4049/4050
				STEP 92 Preload, STEP 92 Release	ST9519V/H
				STEP 60 Silent	ST6531/6532
	STEP 92 Preload, STEP 92 Release	ST9501V/H	Connect fallelås	STEP 92 Preload, STEP 92 Release	ST9519V/H
				STEP 60 Silent	ST6531/6532
				STEP 40/90/48/98 Preload, STEP 90 Release	ST4049/4050
	STEP 60 Silent	ST6504	Connect fallelås	STEP 92 Preload, STEP 92 Release	ST9519V/H
				STEP 60 Silent	ST6531/6532
				STEP 40/90/48/98 Preload, STEP 90 Release	ST4049/4050
		ST6514	Connect fallelås	STEP 60 Silent	ST6069/6070

Bytte fra låskasse i Connect utførelse til låskasse i Modul utførelse

Eksisterende avlåsning			Ny avlåsning		
Låskasse	**El-sluttstykke**	**Montasjestolpe**	**Låskasse**	**El-sluttstykke**	**Montasjestolpe**
Bytte fra låskasse i Connect utførelse til låskasse i Modul utførelse					
Connect fallelås	STEP 40/90/48/98 Preload, STEP 90 Release	ST4002-15	Modul fallelås	STEP 40/90/48/98 Preload, STEP 90 Release	ST4049/4050
				STEP 60 Silent	ST6526/6527
				STEP 92 Preload, STEP 92 Release	ST9560V/H
	STEP 60 Silent	ST6504	Modul fallelås	STEP 40/90/48/98 Preload, STEP 90 Release	ST4049/4050
				STEP 60 Silent	ST6526/6527
				STEP 92 Preload, STEP 92 Release	ST9560V/H
	STEP 92 Preload, STEP 92 Release	ST9501V/H	Modul fallelås	STEP 40/90/48/98 Preload, STEP 90 Release	ST4049/4050
				STEP 60 Silent	ST6526/6527
				STEP 92 Preload, STEP 92 Release	ST9560V/H
	STEP 30 Preload	ST3502	Modul fallelås	STEP 30 Preload	ST3593V/H

Bytte fra el-sluttstykke montert mot sylinderfalle til el-sluttstykke montert mot vriderfalle

Eksisterende avlåsning			Ny avlåsning		
Låskasse	**El-sluttstykke**	**Montasjestolpe**	**Låskasse**	**El-sluttstykke**	**Montasjestolpe**
Bytte fra el-sluttstykke montert mot sylinderfalle til el-sluttstykke montert mot vriderfalle					
Sylinderfalle	STEP 40/90/48/98 Preload, STEP 90 Release	ST4002-15	Vriderfalle	STEP 40/90/48/98 Preload, STEP 90 Release	ST4853/4854
		ST4002-13	Vriderfalle	STEP 40/90/48/98 Preload, STEP 90 Release	ST4855/4856
		ST4001-15	Vriderfalle	STEP 40/90/48/98 Preload, STEP 90 Release	ST4857/4858
	STEP 60 Silent	ST6504	Vriderfalle	STEP 40/90/48/98 Preload, STEP 90 Release	ST4853/4854
		ST6514	Vriderfalle	STEP 40/90/48/98 Preload, STEP 90 Release	ST4855/4856
		ST6505	Vriderfalle	STEP 40/90/48/98 Preload, STEP 90 Release	ST4857/4858

Bytte fra el-sluttstykke montert mot vriderfalle til el-sluttstykke montert mot sylinderfalle

Eksisterende avlåsning			Ny avlåsning		
Låskasse	**El-sluttstykke**	**Montasjestolpe**	**Låskasse**	**El-sluttstykke**	**Montasjestolpe**
Bytte fra el-sluttstykke montert mot vriderfalle til el-sluttstykke montert mot sylinderfalle					
Vriderfalle	STEP 40/90/48/98 Preload, STEP 90 Release	ST4002-15	Sylinderfalle	STEP 40/90/48/98 Preload, STEP 90 Release	ST4853/4854
		ST4002-13	Sylinderfalle	STEP 40/90/48/98 Preload, STEP 90 Release	ST4855/4856
		ST4001-15	Sylinderfalle	STEP 40/90/48/98 Preload, STEP 90 Release	ST4857/4858
	STEP 60 Silent	ST6504	Sylinderfalle	STEP 40/90/48/98 Preload, STEP 90 Release	ST4853/4854
		ST6514	Sylinderfalle	STEP 40/90/48/98 Preload, STEP 90 Release	ST4855/4856
		ST6505	Sylinderfalle	STEP 40/90/48/98 Preload, STEP 90 Release	ST4857/4858
		ST6586	Sylinderfalle	STEP 40/90/48/98 Preload, STEP 90 Release	ST4081

Bytte fra STEP 15 Secure til STEP 60 Silent, STEP 18 Secure

Eksisterende avlåsning			Ny avlåsning		
Låskasse	**El-sluttstykke**	**Montasjestolpe**	**Låskasse**	**El-sluttstykke**	**Montasjestolpe**
Bytte fra STEP 15 Secure til STEP 60 Silent, STEP 18 Secure					
Fas 981	STEP 15 Secure	ST511-U/ST511-Z	Connect fallelås	STEP 60 Silent	ST6540
			Fas 981	STEP 18 Secure	ST188-B
		ST511-R/ST511-X	Fas 981	STEP 18 Secure	ST188-A
			Connect fallelås	STEP 60 Silent	ST6541
Modul reilelås/ falle-reilselås	STEP 15 Secure	ST511-C/ST511-K	Modul reilelås/ falle-reilelås	STEP 18 Secure	ST188-A
		ST511-G/ST511-O	Modul reilelås/ falle-reilelås	STEP 18 Secure	ST188-B
		ST511-C/ST511-K	Connect fallelås	STEP 60 Silent	ST6599
		ST511-G/ST511-O	Connect fallelås	STEP 60 Silent	ST6598

Bytte fra STEP 18/28E Secure til STEP 40/90/48/98/92 Preload, STEP 90/92 Release eller STEP 60 Silent

Eksisterende avlåsning			Ny avlåsning		
Låskasse	**El-sluttstykke**	**Montasjestolpe**	**Låskasse**	**El-sluttstykke**	**Montasjestolpe**
Bytte fra STEP 18/28E Secure til STEP 40/90/48/98/92 Preload, STEP 90/92 Release eller STEP 60 Silent					
Connect reilelås/ falle-reilelås	STEP 18/28E Secure	ST283/ST183	Connect fallelås	STEP 40/90/48/98 Preload, STEP 90 Release	ST4055/4056
				STEP 60 Silent	ST6521/6522
				STEP 92 Preload, STEP 92 Release	ST9521/9522
			Modul fallelås	STEP 60 Silent	ST6528/6529
		ST284/ST184	Connect fallelås	STEP 92 Preload, STEP 92 Release	ST9524/9525
				STEP 60 Silent	ST6524/6525
				STEP 40/90/48/98 Preload, STEP 90 Release	ST4057/4058
		ST187/287	Connect fallelås	STEP 60 Silent	ST6580*
				STEP 92 Preload, STEP 92 Release	ST9587*
		ST1886A/B	Connect fallelås	STEP 60 Silent	ST6596/6597
Modul reilelås/ falle-reilselås	STEP 18/28E Secure	ST183/ST185/ ST283/ST285	Modul fallelås	STEP 60 Silent	ST6521/6522
				STEP 92 Preload, STEP 92 Release	ST9521/9522
		ST184/ST186/ ST284/ST286	Modul fallelås	STEP 92 Preload, STEP 92 Release	ST9524/9525
				STEP 60 Silent	ST6524/6525
		ST187/287	Modul fallelås	STEP 60 Silent	ST6580*
				STEP 92 Preload, STEP 92 Release	ST9587*
		ST1886A/B	Modul fallelås	STEP 60 Silent	ST6596/6597

* Kombineres med overstolpe avhengig av el-sluttstykke samt slagretning

Bytte fra Kaba Delta til STEP 60 Silent eller STEP 18 Secure

Eksisterende avlåsning			Ny avlåsning		
Låskasse	**El-sluttstykke**	**Montasjestolpe**	**Låskasse**	**El-sluttstykke**	**Montasjestolpe**
Bytte fra Kaba Delta til STEP 60 Silent, STEP 18 Secure					
Modul reilelås/ falle-reilselås	Kaba Delta	6213 V/H	Modul enfallelås	STEP 60 Silent	ST6546/6547
			Modul tofallelås	STEP 60 Silent	ST6554/6555
			Modul reilelås/falle-reilelås	STEP 18 Secure	ST3095/3096

Bytte fra Kaba Delta med Modul til STEP 60 Silent, STEP 92 Preload, STEP 92 Release med Connect

Eksisterende avlåsning			Ny avlåsning		
Låskasse	**El-sluttstykke**	**Montasjestolpe**	**Låskasse**	**El-sluttstykke**	**Montasjestolpe**
Bytte fra Kaba Delta med Modul til STEP 60 Silent, STEP 92 Preload, STEP 92 Release med Connect					
Modul reilelås/ falle-reilselås	Kaba Delta	6213 V/H	Connect tofallelås	STEP 60 Silent	ST6568/6569
				STEP 92 Preload, STEP 92 Release	ST9269V/H

Del 4. Service

Projekteringsguide.....131

Register etter artikelnummer.....136

Egne notater.....142

Når det må fungere.

NÖDUTRYMNING

Prosjekteringsguide

For at du raskt skal kunne se hvilke produkter som er mulig å kombinere med ulike krav og funksjoner, har vi listet opp en rekke kombinasjoner i en prosjekteringsguide.

Velg om døren skal åpnes med dørvrider med eller uten dørautomatikk eller med håndtak med eller uten dørautomatikk.

Husk at du alltid kan kontakte oss om du har behov for hjelp eller om ditt produkt mangler i tabellen.

Åpning med dørvrider og dørautomatikk

Låstype	Åpning fra innside	Tilbakerømning/ åpning via brannalarm	Brannkrav	Dørlås Assa	El-sluttstykke STEP	Funksjon	Kommentar
Fallelås	Dobbelsylinder	Ikke tilbakerømning	u/brannkrav	222	STEP 92 Preload		
			E/EI120	222	STEP 92 Preload		
		Via brannalarm	u/brannkrav	222	STEP 92 Preload	Omvendt	
			E/EI120	222	STEP 92 Preload	Omvendt	
	Knappevrider	Ikke tilbakerømning	u/brannkrav	222	STEP 92 Preload		
			E/EI120	222	STEP 92 Preload		
		Via brannalarm	u/brannkrav	222	STEP 92 Preload	Omvendt	
			E/EI120	222	STEP 92 Preload	Omvendt	
		Mekanisk	u/brannkrav	310*	STEP 28E Secure		*Felle-reilelås
			E/EI60	310*	STEP 28E Secure		*Felle-reilelås
		Mekanisk og via brannalarm	u/brannkrav	310*	STEP 28E Secure	Omvendt	*Felle-reilelås
			E/EI60	310*	STEP 28E Secure	Omvendt	*Felle-reilelås
	Split spindle	Ikke tilbakerømning	u/brannkrav	622	STEP 92 Preload		
			E/EI120	622	STEP 92 Preload		
		Via brannalarm	u/brannkrav	622	STEP 92 Preload	Omvendt	
			E/EI120	622	STEP 92 Preload	Omvendt	
	SS-EN 179	Ikke tilbakerømning	u/brannkrav	722	STEP 92 Preload		
			E/EI120	722	STEP 92 Preload		
		Via brannalarm	u/brannkrav	722	STEP 92 Preload	Omvendt	
			E/EI120	722	STEP 92 Preload	Omvendt	
		Mekanisk	u/brannkrav	727	STEP 92 Preload		
			E/EI120	727	STEP 92 Preload		
		Mekanisk og via brannalarm	u/brannkrav	727	STEP 92 Preload	Omvendt	
			E/EI120	727	STEP 92 Preload	Omvendt	
	Nødåpningsknapp	Ikke tilbakerømning	u/brannkrav	222	STEP 92 Release	Omvendt	
			E/EI120	222	STEP 92 Release	Omvendt	
		Via brannalarm og/ eller nødåpningsknapp	u/brannkrav	222	STEP 92 Release	Omvendt	
			E/EI120	222	STEP 92 Release	Omvendt	

Åpning med håndtak og/eller dørautomatikk

Låstype	Åpning fra innside	Tilbakerømning/ åpning via brann-alarm	Brannkrav	Dørlås Assa	El-sluttstykke STEP	Funksjon	Kommentar
Fallelås	Dobbel-sylinder	Ikke tilbakerømning	u/brannkrav	232	STEP 40 Preload		
			E/EI120	232	STEP 90 Preload	Rettvendt	
			E/EI120	232	STEP 60 Silent	Rettvendt	
		Via brannalarm	u/brannkrav	232	STEP 40 Preload	Omvendt	
			E/EI120	222	STEP 92 Preload	Omvendt	Utv. dørvrider
	Knappevrider	Ikke tilbakerømning	u/brannkrav	232	STEP 40 Preload		
			E/EI120	232	STEP 90 Preload	Rettvendt	
			E/EI120	232	STEP 60 Silent	Rettvendt	
		Via brannalarm	u/brannkrav	232	STEP 40 Preload	Omvendt	
			E/EI120	222	STEP 92 Preload	Omvendt	Utv. dørvrider
		Mekanisk	u/brannkrav	311	STEP 18 Secure		
			E/EI60	310	STEP 28E Secure		Utv. dørvrider
		Mekanisk og via brannalarm	u/brannkrav	311	STEP 18 Secure	Omvendt	
			E/EI60	310	STEP 28E Secure	Omvendt	Utv. dørvrider
	Split spindle	Ikke tilbakerømning	u/brannkrav	636	STEP 40 Preload		
			E/EI120	636	STEP 90 Preload	Rettvendt	
			E/EI120	636	STEP 60 Silent	Rettvendt	
		Via brannalarm	u/brannkrav	636	STEP 40 Preload	Omvendt	
			E/EI120	622	STEP 92 Preload	Omvendt	Utv. dørvrider
	SS-EN 179	Ikke tilbakerømning	u/brannkrav	732	STEP 40 Preload		
			E/EI120	732	STEP 90 Preload	Rettvendt	
			E/EI120	732	STEP 60 Silent	Rettvendt	
		Via brannalarm	u/brannkrav	732	STEP 40 Preload	Omvendt	
			E/EI120	722	STEP 92 Preload	Omvendt	Utv. dørvrider
		Mekanisk	u/brannkrav	727	STEP 92 Preload		Utv. dørvrider
			E/EI120	727	STEP 92 Preload		Utv. dørvrider
		Mekanisk og via brannalarm	u/brannkrav	727	STEP 92 Preload	Omvendt	Utv. dørvrider
			E/EI120	727	STEP 92 Preload	Omvendt	Utv. dørvrider
	SS-EN 1125	Ikke tilbakerømning	u/brannkrav	772	STEP 40 Preload		
			E/EI120	772	STEP 90 Preload	Rettvendt	
			E/EI120	772	STEP 60 Silent	Rettvendt	
		Via brannalarm	u/brannkrav	772	STEP 40 Preload	Omvendt	
			E/EI120	762	STEP 92 Preload	Omvendt	Utv. dørvrider
		Mekanisk	u/brannkrav	767	STEP 92 Preload		Utv. dørvrider
			E/EI120	767	STEP 92 Preload		Utv. dørvrider
		Mekanisk og via brannalarm	u/brannkrav	767	STEP 92 Preload	Omvendt	Utv. dørvrider
			E/EI120	767	STEP 92 Preload	Omvendt	Utv. dørvrider
	Nødåpningsknapp	Ikke tilbakerømning	u/brannkrav	232	STEP 90 Release	Omvendt	
			E/EI120	222	STEP 92 Release	Omvendt	
		Via brannalarm og/ eller nødbryter	u/brannkrav	232	STEP 90 Release	Omvendt	
			E/EI120	222	STEP 92 Release	Omvendt	Utv. dørvrider

Åpning med håndtak og/eller dørautomatikk

Låstype	Åpning fra innside	Tilbakerømning/ åpning via brannalarm	Brannkrav	Dørlås Assa	El-sluttstykke STEP	Funksjon	Kommentar
Reilelås	Dobbelsylinder	Ikke tilbakerømning	u/brannkrav	411	STEP 18 Secure		
			E/EI60	410	STEP 28E Secure		
		Via brannalarm	u/brannkrav	311	STEP 18 Secure	Omvendt	
			E/EI60	310	STEP 28E Secure	Omvendt	Utv. dørvrider
	Knappevrider	Ikke tilbakerømning	u/brannkrav	310	STEP 28E Secure		
			E/EI60	310	STEP 28E Secure		
		Via brannalarm	u/brannkrav				
			E/EI60				
		Mekanisk	u/brannkrav	311	STEP 18 Secure		
			E/EI60	310	STEP 28E Secure		Utv. dørvrider
		Mekanisk og via brannalarm	u/brannkrav	311	STEP 18 Secure	Omvendt	
			E/EI60	310	STEP 28E Secure	Omvendt	Utv. dørvrider
	SS-EN 179	Ikke tilbakerømning	u/brannkrav	710	STEP 28E Secure		
			E/EI60	710	STEP 28E Secure		
		Via brannalarm	u/brannkrav				
			E/EI60				
		Mekanisk	u/brannkrav	711	STEP 18 Secure		
			E/EI60	710	STEP 28E Secure		Utv. dørvrider
		Mekanisk og via brannalarm	u/brannkrav	711	STEP 18 Secure	Omvendt	
			E/EI60	710	STEP 28E Secure	Omvendt	Utv. dørvrider
	Nødåpningsknapp	Ikke tilbakerømning	u/brannkrav	311	STEP 18 Secure	Omvendt	
			E/EI60	310	STEP 28E Secure	Omvendt	
		Via brannalarm og/ eller nødbryter	u/brannkrav	311	STEP 18 Secure	Omvendt	
			E/EI60	310	STEP 28E Secure	Omvendt	Utv. dørvrider

El-sluttstykke for utlåsning av hakereile i det faste uttkaet, med mulighet for håndtak og dørautomatikk

Låstype	Låsing/opplåsning inside	Åpning utside	Brannkrav	Dørlås Assa	El-sluttstykke STEP	Funksjon	Kommentar
Fallelås	WC-beslag Knappevrider eller sylinder	Dørvrider, håndtak, dørautomatikk	u/brannkrav	310	STEP 48 Preload		
			E/EI120	310	STEP 98 Preload		
			u/brannkrav	410	STEP 48 Preload		
			E/EI120	410	STEP 98 Preload		

Åpning med dørvrider, fallås

Låstype	Åpning fra innside	Tilbakerømning/åpning via brannalarm	Brannkrav	Dørlås Assa	El-sluttstykke STEP	Funksjon	Kommentar
Fallås	Dobbelsylinder	Ikke tilbakerømning	u/brannkrav	222	STEP 40 Preload		
			E/EI120	222	STEP 90 Preload		
			E/EI120	222	STEP 60 Silent		
		Via brannalarm	u/brannkrav	222	STEP 40 Preload	Omvendt	
			E/EI120	222	STEP 60 Silent	Omvendt	
	Vred	Ikke tilbakerømning	u/brannkrav	222	STEP 40 Preload		
			E/EI120	222	STEP 90 Preload		
			E/EI120	222	STEP 60 Silent		
		Via brannalarm	u/brannkrav	222	STEP 40 Preload	Omvendt	
			E/EI120	222	STEP 90 Preload	Omvendt	
			E/EI120	222	STEP 60 Silent	Omvendt	
		Mekanisk	u/brannkrav	310	STEP 18 Secure		
			E/EI60	310	STEP 18 Secure		
		Mekanisk og via brannalarm	u/brannkrav	310	STEP 18 Secure	Omvendt	
			E/EI60	310	STEP 18 Secure	Omvendt	
	Split spindle	Ikke tilbakerømning	u/brannkrav	622	STEP 40 Preload		
			E/EI120	622	STEP 90 Preload		
			E/EI120	622	STEP 60 Silent		
		Via brannalarm	u/brannkrav	622	STEP 40 Preload	Omvendt	
			E/EI120	622	STEP 90 Preload	Omvendt	
			E/EI120	622	STEP 60 Silent	Omvendt	
	SS-EN 179	Ikke tilbakerømning	u/brannkrav	722	STEP 40 Preload		
			E/EI120	722	STEP 90 Preload		
			E/EI120	722	STEP 60 Silent		
		Via brannalarm	u/brannkrav	722	STEP 40 Preload	Omvendt	
			E/EI120	722	STEP 60 Silent	Omvendt	
		Mekanisk	u/brannkrav	727	STEP 40 Preload		
			E/EI120	727	STEP 90 Preload		
			E/EI120	727	STEP 60 Silent		
		Mekanisk og via brannalarm	u/brannkrav	727	STEP 40 Preload	Omvendt	
			E/EI120	727	STEP 90 Preload	Omvendt	
			E/EI120	727	STEP 60 Silent	Omvendt	
	SS-EN 1125	Ikke tilbakerømning	u/brannkrav	762	STEP 40 Preload		
			E/EI120	762	STEP 60 Silent		
		Via brannalarm	u/brannkrav	762	STEP 40 Preload	Omvendt	
			E/EI120	762	STEP 90 Preload	Omvendt	
			E/EI120	762	STEP 60 Silent	Omvendt	
		Mekanisk	u/brannkrav	767	STEP 92 Preload		Trykkplate innside + utvendig dørvrider
			E/EI120	767	STEP 92 Preload		Trykkplate innside + utvendig dørvrider
		Mekanisk og via brannalarm	u/brannkrav	767	STEP 92 Preload	Omvendt	Trykkplate innside + utvendig dørvrider
			E/EI120	767	STEP 92 Preload	Omvendt	Trykkplate innside + utvendig dørvrider
	Utrymningsknapp	Ikke tilbakerømning	u/brannkrav	222	STEP 90 Release	Omvendt	
			E/EI120	222	STEP 90 Release	Omvendt	
			E/EI120	222	STEP 60 Silent	Omvendt	
		Via brannalarm og/ eller nødbryter	u/brannkrav	222	STEP 90 Release	Omvendt	
			E/EI120	222	STEP 90 Release	Omvendt	

Åpning med dørvrider, reilelås

Låstype	Åpning fra innside	Tilbakerømning/ åpning via brannalarm	Brannkrav	Dørlås Assa	El-sluttstykke STEP	Funksjon	Kommentar
Reilelås	Dobbelsylinder	Ikke tilbakerømning	u/brannkrav	410	STEP 18 Secure		
			E/EI60	410	STEP 18 Secure		
			u/brannkrav	410	STEP 18 Secure	Omvendt	
			E/EI60	410	STEP 18 Secure	Omvendt	Utv. dørvrider
	Knappevrider	Ikke tilbakerømning	u/brannkrav	310	STEP 28E Secure		
			E/EI60	310	STEP 28E Secure		
		Via brannalarm	u/brannkrav				
			E/EI60				
		Mekanisk	u/brannkrav	310	STEP 18 Secure		
			E/EI60	310	STEP 18 Secure		
		Mekanisk og via brannalarm	u/brannkrav	310	STEP 28E Secure		
			E/EI60	310	STEP 28E Secure		
	SS-EN 179	Ikke tilbakerømning	u/brannkrav	710	STEP 28E Secure		
			E/EI60	710	STEP 28E Secure		
		Via brannalarm	u/brannkrav				
			E/EI60				
		Mekanisk	u/brannkrav	710	STEP 18 Secure		
			E/EI60	710	STEP 18 Secure		
		Mekanisk og via brannalarm	u/brannkrav	710	STEP 18 Secure	Omvendt	
			E/EI60	710	STEP 18 Secure	Omvendt	
	Nødbryter	Ikke tilbakerømning	u/brannkrav	310	STEP 18 Secure	Omvendt	
			E/EI60	310	STEP 18 Secure	Omvendt	
		Via brannalarm og/ eller nødbryter	u/brannkrav	310	STEP 18 Secure	Omvendt	
			E/EI60	310	STEP 18 Secure	Omvendt	

Register, artikelnummer

Artikel-nummer	Betegnelse	Side
ST1087	Skrue- og kontaktsett for STEP 120.	57
ST1088-40	STEP Vriderpinne. 8x8x40 mm.	57
ST1088-50	STEP Vriderpinne. 8x8x50 mm.	57
ST1088-60	STEP Vriderpinne. 8x8x60 mm.	57
ST1088-80	STEP Vriderpinne. 8x8x80 mm.	57
ST120	Soleniodlås STEP 120	57
ST120-12	Soleniodlås STEP 120	57
ST122	Soleniodlås STEP 120	57
ST122-12	Soleniodlås STEP 120	57
ST120 KPL	Soleniodlås STEP 120 komplett set	57
ST120-12 KPL	Soleniodlås STEP 120 komplett set	57
ST122 KPL	Soleniodlås STEP 120 komplett set	57
ST122-12 KPL	Soleniodlås STEP 120 komplett set	57
ST1293	Asymmetrisk frontstolpe.	57
ST180-A 7 mm	El-sluttstykke STEP 18 Secure	48
ST180-A 9 mm	El-sluttstykke STEP 18 Secure	48
ST180-AS	El-sluttstykke STEP 18 Secure	48
ST180-B 7 mm	El-sluttstykke STEP 18 Secure	48
ST190-B 9 mm	El-sluttstykke STEP 18 Secure	48
ST180-BS	El-sluttstykke STEP 18 Secure	48
ST180-C 10 mm	El-sluttstykke STEP 18 Secure	48
ST180-C 12 mm	El-sluttstykke STEP 18 Secure	48
ST180-D 10 mm	El-sluttstykke STEP 18 Secure	48
ST180-D 12 mm	El-sluttstykke STEP 18 Secure	48
ST1801-A	Montasjestolpe, aluminium	112
ST1801-B	Montasjestolpe, aluminium	112
ST1802-A	Montasjestolpe, aluminium	112
ST1802-B	Montasjestolpe, aluminium	112
ST1805-A	Montasjestolpe, extra kraftig	111, 112
ST1805-B	Montasjestolpe, extra kraftig	111, 112
ST1806-A	Montasjestolpe, aluminium	112
ST1806-B	Montasjestolpe, aluminium	112
ST181-A 7 mm	El-sluttstykke STEP 18 Secure	48
ST181-A 9 mm	El-sluttstykke STEP 18 Secure	48
ST181-AS	El-sluttstykke STEP 18 Secure	48
ST181-B 7 mm	El-sluttstykke STEP 18 Secure	48
ST181-B 9 mm	El-sluttstykke STEP 18 Secure	48
ST181-BS	El-sluttstykke STEP 18 Secure	48
ST181-C 10 mm	El-sluttstykke STEP 18 Secure	48
ST181-C 12 mm	El-sluttstykke STEP 18 Secure	48
ST181-D 10 mm	El-sluttstykke STEP 18 Secure	48
ST181-D 12 mm	El-sluttstykke STEP 18 Secure	48
ST1828	Tilkoblingskabel 5 m	109, 115, 119
ST1828-10	Tilkoblingskabel 10 m	109, 115, 119
ST1828-20	Tilkoblingskabel 20 m	103, 109, 113
ST1828S	Skruesett	103, 109, 113
ST183-A	Montasjestolpe, plan	111
ST183-B	Montasjestolpe, plan	111
ST184-A	Montasjestolpe, vinklet	111
ST184-B	Montasjestolpe, vinklet	111
ST185-A	Montasjestolpe, plan	111
ST185-B	Montasjestolpe, plan	111
ST186-A	Montasjestolpe, vinklet	111
ST186-B	Montasjestolpe, vinklet	111
ST1865-A	Montasjestolpe, aluminium	112
ST1865-B	Montasjestolpe, aluminium	112
ST187-A	Montasjestolpe, aluminium	112
ST187-B	Montasjestolpe, aluminium	112
ST1879-A	Montasjestolpe, aluminium	112
ST1879-B	Montasjestolpe, aluminium	112
ST188-A	Montasjestolpe, utskifting	114
ST188-B	Montasjestolpe, utskifting	114
ST1882-A	Montasjestolpe, extra kraftig	111, 112
ST1882-B	Montasjestolpe, extra kraftig	111, 112
ST1883-A	Montasjestolpe, extra kraftig	111, 112
ST1883-B	Montasjestolpe, extra kraftig	111, 112
ST1886-A	Montasjestolpe, aluminium	112
ST1886-B	Montasjestolpe, aluminium	113
ST1890-A	Montasjestolpe, aluminium	113
ST1890-B	Montasjestolpe, aluminium	113
ST190-A	Montasjestolpe, aluminium	113
ST190-B	Montasjestolpe, aluminium	113
ST192	Forsterkningsbeslags-kit	114,118
ST194-A	Forsterkningsbeslags-kit	114
ST194-B	Forsterkningsbeslags-kit	114
ST195-A	Montasjestolpe, aluminium	113
ST195-B	Montasjestolpe, aluminium	113
ST197-A	Montasjestolpe, aluminium	113
ST197-B	Montasjestolpe, aluminium	113
ST198-A	Montasjestolpe, aluminium	113
ST198-B	Montasjestolpe, aluminium	113
ST199-A	Montasjestolpe, aluminium	113
ST199-B	Montasjestolpe, aluminium	113
ST202-B	Elektrisk skaplås STEP 35	64
ST202-B-12	Elektrisk skaplås STEP 35	64
ST202-D	Elektrisk skaplås STEP 35	64
ST202-D-12	Elektrisk skaplås STEP 35	64
ST203-E	Elektrisk skaplås STEP 35	64

Artikel-nummer	Betegnelse	Side
ST203-E-12	Elektrisk skaplås STEP 35	64
ST203-F	Elektrisk skaplås STEP 35	64
ST203-F-12	Elektrisk skaplås STEP 35	64
STEP21	Automatisk kantskåte STEP 21	62
STEP21DH	Automatisk kantskåte STEP 21	62
STEP21DV	Automatisk kantskåte STEP 21	62
STEP21R	Automatisk kantskåte STEP 21	62
210	Kontakt med stift for STEP 35	64
211	Kontakt med stift	64
STEP22	Automatisk kantskåte STEP 22	62
ST280-AE 7 mm	El-sluttstykke STEP 28E Secure	50
ST280-AE 9 mm	El-sluttstykke STEP 28E Secure	50
ST280-BE 7 mm	El-sluttstykke STEP 28E Secure	50
ST280-BE 9 mm	El-sluttstykke STEP 28E Secure	50
ST280-CE 10 mm	El-sluttstykke STEP 28E Secure	50
ST280-CE 12 mm	El-sluttstykke STEP 28E Secure	50
ST280-DE 10 mm	El-sluttstykke STEP 28E Secure	50
ST280-DE 12 mm	El-sluttstykke STEP 28E Secure	50
ST2801-A	Montasjestolpe, plan, aluminium	117
ST2801-B	Montasjestolpe, plan, aluminium	117
ST2802-A	Montasjestolpe, plan, aluminium	117
ST2802-B	Montasjestolpe, plan, aluminium	117
ST2803-A	Montasjestolpe, plan, aluminium	117
ST2803-B	Montasjestolpe, plan, aluminium	117
ST2804-A	Montasjestolpe, plan, aluminium	117
ST2804-B	Montasjestolpe, plan, aluminium	117
ST281-AE 7 mm	El-sluttstykke STEP 28E Secure	50
ST281-AE 9 mm	El-sluttstykke STEP 28E Secure	50
ST281-BE 7 mm	El-sluttstykke STEP 28E Secure	50
ST281-BE 9 mm	El-sluttstykke STEP 28E Secure	50
ST281-CE 10 mm	El-sluttstykke STEP 28E Secure	50
ST281-CE 12 mm	El-sluttstykke STEP 28E Secure	50
ST281-DE 10 mm	El-sluttstykke STEP 28E Secure	50
ST281-DE 12 mm	El-sluttstykke STEP 28E Secure	50
ST283-A	Montasjestolpe, plan	116
ST283-B	Montasjestolpe, plan	116
ST284-A	Montasjestolpe, vinklet	116
ST284-B	Montasjestolpe, vinklet	116
ST285-A	Montasjestolpe, plan	116
ST285-B	Montasjestolpe, plan	116
ST286-A	Motagestolpe, vinklet	116
ST286-B	Motagestolpe, vinklet	116
ST287-A	Motagestolpe, plan, aluminium	117
ST287-B	Motagestolpe, plan, aluminium	117
ST288-A	Motagestolpe, plan, aluminium	117
ST288-B	Motagestolpe, plan, aluminium	117
ST2886-A	Montasjestolpe, plan, aluminium	117
ST2886-B	Montasjestolpe, plan aluminium	117
ST289-A	Forsterkningsbeslags-kit	118
ST289-B	Forsterkningsbeslags-kit	118
ST2901	El-sluttstykke STEP 29 Silent	40
ST2901-12	El-sluttstykke STEP 29 Silent	40
ST2916	Montasjestolpe, vinklet	103
ST2917	Montasjestolpe, plan	103
ST2922	Montasjestolpe, plan	103
ST2940	Montasjestolpe, plan	103
ST295-A	Montasjestolpe, aluminium	117
ST295-B	Montasjestolpe, aluminium	117
ST30	El-sluttstykke STEP 30 Preload	20
ST300	El-sluttstykke STEP 30 Preload	20
ST30-12	El-sluttstykke STEP 30 Preload	20
ST300-12	El-sluttstykke STEP 30 Preload	20
ST301	El-sluttstykke STEP 30 Preload	20
ST301-12	El-sluttstykke STEP 30 Preload	20
ST305	El-sluttstykke STEP 30 Preload	20
ST305-12	El-sluttstykke STEP 30 Preload	20
ST3076	Sluttstykke	89
ST3095	Montasjestolpe, utskifting	114
ST3096	Montasjestolpe, utskifting	114
ST31	El-sluttstykke STEP 30 Preload	20
ST31-12	El-sluttstykke STEP 30 Preload	20
ST35	El-sluttstykke STEP 30 Preload	20
ST3500	Tilkoblingskabel	64
ST3501	Montasjestolpe, vinklet	86
ST3502	Montasjestolpe, vinklet	86
ST3503	Montasjestolpe, plan	87
ST3504	Montasjestolpe, plan	87
ST3505	Montasjestolpe, vinklet	86
ST3506	Montasjestolpe, vinklet	86
ST3507	Montasjestolpe, vinklet	86
ST3508	Montasjestolpe, plan	87
ST3510	Montasjestolpe, aluminium	88
ST3511-13	Montasjestolpe, aluminium	88
ST3512	Montasjestolpe, aluminium	88
ST35-12	El-sluttstykke STEP 30 Preload	20
ST3513	Montasjestolpe, aluminium	88
ST3514	Montasjestolpe, aluminium	88
ST3515	Montasjestolpe, aluminium	88
ST3516	Montasjestolpe, aluminium	88
ST3525V	Montasjestolpe, vinklet	86
ST3525H	Montasjestolpe, vinklet	86
ST3526V	Montasjestolpe, vinklet	86
ST3526H	Montasjestolpe, vinklet	86
ST3527V	Montasjestolpe, vinklet	86
ST3527H	Montasjestolpe, vinklet	86
ST3528V	Montasjestolpe, plan	87
ST3528H	Montasjestolpe, plan	87
ST3529-1	Montasjestolpe, plan	87
ST3529-2	Montasjestolpe, plan	87
ST3535H	Montasjestolpe, plan	87
ST3535V	Montasjestolpe, plan	87
ST3536H	Montasjestolpe, plan	87

Artikel-nummer	Betegnelse	Side
ST3536V	Montasjestolpe, plan	87
ST3537H	Montasjestolpe, plan	87
ST3537V	Montasjestolpe, plan	87
ST3539H	Montasjestolpe, utskifting	89
ST3539V	Montasjestolpe, utskifting	89
ST3540	Montasjestolpe, plan	87
ST3541	Montasjestolpe, plan	87
ST3543H	Montasjestolpe, utskifting	89
ST3543V	Montasjestolpe, utskifting	89
ST3551	Montasjestolpe, vinklet	86
ST3586	Montasjestolpe, aluminium	88
ST3601	Elektrisk skaplås STEP 36	66
ST3601-12	Elektrisk skaplås STEP 36	66
ST3602	Elektrisk skaplås STEP 36	66
ST3602-12	Elektrisk skaplås STEP 36	66
ST40	El-sluttstykke STEP 40 Preload	22
ST400	El-sluttstykke STEP 40 Preload	22
ST4001-10	Montasjestolpe, plan	92
ST4001-13	Montasjestolpe, plan	92
ST4001-15	Montasjestolpe, plan	92
ST4001-17	Montasjestolpe, plan	92
ST400-12	El-sluttstykke STEP 40 Preload	22
ST4001-20	Montasjestolpe, plan	92
ST4001-26	Montasjestolpe, plan	92
ST4002-10	Montasjestolpe, vinklet	90
ST4002-13	Montasjestolpe, vinklet	90
ST4002-15	Montasjestolpe, vinklet	90
ST4002-17	Montasjestolpe, vinklet	90
ST4003-12	Montasjestolpe, vinklet	90
ST4003-15	Montasjestolpe, vinklet	90
ST4003-21	Montasjestolpe, vinklet	90
ST4005-13	Montasjestolpe, vinklet	90
ST4005-15	Montasjestolpe, vinklet	90
ST4005-20	Montasjestolpe, vinklet	90
ST4005-21	Montasjestolpe, vinklet	90
ST4006H	Montasjestolpe, vinklet	90
ST4006V	Montasjestolpe, vinklet	90
ST4007	Montasjestolpe, plan	92
ST4008	Montasjestolpe, plan	92
ST4009-13	Montasjestolpe, plan	92
ST4009-16	Montasjestolpe, plan	92
ST4009-20	Montasjestolpe, plan	92
ST4009-21	Montasjestolpe, plan	92
ST401	El-sluttstykke STEP 40 Preload	22
ST4010-12	Montasjestolpe, plan	92
ST4011-12	Montasjestolpe, vinklet	90
ST401-12	El-sluttstykke STEP 40 Preload	22
ST40-12	El-sluttstykke STEP 40 Preload	22
ST4012-15	Montasjestolpe, vinklet	90
ST4013-15	Montasjestolpe, vinklet	90
ST4016	Tilkoblingskabel 7 m	89, 97

Artikel-nummer	Betegnelse	Side
ST4016-10	Tilkoblingskabel 10 m	89, 97
ST4020	Montasjestolpe, plan	92
ST4021	Montasjestolpe, plan	92
ST4022	Montasjestolpe, vinklet	90
ST4023	Montasjestolpe, aluminium	93
ST4025	Montasjestolpe, vinklet	90
ST4026	Montasjestolpe, aluminium	94
ST4027	Montasjestolpe, aluminium	94
ST4028	Montasjestolpe, aluminium	94
ST4030H-12	Montasjestolpe, plan	92
ST4030H-15	Montasjestolpe, plan	92
ST4030H-18	Montasjestolpe, plan	92
ST4030H-20	Montasjestolpe, plan	92
ST4030V-12	Montasjestolpe, plan	92
ST4030V-15	Montasjestolpe, plan	92
ST4030V-18	Montasjestolpe, plan	92
ST4030V-20	Montasjestolpe, plan	92
ST4031	Montasjestolpe, aluminium	94
ST4032	Montasjestolpe, aluminium	94
ST4033	Montasjestolpe, aluminium	93
ST4034	Montasjestolpe, aluminium	93
ST4035	Montasjestolpe, aluminium	94
ST4036	Montasjestolpe, aluminium	94
ST4038	Montasjestolpe, vinklet	90
ST4040	Montasjestolpe, aluminium	94
ST4041	Montasjestolpe, vinklet	90
ST4042	Montasjestolpe, plan	92
ST4043	Montasjestolpe, vinklet	90
ST4044	Montasjestolpe, plan	92
ST4048	Montasjestolpe, vinklet	90
ST4049	Montasjestolpe, utskifting	95
ST405	El-sluttstykke STEP 40 Preload	22
ST4050	Montasjestolpe, utskifting	95
ST4051	Montasjestolpe, vinklet	90
ST405-12	El-sluttstykke STEP 40 Preload	22
ST4052	Montasjestolpe, aluminium	95
ST4055	Montasjestolpe, utskifting	95
ST4056	Montasjestolpe, utskifting	95
ST4057	Montasjestolpe, utskifting	95
ST4058	Montasjestolpe, utskifting	95
ST4060-10	Montasjestolpe, vinklet	90
ST4060-13	Montasjestolpe, vinklet	90
ST4060-15	Montasjestolpe, vinklet	90
ST4060-17	Montasjestolpe, vinklet	90
ST4065H	Brytskyddsstolpe	70
ST4065V	Brytskyddsstolpe	70
ST4066	Montasjestolpe, vinklet	90
ST4067	Montasjestolpe, vinklet	90
ST4068	Montasjestolpe, plan	92
ST4073	Montasjestolpe, vinklet	90
ST4076	Sluttstykke	96

Artikel-nummer	Betegnelse	Side
ST4077	Montasjestolpe, plan	92
ST4078	Montasjestolpe, vinklet	90
ST4079	Montasjestolpe, aluminium	93
ST4081H	Montasjestolpe, utskifting	95
ST4081V	Montasjestolpe, utskifting	95
ST4082H	Montasjestolpe, vinklet	90
ST4082V	Montasjestolpe, vinklet	90
ST4083	Montasjestolpe, vinklet	90
ST4084	Montasjestolpe, aluminium	93
ST4086	Montasjestolpe, aluminium	93
ST4087-23	Montasjestolpe, aluminium	94
ST4090	Montasjestolpe, aluminium	94
ST4090S	Skruesett	89, 97
ST4092	Montasjestolpe, aluminium	94
ST4093	Montasjestolpe, aluminium	94
ST4096	Montasjestolpe, utskifting	95
ST4097	Montasjestolpe, utskifting	95
ST41	El-sluttstykke STEP 40 Preload	22
ST41-12	El-sluttstykke STEP 40 Preload	22
ST45	El-sluttstykke STEP 40 Preload	22
ST45-12	El-sluttstykke STEP 40 Preload	22
ST480	El-sluttstykke STEP 48 Preload	26
ST4800	El-sluttstykke STEP 48 Preload	26
ST4800-12	El-sluttstykke STEP 48 Preload	26
ST4801	El-sluttstykke STEP 48 Preload	26
ST4801-12	El-sluttstykke STEP 48 Preload	26
ST480-12	El-sluttstykke STEP 48 Preload	26
ST4805	El-sluttstykke STEP 48 Preload	26
ST4805-12	El-sluttstykke STEP 48 Preload	26
ST481	El-sluttstykke STEP 48 Preload	26
ST481-12	El-sluttstykke STEP 48 Preload	26
ST485	El-sluttstykke STEP 48 Preload	26
ST485-12	El-sluttstykke STEP 48 Preload	26
ST4853	Montasjestolpe, utskifting	95
ST4854	Montasjestolpe, utskifting	95
ST4855	Montasjestolpe, utskifting	95
ST4856	Montasjestolpe, utskifting	95
ST4857	Montasjestolpe, utskifting	95
ST4858	Montasjestolpe, utskifting	95
ST4880	Reileindikering	96
ST514-02	Forsterkningsbeslag	110
ST514-03	Forsterkningsbeslag	110
ST514-04	Forsterkningsbeslag	110
ST527	Elektrisk lås for industriport STEP 50	68
ST527-1	Låsvinkel	68
ST527-2	Låsvinkel	68
ST527-3	Eurosylinder	68
ST527-5	Infellingskassett	68
ST527-7	Låseslede	68
ST527-9	Låseslede	68
ST5573720	Tilkoblingskabel 5 m	103, 110
ST5573720-10	Tilkoblingskabel 10 m	103, 110
ST600	El-sluttstykke STEP 60 Silent	42
ST600 10 M	El-sluttstykke STEP 60 Silent	42
ST600-12	El-sluttstykke STEP 60 Silent	42
ST600-12 10 M	El-sluttstykke STEP 60 Silent	42
ST601	El-sluttstykke STEP 60 Silent	42
ST601 10 M	El-sluttstykke STEP 60 Silent	42
ST601-12	El-sluttstykke STEP 60 Silent	42
ST601-12 10 M	El-sluttstykke STEP 60 Silent	42
ST6059	Brytskydd	64
ST6069	Montasjestolpe, utskifting	107
ST6070	Montasjestolpe, utskifting	107
ST6076	Sluttstykke	109
ST6090	Brytskydd	71
ST608-01	Sidebeslag	110
ST609-01	Sidebeslag	110
ST6095	Brytskydd	71
ST610-01	Sidebeslag	110
ST621	Forsterkningsbeslag	110
ST622	Forsterkningsbeslag	110
ST6501	Montasjestolpe, vinklet	104
ST6502	Montasjestolpe, aluminium	105
ST6503	Montasjestolpe, aluminium	106
ST6504	Montasjestolpe, vinklet	104
ST6504V	Montasjestolpe, vinklet	104
ST6504H	Montasjestolpe, vinklet	104
ST6505	Montasjestolpe, plan	105
ST6506	Montasjestolpe, vinklet	104
ST6507	Montasjestolpe, vinklet	104
ST6508	Montasjestolpe, vinklet	104
ST6509	Montasjestolpe, aluminium	105
ST6510	Montasjestolpe, plan	105 105
ST6511	Montasjestolpe, plan	105
ST6513	Montasjestolpe, aluminium	105, 106
ST6514	Montasjestolpe, vinklet	104
ST6515	Montasjestolpe, vinklet	104
ST6516	Montasjestolpe, aluminium	106
ST6517	Montasjestolpe, aluminium	106
ST6518	Montasjestolpe, vinklet	104
ST6519	Montasjestolpe, aluminium	106
ST6521	Montasjestolpe, utskifting	101
ST6522	Montasjestolpe, utskifting	107
ST6524	Montasjestolpe, utskifting	107
ST6525	Montasjestolpe, utskifting	107
ST6526	Montasjestolpe, utskifting	107
ST6527	Montasjestolpe, utskifting	107
ST6528	Montasjestolpe, utskifting	107
ST6529	Montasjestolpe, utskifting	107
ST6530	Montasjestolpe, utskifting	107
ST6531	Montasjestolpe, utskifting	107
ST6532	Montasjestolpe, utskifting	107

Artikel-nummer	Betegnelse	Side
ST6536	Montasjestolpe, plan	105
ST6537	Sluttstykke	96, 103, 109
ST6538	Sluttstykke	96, 103, 109
ST6539	Montasjestolpe, utskifting	107
ST6540	Montasjestolpe, utskifting	107
ST6541	Montasjestolpe, utskifting	107
ST6545	Montasjestolpe, vinklet	104
ST6546	Montasjestolpe, utskifting	107
ST6547	Montasjestolpe, utskifting	107
ST6548	Montasjestolpe, plan	105
ST6549	Brytskyddsstolpe	71
ST6550	Brytskyddsstolpe	71
ST6553	Montasjestolpe L-jern	107
ST6554	Montasjestolpe, utskifting	107
ST6555	Montasjestolpe, utskifting	107
ST6556	Montasjestolpe, vinklet	104
ST6557	Montasjestolpe, vinklet	104
ST6558	Montasjestolpe, plan	105
ST6559	Montasjestolpe, plan	105
ST6560	Montasjestolpe, vinklet	104
ST6561	Montasjestolpe, vinklet	104
ST6563	Brytskyddsstolpe	71
ST6564	Brytskyddsstolpe	71
ST6567	Montasjestolpe, vinklet	104
ST6568	Montasjestolpe, utskifting	107
ST6569	Montasjestolpe, utskifting	107
ST6572	Montasjestolpe, aluminium	106
ST6574	Montasjestolpe, aluminium	106
ST6575	Montasjestolpe, aluminium	106
ST6576	Sluttstykke	96, 109
ST6577	Montasjestolpe, aluminium	106
ST6579	Montasjestolpe, aluminium	106
ST6580-A	Montasjestolpe, utskifting	107
ST6580-B	Montasjestolpe, utskifting	107
ST6581	Montasjestolpe, vinklet	104
ST6582	Montasjestolpe, utskifting	107
ST6583	Montasjestolpe, aluminium	106
ST6584H	Montasjestolpe, utskifting	107
ST6584V	Montasjestolpe, utskifting	107
ST6585	Montasjestolpe, aluminium	105
ST6586	Montasjestolpe, aluminium	105
ST6590	Montasjestolpe, stål	107
ST6592	Montasjestolpe, stål	107
ST6593	Montasjestolpe, aluminium	106
ST6596	Montasjestolpe, utskifting	108
ST6597	Montasjestolpe, utskifting	108
ST6598	Montasjestolpe, utskifting	108
ST6599	Montasjestolpe, utskifting	108
ST664-C	El-sluttstykke STEP 15 Secure	46
ST664-C 12	El-sluttstykke STEP 15 Secure	46
ST664-G	El-sluttstykke STEP 15 Secure	46

Artikel-nummer	Betegnelse	Side
ST664-G 12	El-sluttstykke STEP 15 Secure	46
ST664-J	El-sluttstykke STEP 15 Secure	46
ST664-J 12	El-sluttstykke STEP 15 Secure	46
ST664-N	El-sluttstykke STEP 15 Secure	46
ST664-N 12	El-sluttstykke STEP 15 Secure	46
ST6605	Montasjestolpe, vinklet	104
ST6608	Montasjestolpe, vinklet	104
ST665	Kontakt med stift	109, 115, 119
ST666	Kontaktsett	109, 115, 119
ST701	Sluttstykke	110
ST702	Sluttstykke	110
ST801	Sluttstykke	115, 118
ST802-A	Sluttstykke	115, 118
ST802-B	Sluttstykke	115, 118
ST803-A	Sluttstykke	115, 118
ST803-B	Sluttstykke	115, 118
ST804	Sluttstykke	115, 118
ST805-A	Sluttstykke	118
ST805-B	Sluttstykke	118
ST860	Vinkelkonsoll med hus	61
ST861	Vinkelkonsoll for skyvedør	61
ST880	Utenpåliggende lås STEP 8	60
ST880-12	Utenpåliggende lås STEP 8	60
ST881	Utenpåliggende lås STEP 8	60
ST881-12	Utenpåliggende lås STEP 8	60
ST890	Utenpåliggende lås STEP 8	60
ST890-12	Utenpåliggende lås STEP 8	60
ST891	Utenpåliggende lås STEP 8	60
ST891-12	Utenpåliggende lås STEP 8	60
ST90	El-sluttstykke STEP 90 Preload	24
ST900	El-sluttstykke STEP 90 Preload	24
ST900-12	El-sluttstykke STEP 90 Preload	24
ST90-12	El-sluttstykke STEP 90 Preload	24
ST901	El-sluttstykke STEP 90 Preload	24
ST901-HP	El-sluttstykke STEP 90 Release	34
ST901HP-12	El-sluttstykke STEP 90 Release	34
ST905	El-sluttstykke STEP 90 Preload	24
ST905-12	El-sluttstykke STEP 90 Preload	24
ST905HP	El-sluttstykke STEP 90 Release	34
ST905HP-12	El-sluttstykke STEP 90 Release	34
ST91	El-sluttstykke STEP 90 Preload	24
ST91-12	El-sluttstykke STEP 90 Preload	24
ST91HP	El-sluttstykke STEP 90 Release	34
ST91HP-12	El-sluttstykke STEP 90 Release	34
ST9216	Tilkoblingskabel 7 m	102
ST9216-10	Tilkoblingskabel 10 m	102
ST925	El-sluttstykke STEP 92 Preload	30
ST925-12	El-sluttstykke STEP 92 Preload	30
ST925HP	El-sluttstykke STEP 92 Release	36
ST925HP-12	El-sluttstykke STEP 92 Release	36
ST9276	Sluttstykke	103

Artikel-nummer	Betegnelse	Side
ST9292S	Skruesett	102
ST95	El-sluttstykke STEP 90 Preload	24
ST95-12	El-sluttstykke STEP 90 Preload	24
ST95HP	El-sluttstykke STEP 90 Release	34
ST95HP-12	El-sluttstykke STEP 90 Release	34
ST9501H	Montasjestolpe, vinklet	97
ST9501V	Montasjestolpe, vinklet	97
ST9502H	Montasjestolpe, vinklet	97
ST9502V	Montasjestolpe, vinklet	97
ST9503H	Montasjestolpe, plan	98
ST9503V	Montasjestolpe, plan	98
ST9504H	Montasjestolpe, plan	98
ST9504V	Montasjestolpe, plan	98
ST9505H	Montasjestolpe, plan	98
ST9505V	Montasjestolpe, plan	98
ST9506	Montasjestolpe, plan	98
ST9507	Montasjestolpe, vinklet	97
ST9508	Montasjestolpe, plan	98
ST9509	Montasjestolpe, vinklet	97
ST9511	Montasjestolpe, aluminium	99
ST9511H	Montasjestolpe, aluminium	99
ST9511V	Montasjestolpe, aluminium	99
ST9512	Montasjestolpe, aluminium	99
ST9513	Montasjestolpe, aluminium	99
ST9514	Montasjestolpe, aluminium	99
ST9515H	Montasjestolpe, plan	98
ST9515V	Montasjestolpe, plan	98
ST9516	Montasjestolpe, aluminium	100
ST9517	Montasjestolpe, aluminium	100
ST9518H	Montasjestolpe, vinklet	97
ST9518V	Montasjestolpe, vinklet	97
ST9519H	Montasjestolpe, utskifting	101
ST9519V	Montasjestolpe, utskifting	101
ST9521	Montasjestolpe, utskifting	101
ST9522	Montasjestolpe, utskifting	101
ST9523	Montasjestolpe, vinklet	97
ST9524	Montasjestolpe, utskifting	101
ST9525	Montasjestolpe, utskifting	101
ST9526	Montasjestolpe, aluminium	99
ST9627	Montasjestolpe, aluminium	99
ST9528	Montasjestolpe, plan	98
ST9529	Montasjestolpe, aluminium	99, 100
ST953-1	Sluttstykke for STEP 21 og STEP 22	63
ST9531H	Montasjestolpe, utskifting	101
ST9531V	Montasjestolpe, utskifting	101
ST953-2	Glideplate for STEP 21 og STEP 22	63
ST9532H	Montasjestolpe, vinklet	97
ST9532V	Montasjestolpe, vinklet	97
ST9536H	Montasjestolpe, vinklet	97
ST9536V	Montasjestolpe, vinklet	97
ST9537H	Montasjestolpe, plan	98

Artikel-nummer	Betegnelse	Side
ST9537V	Montasjestolpe, plan	98
ST9541H	Montasjestolpe, vinklet	97
ST9541V	Montasjestolpe, vinklet	97
ST9542H	Montasjestolpe, utskifting	101
ST9542V	Montasjestolpe, utskifting	101
ST9543	Montasjestolpe, vinklet	97
ST9544	Montasjestolpe, aluminium	99
ST9545	Montasjestolpe, aluminium	99
ST9546H	Montasjestolpe, plan	98
ST9546V	Montasjestolpe, plan	98
ST9547H	Montasjestolpe, plan	98
ST9547V	Montasjestolpe, plan	98
ST9548	Montasjestolpe, aluminium	99
ST9550H	Montasjestolpe, vinklet	97
ST9550V	Montasjestolpe, vinklet	97
ST9551H	Montasjestolpe, utskifting	101
ST9551V	Montasjestolpe, utskifting	101
ST9555H	Montasjestolpe, aluminium	101
ST9555V	Montasjestolpe, aluminium	101
ST9560H	Montasjestolpe, utskifting	101
ST9560V	Montasjestolpe, utskifting	101
ST9563H	Montasjestolpe, utskifting	101
ST9563V	Montasjestolpe, utskifting	101
ST9569H	Montasjestolpe, utskifting	101
ST9569V	Montasjestolpe, utskifting	101
ST9586	Montasjestolpe, aluminium	99
ST9587H	Montasjestolpe, utskifting	101
ST9587V	Montasjestolpe, utskifting	101
ST9590	Montasjestolpe, plan, aluminium	100
ST9592	Montasjestolpe, plan, aluminium	100
ST9593H	Montasjestolpe, aluminium	99
ST9593V	Montasjestolpe, aluminium	99
ST980	El-sluttstykke STEP 98 Preload	28
ST9800	El-sluttstykke STEP 98 Preload	28
ST9800-12	El-sluttstykke STEP 98 Preload	28
ST9801	El-sluttstykke STEP 98 Preload	28
ST9801-12	El-sluttstykke STEP 98 Preload	28
ST980-12	El-sluttstykke STEP 98 Preload	28
ST9805	El-sluttstykke STEP 98 Preload	28
ST9805-12	El-sluttstykke STEP 98 Preload	28
ST981	El-sluttstykke STEP 98 Preload	28
ST981-12	El-sluttstykke STEP 98 Preload	28
ST985	El-sluttstykke STEP 98 Preload	28
ST985-12	El-sluttstykke STEP 98 Preload	28

Egne notater

STEP LOCK

StepLock Norway AS Per Sivles gate 6, 3018 Drammen, Norway
+ 47 23 00 30 00 | post@steplock.no | www.steplock.no

STEP LOCK

StepLock – markedsledende på el-sluttstykker i Skandinavia

Vi utvikler og produserer el-sluttstykker og låsprodukter med kraftfull prestanda og høy driftsikkerhet. I denne produktkatalogen finner du vårt produktsortiment samt montasjestolper, løsningsforslag og ulike guider.

Når det må fungere.

StepLock Norway AS Per Sivles gate 6, 3018 Drammen, Norway
+ 47 23 00 30 00 | post@steplock.no | www.steplock.no